DAISY WHEEL V3

ICKE ATEX - EUROPE

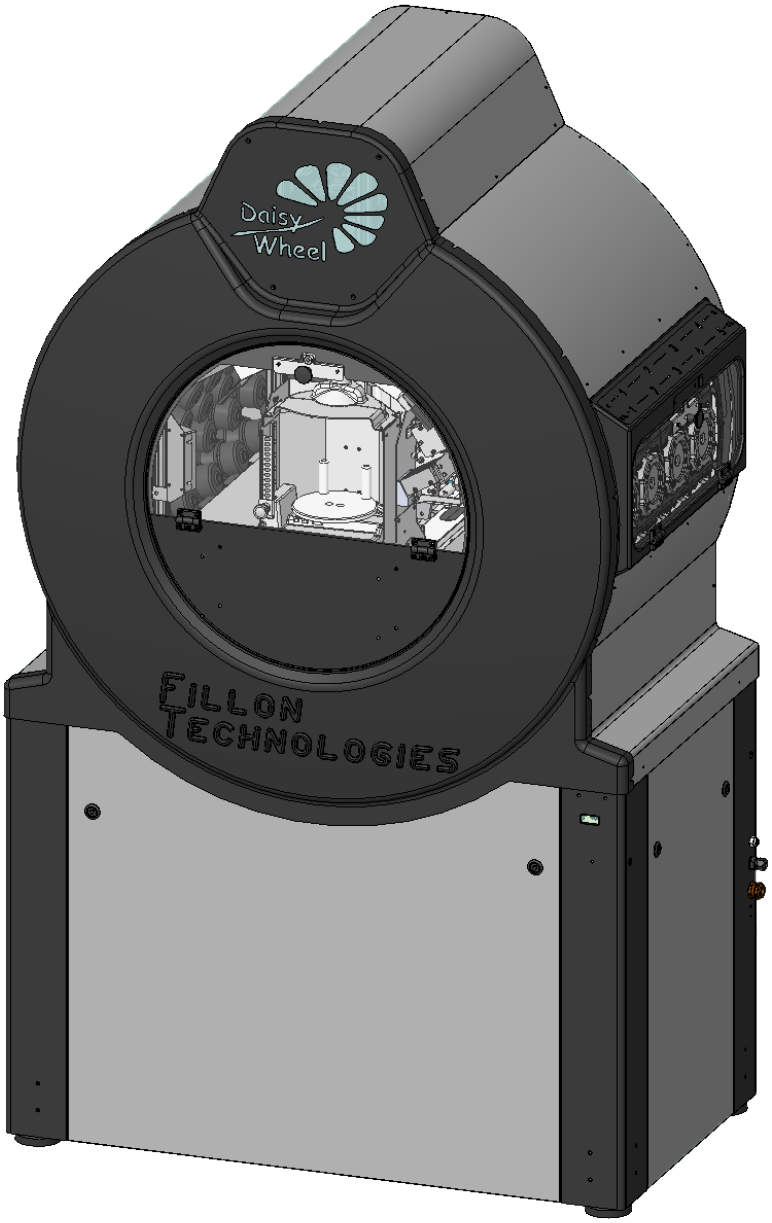

BRUKSANVISNING
SE – 01/2025

E20662 B

Fillon Technologies

Fillon Technologies har forskat fram, designat och tillverkat en färgblandningsmaskin som är oöverträffad på bilmarknaden.

Exakt och automatiserad dosering

Koncernen Fillon Technologies har utvecklat speciell teknik som gör Daisy Wheel verkligt unikt:

• Automatiserad dosering med hjälp av en ventil, en magnetventil, en våg och en dedikerad programvara för att länka alla dessa komponenter i realtid,

• Garanterad precision på +/- 0,05g,

• Upprepning av dosering,

• Automatisering av kulörmixning till karossfärg.

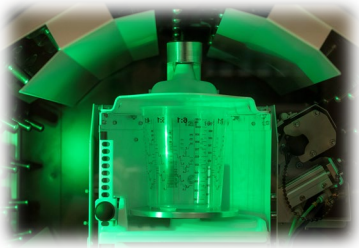

Bevaring av färg

För att lösa problemet med bevaring av färger har Fillon Technologies utvecklat en luftfri flaska, som förhindrar för tidig avdunstning av färgkomponenterna. Och med den kontinuerliga rotationen under mjukmixningen kan Daisy Wheel förhindra sedimentering av färgen.

Handskar och skyddsglasögon måste användas vid all hantering av maskinen.

INNEHÅLLSFÖRTECKNING

4 Allmän presentation

5-6 Preliminära krav
7 Installation

8-21 Användning

8-9 Åtkomst till webbgränssnittet
10-14 Process med upphållning av formula
15-20 Utbyte av flaska
21 Påfyllning av rengöringsmedel

22 Färglager
23 Bruksanvisning
24 Kontakta eftermarknadsavdelningen
25 Verktyg
26 Update

27-31 Underhållsrekommendation

28 Rengöring av kupolskärmen
29 Rengöring av vågbrickan och information om användning av vågen
30 Rengöring av luckorna och rengöring av styrskenorna
31 Rengöring av spillbrickan

32 Ventilunderhåll

33-35 Felkoder

36-37 Säkerhetsanvisningar

38-39 Funktionsstörningar och lösningar

40 Specifikationer för märkning och användning

41 EU-försäkran om överensstämmelse

ALLMÄN PRESENTATION

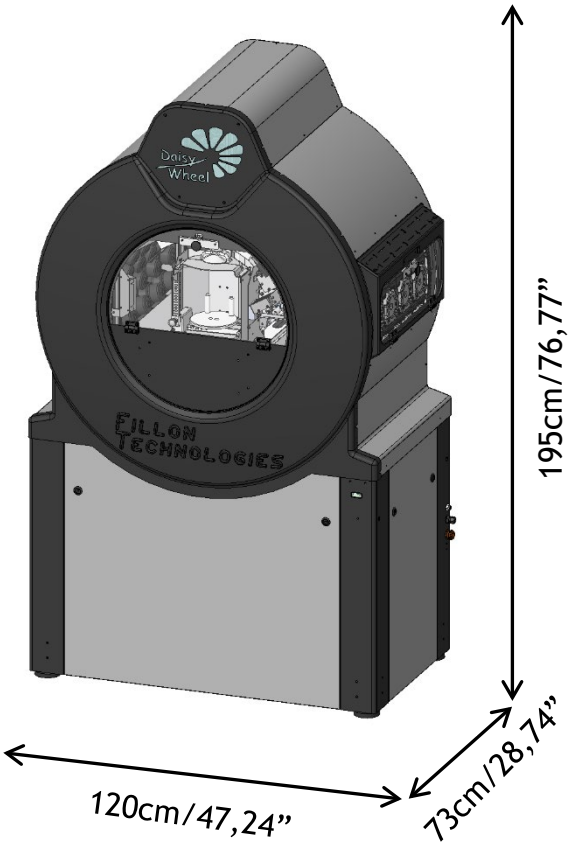

Daisy Wheel

Nettovikt utan flaskor: 211kg

0,5L 1L

Flaskor och ventil (samma för båda typerna av flaskor)

Rengöringsprodukter

<u>Tillbehör till Daisy Wheel (som inte finns inbyggda i utrustningen)</u>:

Router

Fastspänningsstation + Momentnyckel

PRELIMINÄRA KRAV

✓ **Utrustning som inte medföljer men krävs för installation av Daisy Wheel**

- Ett andra Daisy Wheel-stödbord still fastspänningsstationen.
- En tryckluftsadapter för rör med diameter på 6 mm för anslutning till tryckluftsnätet.
- En rak internetanslutningskabel i typ RJ45 6/FTP för att koppla Daisy Wheel-datorn till installationen.

✓ **Anslutningar som ska tillhandahållas av användaren för installation av Daisy Wheel:**

- Luftanslutning:

▪ Maskinen måste anslutas till tryckluftsnätet med tryckluftsslang, med en diameter på 6 mm. Luftinflödet ska vara torrt, utan spår av fukt och reglerat mellan 6 och 10 bar (87 och 116 Psi). Nätet måste vara utrustat med ett regulatorfilter och en vattentank (denna utrustning levereras inte av Fillon Technologies eller dess godkända leverantör)

Nättrycket måste vara mellan 6 och 8 bar (87 och 116 Psi).

- Elektrisk anslutning:

• Kontrollera att egenskaperna hos den strömförsörjning som tillhandahålls för maskinen stämmer överens med märkskylten. Denna utrustning är konstruerad för användning med en strömkälla (på primärsidan):
U = 100-240V/50-60HZ – I = 4A. Den sekundära sidan i Meanwell-blocket levererar 24V, som kommer att driva maskinen.

Effektingången är under 24V ⎓ 8A,

▪ Utförande av kontroller och dubbelkontroller rekommenderas för att säkerställa att den elektriska installationen överensstämmer med nationella elektriska koder och lokala föreskrifter.
▪ Utrustningen måste installeras med ett elskyddssystem som uppfyller bestämmelserna.
▪ En differentialbrytare med 30mA nominell ström måste tillhandahållas för att skydda personer och utrustningen.
▪ Se till att rummet du använder har en jordpunkt som enbart används av Daisy Wheel.

Jordning av Daisy Wheel. Denna åtgärd måste utföras av en annan certifierad tekniker än Fillon Technologies

✓ **Omgivningstemperatur runt Daisy Wheel:**

- 5° C/41° F < Temperatur < 35° C/95° F

VARNING: När Daisy Wheel har installerats får maskinen inte flyttas.

VIKTIGT:
Installationen av Daisy Wheel måste göras på en plan yta.
Daisy Wheel får inte installeras bredvid någon utrustning som kan avge vibrationer.
Daisy Wheel måste vara ansluten till ström 24 timmar om dygnet.
Alla kulörer som förvaras utanför DW men som är avsedda för påfyllning av maskinen måste förvaras i optimal användningstemperatur i DW (se rekommendationer från färgtillverkaren)

PRELIMINÄRA KRAV

- IT-anslutning:

Korrekt drift av Daisy Wheel, programuppdateringar, fjärrdiagnostik och justeringar beror på de installationsförhållanden som definieras nedan:

- Daisy Wheel måste vara ansluten till routern som medföljer till utrustningen.
- Datorn (medföljer inte) som används för att styra Daisy Wheel måste vara ansluten till routern (obligatorisk konfiguration: Windows 10 eller senare version).
- En rak internetanslutningskabel i typ RJ45 6/FTP (medföljer inte) måste anslutas till routern.
- En GPS-antenn måste installeras

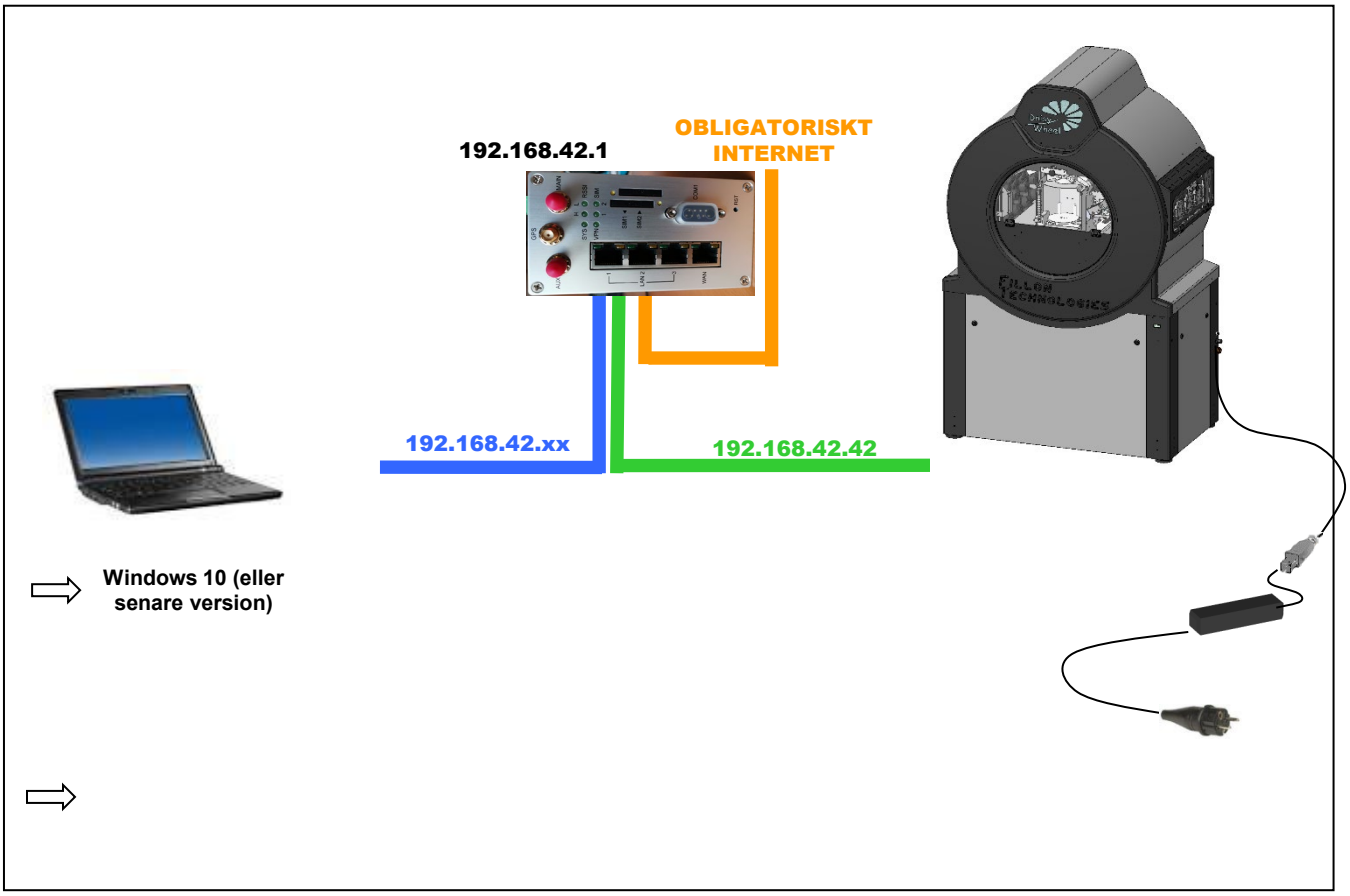

Oavsett konfiguration av anläggningarna måste portarna 22, 80, 123, 514, 2020 hållas öppna för denna delmontering i nätet.

Följande programvara ska installeras på styrdatorn:
Phobos (med fjärrsupport – FR/EN/DE), Firefox

INSTALLATION

✓ Transport och hantering:

Utrustningen levereras i en särskild trälåda för att garantera säkerhet under transport och förvaring före installation.

✓ Installation:

Daisy Wheel kan endast installeras av Fillon Technologies-tekniker eller Fillon Technologies godkända tekniker, som är kvalificerade och auktoriserade för installation och idrifttagning av utrustningen.

Efter installationen ska maskinen endast användas stående på sina ben (och under inga omständigheter på hjulen, som endast ska användas för installation).

ANVÄNDNING

✓ Mjukmixningsläge :

När maskinen inte används går den automatiskt in i mjukmixningläget* efter 1 timme, för att bevara färgen.
Detta läge signaleras av ett blått LED-ljus i maskinen.

✓ Accès à l'interface de pilotage DWWI (Web Interface) :

Du får åtkomst till webbgränssnittet genom att öppna Firefox och ange maskinens IP-adress i navigeringsfältet eller domän (https://panel.daisywheel.fr).

När du kommer till webbgränssnittets startsida anger du ditt användarnamn och lösenord (meddelas under installationen):

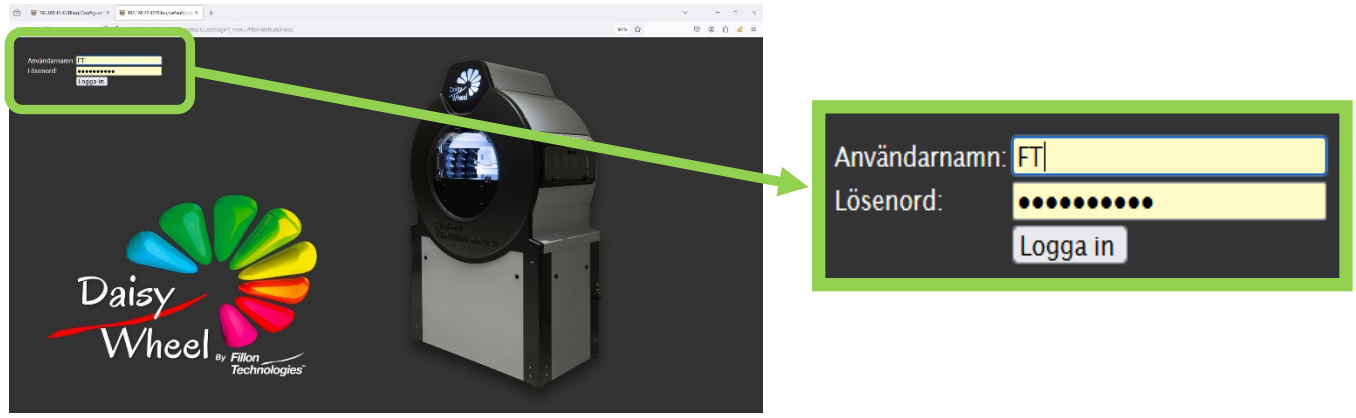

Obs: 1 användare = 1 användarnamn. Varje användare måste logga ut för att efterföljande användare ska kunna logga in.

** mjukmixning: term som används för att beskriva hjulets kontinuerliga rotation*

ANVÄNDNING

✓ Gränssnitt i Daisy Wheel :

✓ När du är ansluten visas gränssnittet i Daisy Wheel, där du får åtkomst till följande olika menyer :

✓ När du vill starta formulan klickar du på knappen "Upphällining".

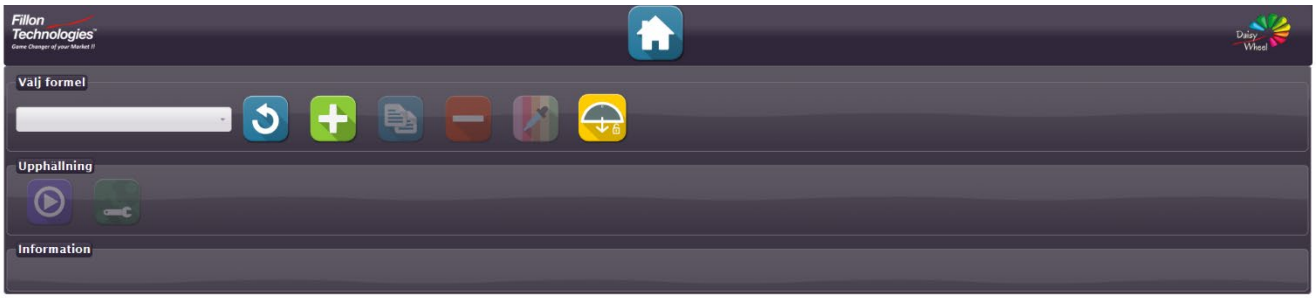

ANVÄNDNING

Handskar och skyddsglasögon måste användas vid all hantering av maskinen.

✓ Process med upphällning av formula :

1. För att hämta färgprogrammets formel, tryck på "refresh"-knappen.

2. Gå till fliken Upphällining i Fillon Technologies-gränssnittet och välj formulan som ska användas. Klicka sedan på knappen för att starta formulan (ange önskad mängd om det behövs):

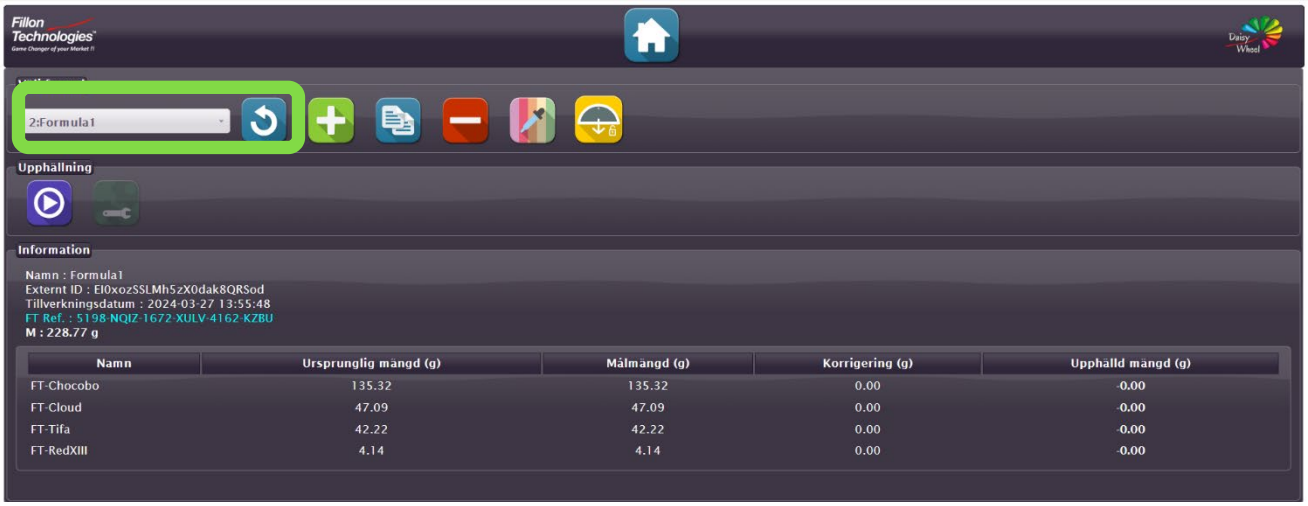

3. Behållaren detekteras automatiskt. Innan den sitter säkert på plats är knappen "Starta formel" inte tillgänglig.

ANVÄNDNING

Handskar och skyddsglasögon måste användas vid all hantering av maskinen.

4. Öppna den främre luckan och placera behållaren på vågbrickan. Kontrollera att volymkapaciteten passar den mängd som ska doseras

Mängden som ska doseras (i g) visas automatiskt så att du kan välja volymkapacitet på brickan.

Justera sedan vågbrickans position med den justerbara plattformen:

Brickans ovansida bör placeras närmast kupolen (~1cm)

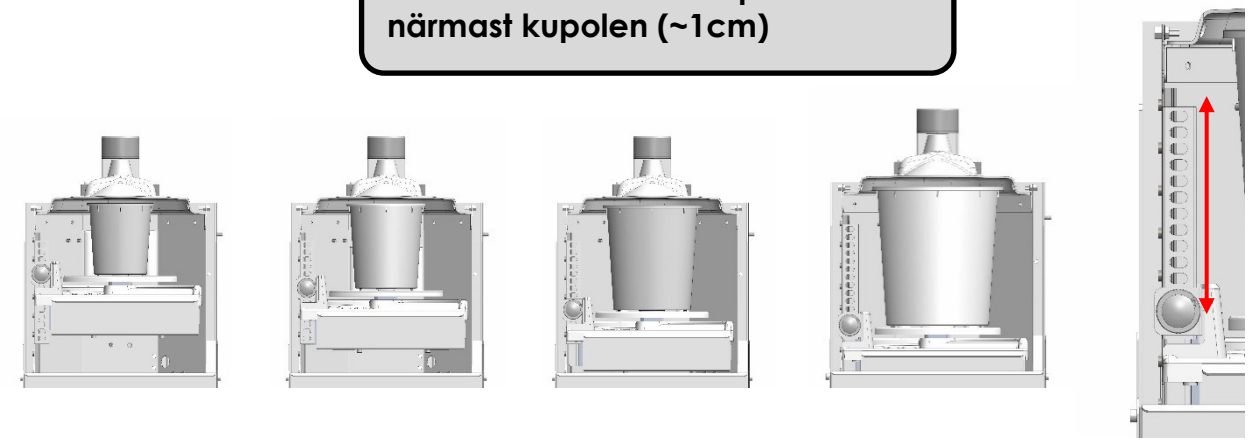

0,4L 0,6L 1,2L 2L

5. När brickan satts in rätt detekteras den av maskinen. Klicka sedan på knappen Start Formula Now (Starta formula nu) som blivit tillgänglig.

Om den angivna volymen inte motsvarar dina behov ska formulan avbrytas.

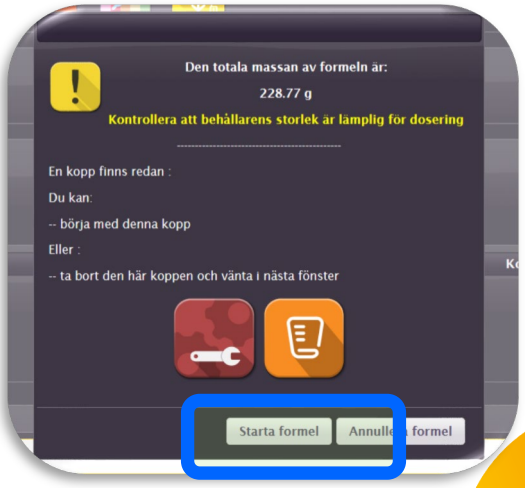

ANVÄNDNING

Handskar och skyddsglasögon måste användas vid all hantering av maskinen.

6. Om mängden färg inte är tillräcklig visas ett fönster där du uppmanas att byta ut flaskan/flaskorna. Klicka på Reload selected (Ladda om vald) (se "Utbyte av flaska" i punkt 4).

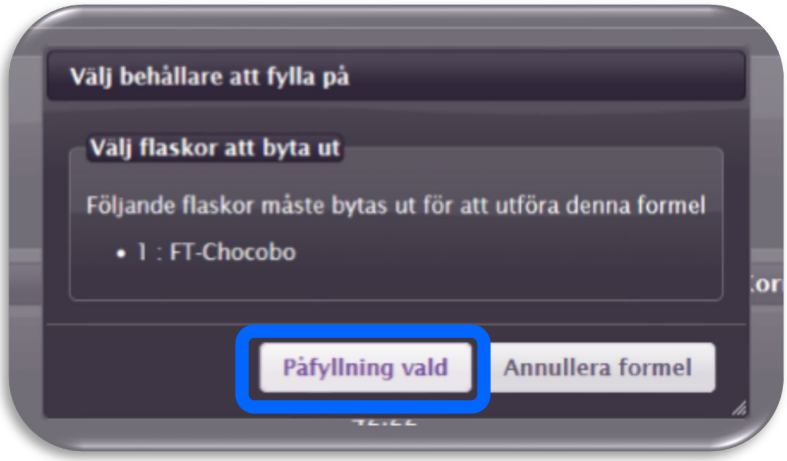

7. Under hällningen *visas ett fönster som indikerar att formulan är under bearbetning och att luckan* ***<u>inte får vara öppen</u>***.

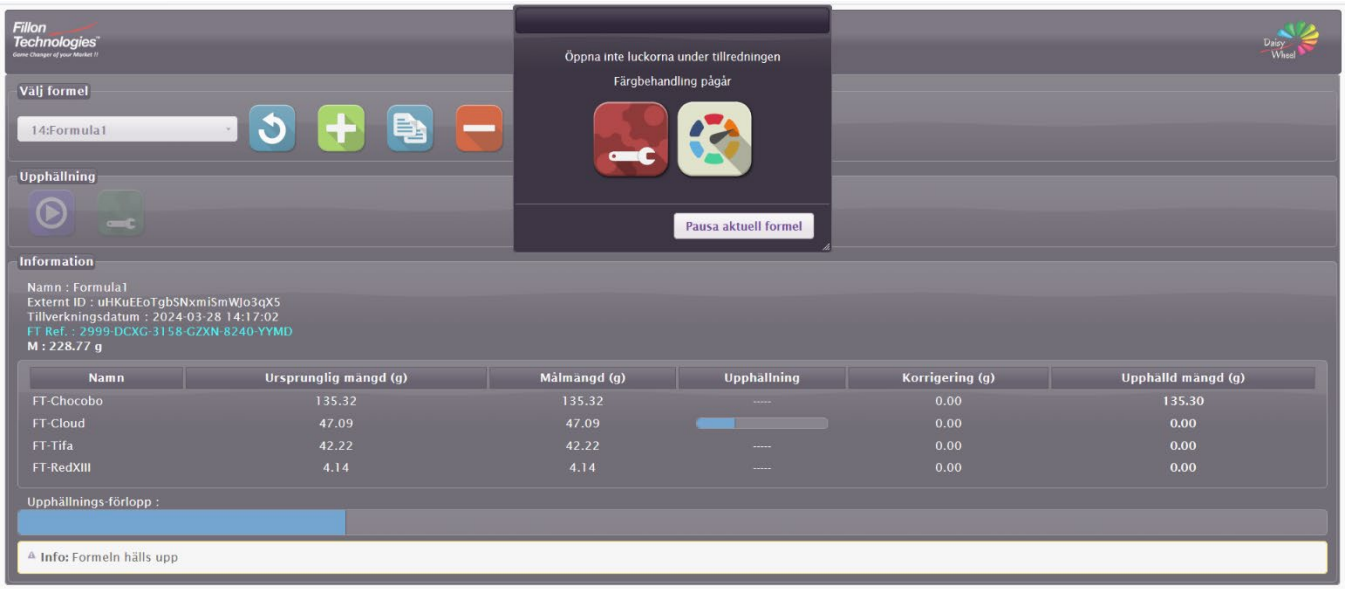

ANVÄNDNING

Handskar och skyddsglasögon måste användas vid all hantering av maskinen.

7. Formeln kan pausas när som helst om det behövs. Klicka på ”Starta formel nu” för att börja hälla:

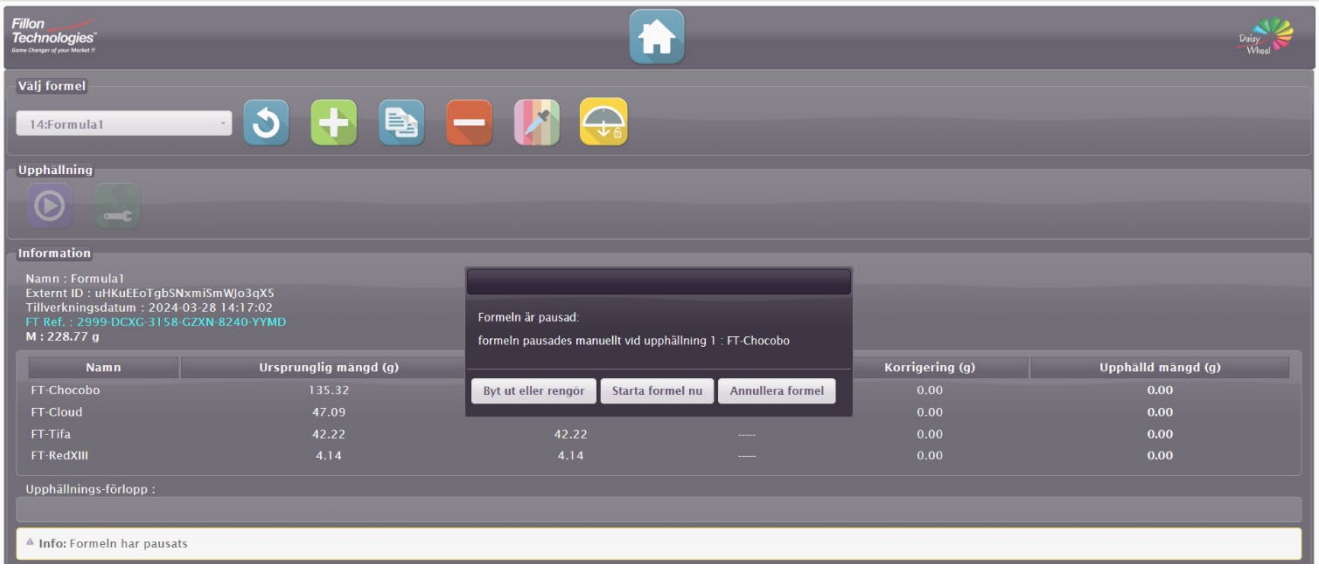

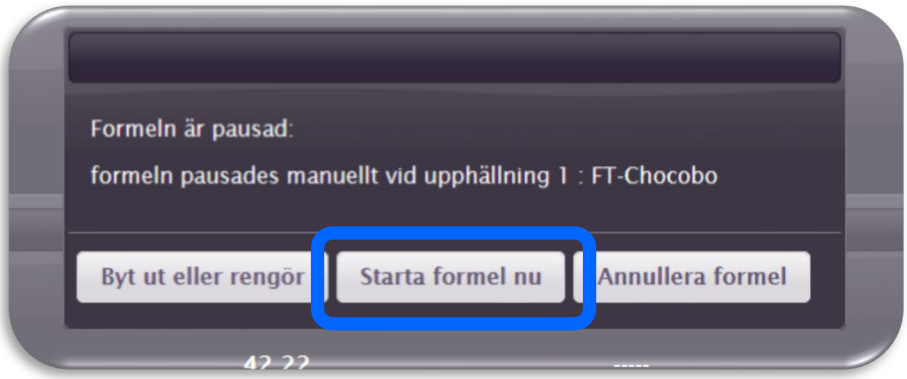

Varning: Kom ihåg att stänga luckan för att återgå till mjukmixningsläget (med bra bevaring av färgen)

ANVÄNDNING

Handskar och skyddsglasögon måste användas vid all hantering av maskinen.

8. När hällningen är klar finns det två alternativ:

- **Färgjobbet är klart:**
en grön knapp visas.
Då kan fönstret försvinna automatiskt i färgprogramvaran.
Formulan som just blev klar kan avbrytas automatiskt i färgprogramvaran.

- **Färgjobbet gjordes inte klart:**
en röd knapp visas.
När du klickar på ok i det här fallet visas typen av fel i en banner längst ned på skärmen. Kontakta din DW-support och ange tydligt den felkod som visas.

Varning: Kom ihåg att stänga luckan för att återgå till mjukmixningsläget (med bra bevaring av färgen)

ANVÄNDNING

Handskar och skyddsglasögon måste användas vid all hantering av maskinen.

✓ Utbyte av tom flaska :

1. Gå till fliken Ändra.

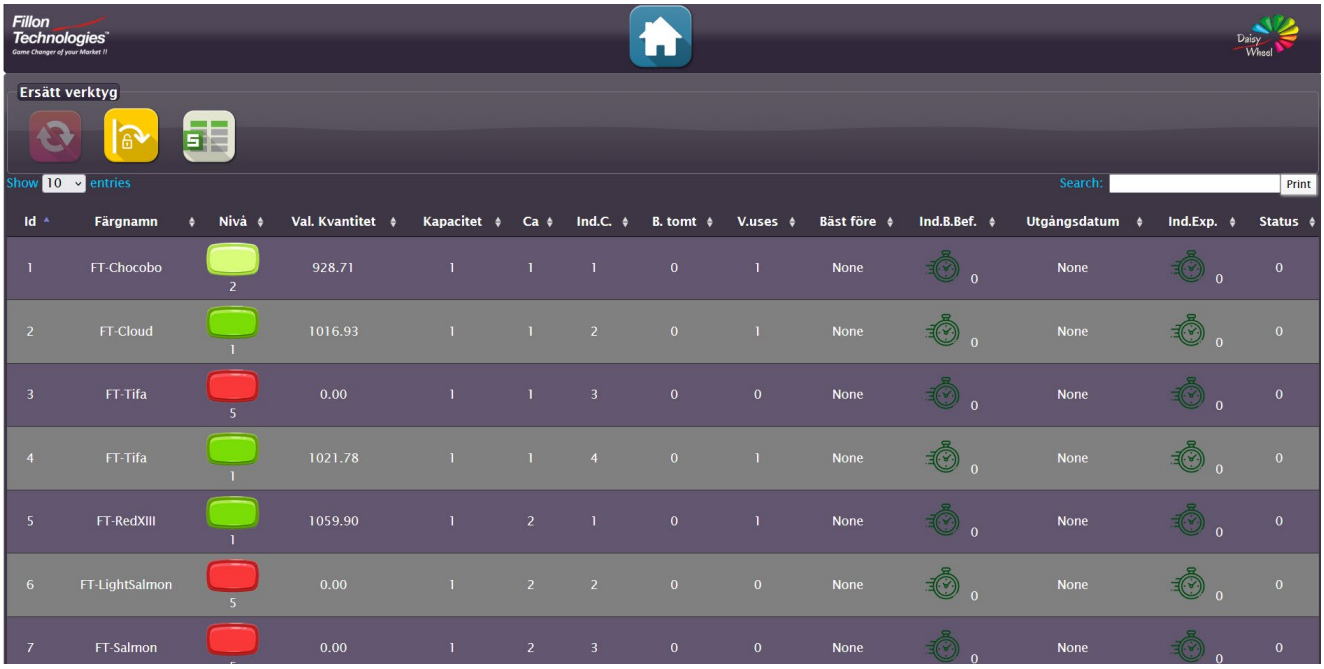

Id	Färgnamn	Nivå	Val. Kvantitet	Kapacitet	Ca	Ind.C.	B. tomt	V.uses	Bäst före	Ind.B.Bef.	Utgångsdatum	Ind.Exp.	Status
1	FT-Chocobo	2	928.71	1	1	1	0	1	None	0	None	0	0
2	FT-Cloud	1	1016.93	1	1	2	0	1	None	0	None	0	0
3	FT-Tifa	5	0.00	1	1	3	0	0	None	0	None	0	0
4	FT-Tifa	1	1021.78	1	1	4	0	1	None	0	None	0	0
5	FT-RedXIII	1	1059.90	1	2	1	0	1	None	0	None	0	0
6	FT-LightSalmon	5	0.00	1	2	2	0	0	None	0	None	0	0
7	FT-Salmon		0.00	1	2	3	0	0	None	0	None	0	0

Knapp “utmatning”.

Knapp "Sidodörr öppen".

Knapp "Rapportgenerering".

ANVÄNDNING

Handskar och skyddsglasögon måste användas vid all hantering av maskinen.

2. På fliken "Ändra" väljer du den nyans som ska matas ut i arket. Du kan också ange färgreferensen i "Sök":

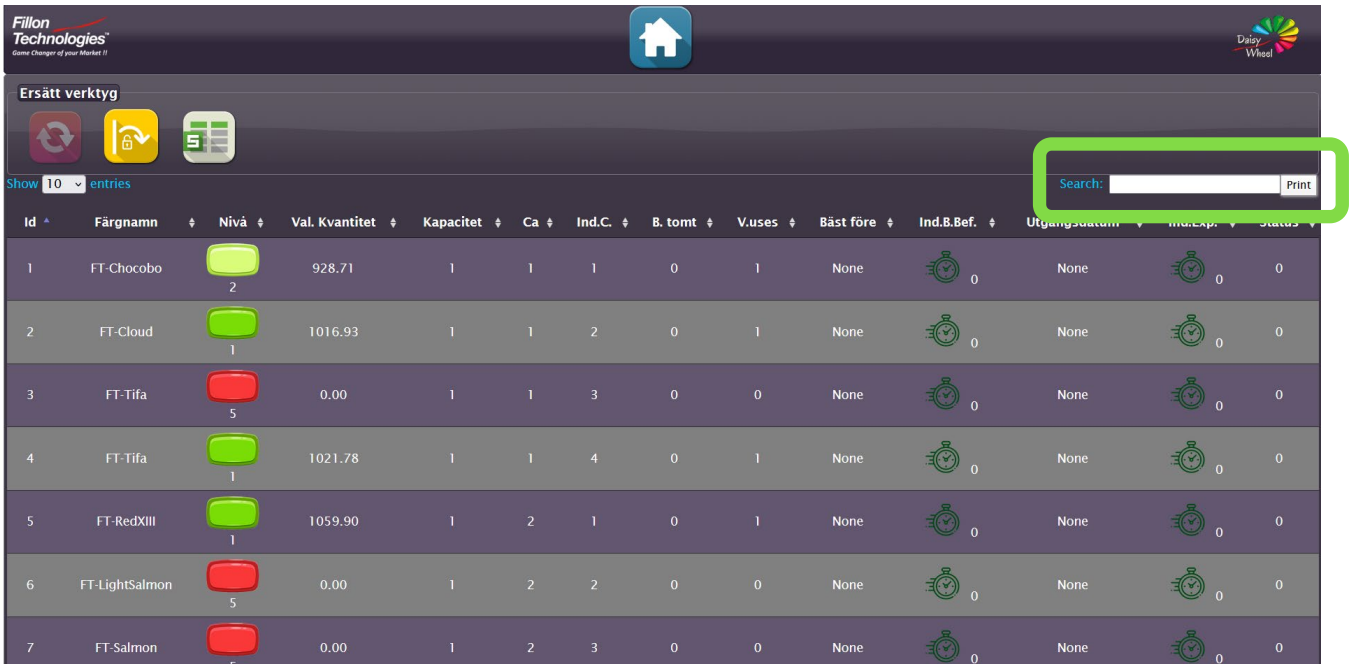

Id	Färgnamn	Nivå	Val. Kvantitet	Kapacitet	Ca	Ind.C.	B. tomt	V.uses	Bäst före	Ind.B.Bef.	Utgångsdatum	Ind.Exp.	Status
1	FT-Chocobo	2	928.71	1	1	1	0	1	None	0	None	0	0
2	FT-Cloud	1	1016.93	1	1	2	0	1	None	0	None	0	0
3	FT-Tifa	5	0.00	1	1	3	0	0	None	0	None	0	0
4	FT-Tifa	1	1021.78	1	1	4	0	1	None	0	None	0	0
5	FT-RedXIII	1	1059.90	1	2	1	0	1	None	0	None	0	0
6	FT-LightSalmon	5	0.00	1	2	2	0	0	None	0	None	0	0
7	FT-Salmon		0.00	1	2	3	0	0	None	0	None	0	0

3. Klicka på Eject-knappen och vänta tills flaskan matas ut:

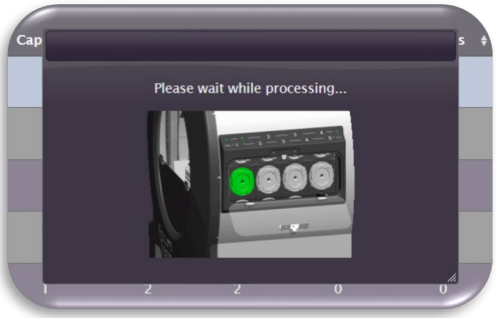

4. Öppna sidoluckan och ta bort flaskan som ska bytas enligt följande:
   4a/ Skruva loss cellpluggen från dess särskilda position enligt anvisningarna på skärmen:
   4b/ Ta bort flaskan från dess position

ANVÄNDNING

Handskar och skyddsglasögon måste användas vid all hantering av maskinen.

5. Placera den tomma flaskan på fastspänningsstationen:

5a/ Två alternativ:

- Den tomma flaskventilen kan återanvändas. I så fall skruvas den loss från flaskan med momentnyckeln och placeras på fastspänningsstationen, på den avsedda platsen (så som visas nedan).
- Om den tomma flaskventilen har använts maximalt antal gånger slängs den som avfall för detta ändamål. Placera sedan ventilen på fastspänningsstationen, på den avsedda platsen (så som visas nedan).

5b/ Skaka den nya flaskan innan den sätts in i maskinen i enlighet med färgtillverkarens rekommendationer.

5c/ Sätt in en ny flaska i fastspänningsstationen och rikta in mot mätaren som motsvarar dess kapacitet (0,5L eller 1L):

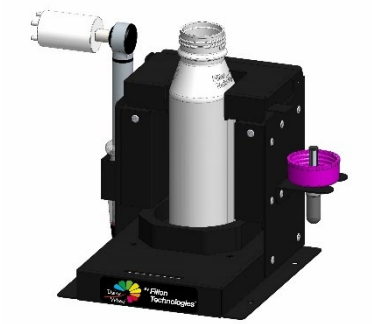

Placering av 0,5L flaska

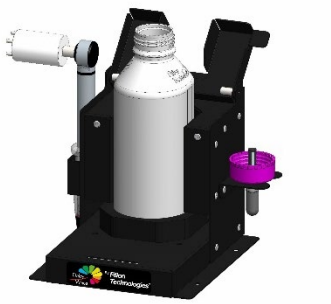

Placering av 1L flaska

5d/Ta bort den nuvarande ventilen och släng den som avfall i avsedd tunna för detta ändamål.

5e/ Skruva fast ventilen på den nya flaskan med momentnyckeln för detta ändamål (ventil som ska återanvändas eller ny ventil).

ANVÄNDNING

Handskar och skyddsglasögon måste användas vid all hantering av maskinen.

5f/ Flaskan och ventilen hanteras i enlighet med maximalt antal gånger de får användas:

- 1 användning av flaskan
- 7 användningar av ventilen
- Var och en av dem måste skannas för att kunna placeras rätt i maskinen och flask- och ventilbyte ska registreras i databasen
- Det spelar ingen roll om flaskan eller ventilen skannas först

ANVÄNDNING

Handskar och skyddsglasögon måste användas vid all hantering av maskinen.

6. Väg flaskan och ange vikten:

Ett fönster visas som indikerar att du måste byta ut flaskan

ANVÄNDNING

Handskar och skyddsglasögon måste användas vid all hantering av maskinen.

7. Sätt tillbaka flaskan i maskinen på den exakta plats som anges på skärmen:

Stäng cellpluggen.

Kontrollera att de fyra stiften är ordentligt stängda.

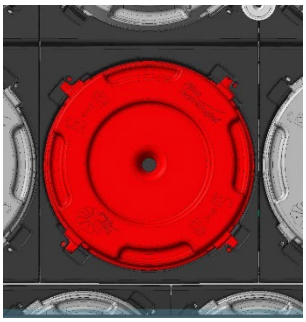

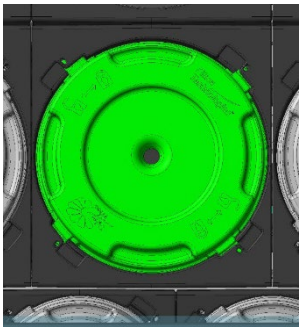

8. Kontrollera att luckorna är korrekt stängda och klicka på Replaced set - Continue (Ersatt uppsättning – Fortsätt).

Vid återanvändning av ventilen klickar du på ”byte av flaska – fortsätt”.
Gränssnittet markerar automatiskt ordern som ska valideras.

ANVÄNDNING

Handskar och skyddsglasögon måste användas vid all hantering av maskinen.

✓ Fyll på rengöringsmedel :

Ett fönster visas när rengöringsmedel måste fyllas på igen :

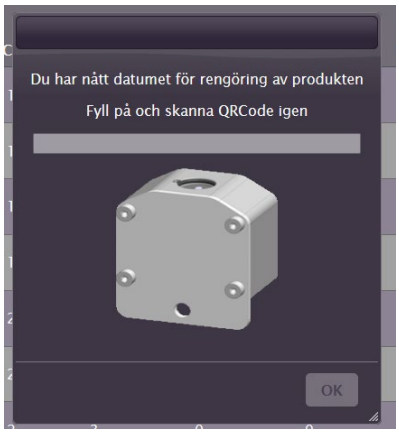

Ta bort kassetten med den tillhörande ratten, töm ut rengöringsrester, fyll på med Fillon Technologies flaska med rengöringsmedel.

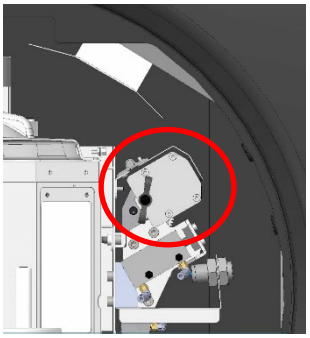

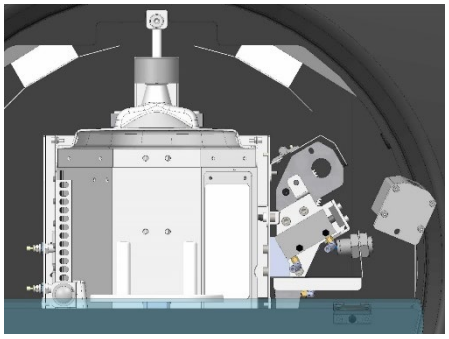

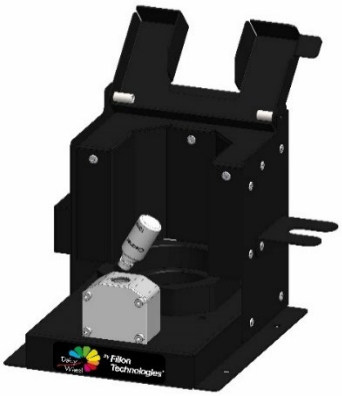

Skanna QR -koden på flaskan för att validera påfyllningen och sätt tillbaka den genom att skruva på kassetten. Klicka sedan på "OK".

FÄRGLAGER

Du kan när som helst kontrollera färglagret för att fortsätta med bytet av kulören genom att klicka på fliken "DW-lager".

Färgnamn	Id	Hjulindex	Vagnindex	Kapacitet	Nivå	Val. Kvantitet	B. liv	Fyll B. datum	V. liv	Fyll V. datum	Bäst före	Ind.B.Bef.	Utgångsdatum	Ind.Exp.
FT-Chocobo	1	1	1	1	2	928.71	1	2024-02-19 11:24:08	1	2024-02-19 11:24:08	None	0	None	0
FT-Cloud	2	1	2	1	1	1016.93	1	2024-02-19 11:25:29	1	2024-02-19 11:25:29	None	0	None	0
FT-Tifa	3	1	3	1	5	0.00	0	None	0	None	None	0	None	0
FT-Tifa	4	1	4	1	1	1021.78	1	2024-02-19 11:47:30	1	2024-02-19 11:47:30	None	0	None	0
FT-DarkSalmon	8	2	4	1	5	0.00	0	None	0	None	None	0	None	0
FT-LightSalmon	6	2	2	1	5	0.00	0	None	0	None	None	0	None	0
FT-RedXIII	5	2	1	1		1059.90	1	2024-02-19	1	2024-02-19	None		None	

✓ Så här byter du ut kulörer där lagret håller på att ta slut :
Följ stegen som anges i Utbyte av tom flaska (på sidorna 15 till 20).

BRUKSANVISNING

Du kan när som helst få åtkomst till bruksanvisningen genom att klicka på ikonen ”Documentation”:

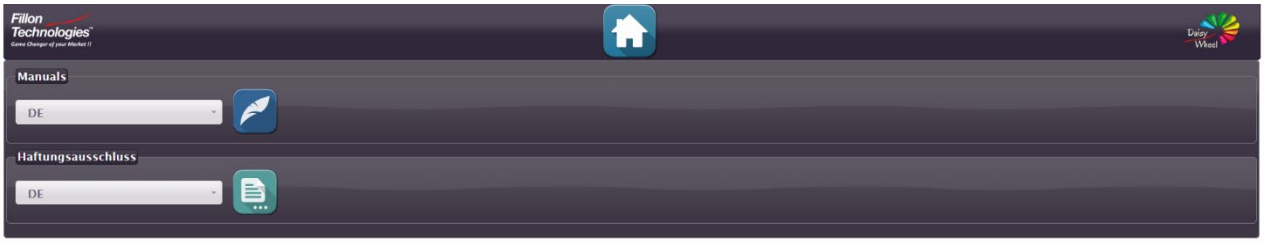

KONTAKTA EFTERMARKNADSAVDELNINGEN

Du kan när som helst kontakta kundservice genom att klicka på "Hotline".

✓ ett e-postmeddelande skickas direkt till Daisy Wheels telefonjour :

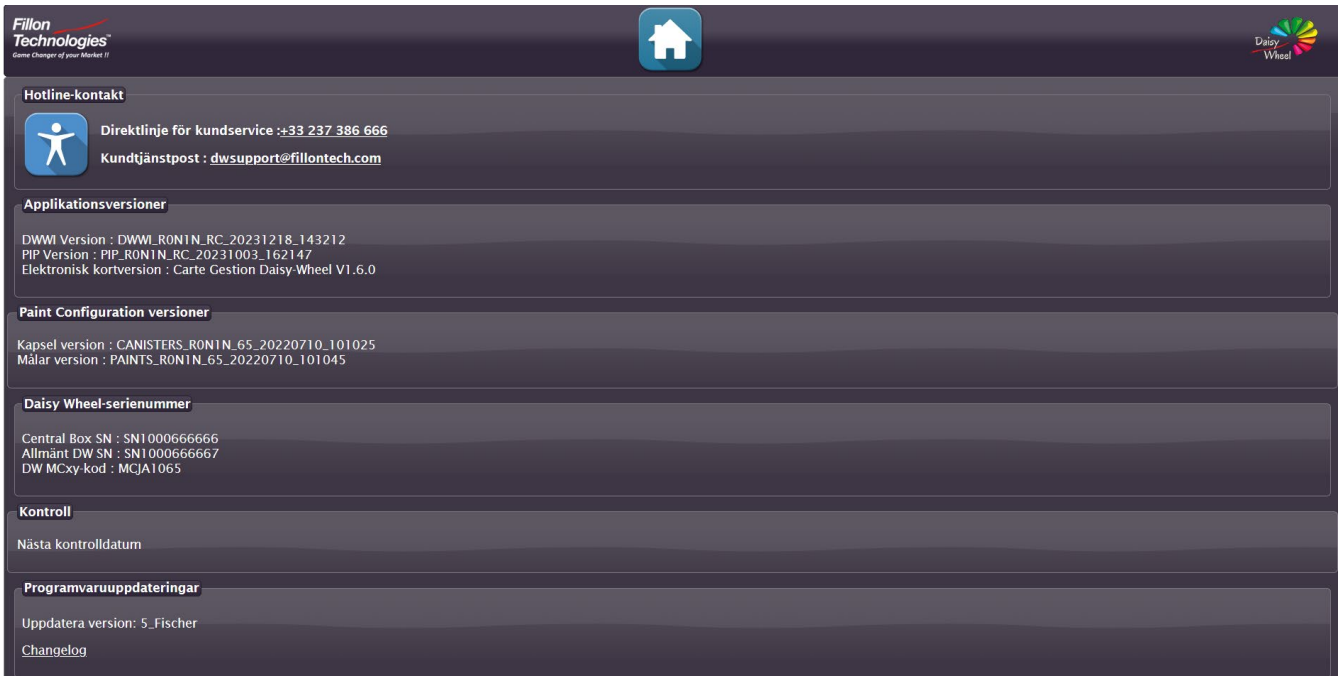

Daisy Wheel Service Hotline

Lundi au Vendredi 7h00 - 19h00
Monday to Friday 7:00 AM - 07:00 PM
Montag bis Freitag von 7:00 Uhr bis 19:00 Uhr

+ 33 2 37 38 66 66 dwsupport@fillontech.com

VERKTYG

Egenskaperna (maskin- och sensorstatus) finns tillgängliga genom att klicka på knappen "Verktyg".

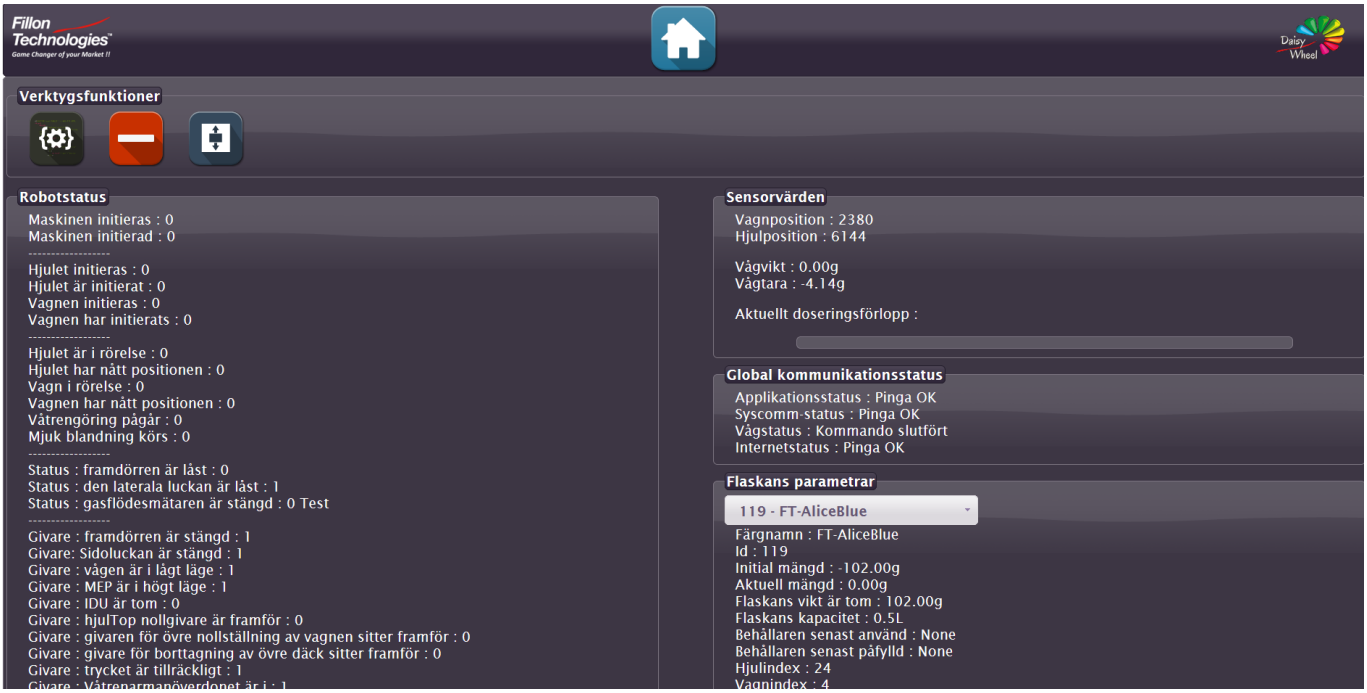

Knappen "PIP-omstart".

Ta bort alla aktuella formler från listan med formler.

Vagnen-hantering: förflyttning av användaren.

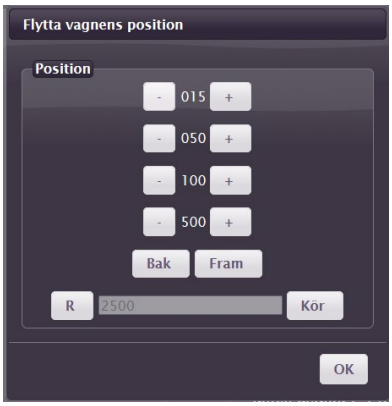

UPDATE

Kontrollera tillgängligheten av nya uppdateringar genom att klicka på knappen "Uppdatera ".

Klicka på "Se resultat" för att starta uppdateringen.Om uppdateringar är tillgängliga, klicka på "OK"

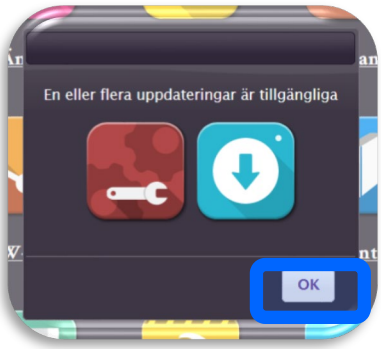

I slutet av uppdateringen måste du stänga och starta om Firefox.

UNDERHÅLLSREKOMMENDATION

Regelbundet underhåll måste utföras för att säkerställa att Daisy Wheel fungerar rätt.

När du behöver utföra veckovis eller månadsvis underhåll visas ett fönster.

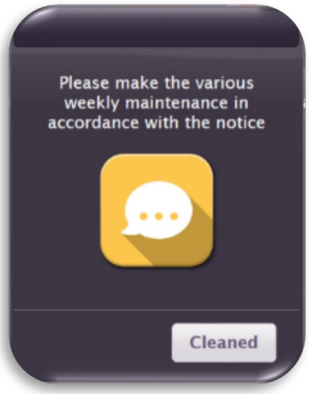

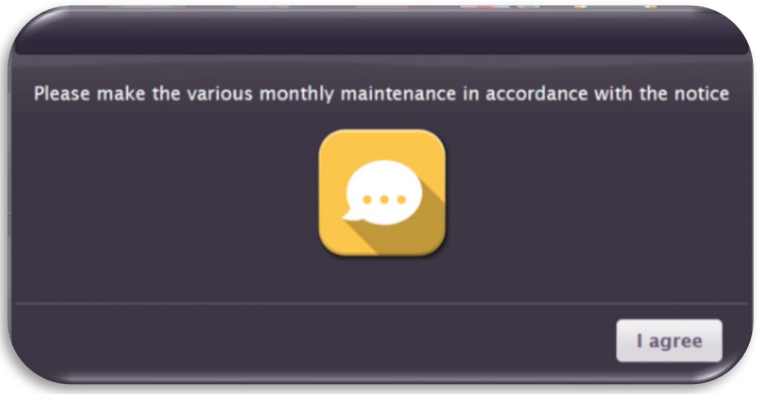

Skyddshandskar måste användas vid arbete på maskinen.

UNDERHÅLLSREKOMMENDATION	
VECKOVIS	
Rengöring av kupolskärmen	p28
Rengöring av vågbrickan	p29
MÅNADSVIS	
Rengöring av luckorna	p30
Rengöring av styrskenorna	p30
Rengöring av spillbrickan	p31

UNDERHÅLLSREKOMMENDATION

VECKOVIS:

✓ **Rengöring av kupolskärmen:** **5 min**

Kontrollera om kupolen är ren. Annars rengörs den med en mjuk trasa lätt fuktad med Fillon Technologies rengöringsmedel eller med Fillon Technologies våtservett.

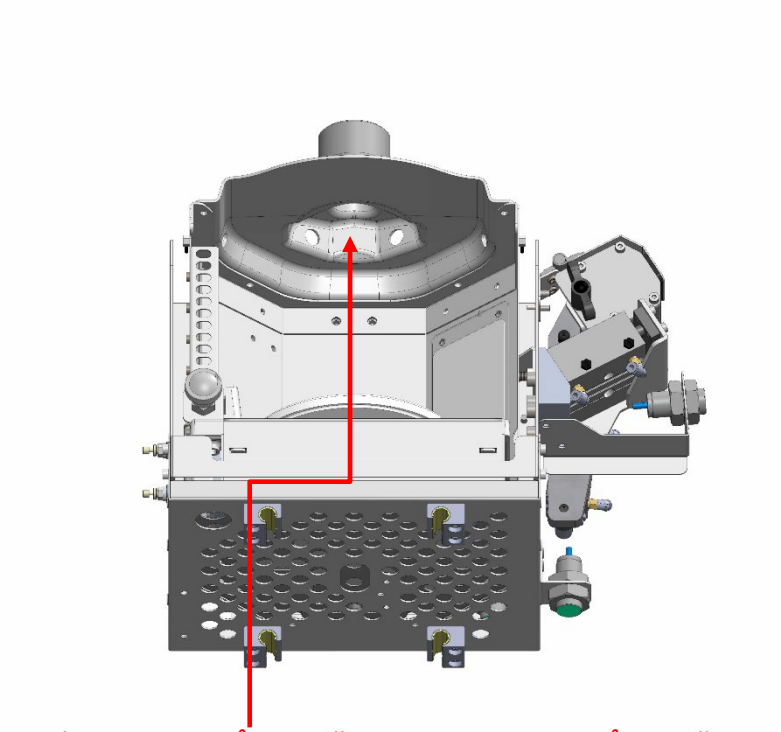

Rengör noga i kupolens hålrum för att ta bort alla spår av färg,

UNDERHÅLLSREKOMMENDATION

VECKOVIS:

✓ Rengöring av vågbrickan: 1 min

Kontrollera om vågbrickan är ren. Annars rengörs den med en mjuk trasa lätt fuktad med Fillon Technologies rengöringsmedel eller med Fillon Technologies våtservett.

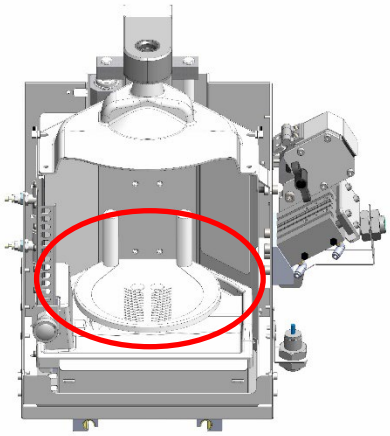

✓ Varning! Information om användning och underhåll av vågplattformen

Observera att vågplattformen i din Daisy Wheel-utrustning inte klarar belastning över 5 kg. Över denna belastning kan vi inte längre garantera driften av denna del och att din utrustning fungerar. Eventuella skador som orsakas av en överbelastning över 5 kg på vågplattformen täcks inte av garantin. Se till att dessa driftsförhållanden uppfylls:

- Lägg ingen belastning över 5 kg på vågplattformen
- Vid rengöring ska inget tryck utövas på vågen. Rör vågen försiktigt utan att trycka på den och använd lämpligt H2O-rengöringsmedel från Fillon Technologies.
- Vid underhålls följs de instruktioner som du har utbildats i av våra eftermarknadsteam.

UNDERHÅLLSREKOMMENDATION

MÅNADSVIS:

✓ Rengöring av luckorna: 1 min

Kontrollera om det finns färgstänk. I så fall rengörs utrustningen med en mjuk trasa lätt fuktad med Fillon Technologies rengöringsmedel eller med Fillon Technologies våtservett.

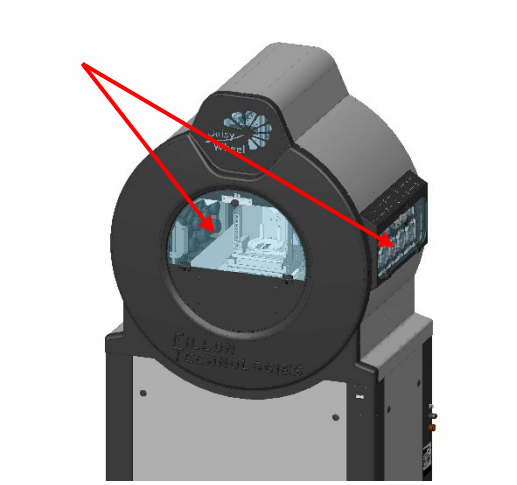

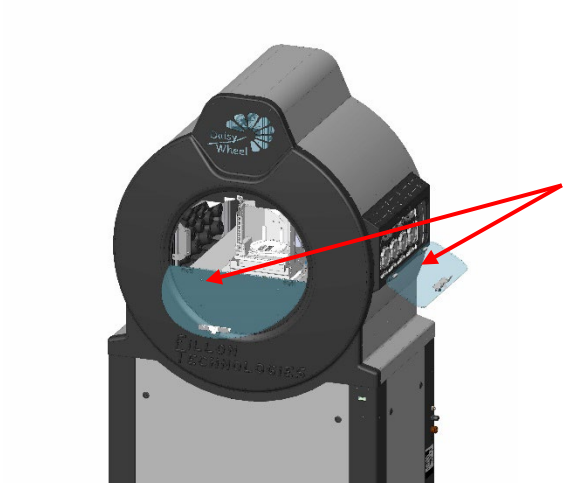

✓ Rengöring av styrskenorna: 5 min

1. Kontrollera om styrskenorna är rena.
2. Flytta mittendoseringsenheten bakåt för att få åtkomst till skenorna med knappen Move cart (Flytta vagn) på fliken Maintenance (Underhåll).
3. Rengör med Fillon Technologies rengöringsmedel.

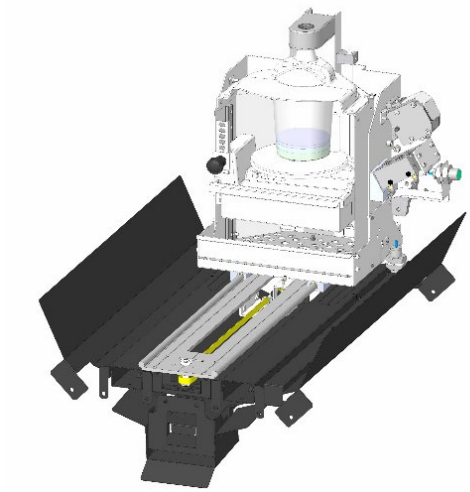

UNDERHÅLLSREKOMMENDATION

MÅNADSVIS:

✓ **Rengöring av spillbrickan:** **10 min**

1. Kontrollera om spillbrickan är ren. Annars följer du stegen nedan.
2. Ta bort vågen med en 4 mm insexnyckel.
3. Rengör spillbrickan med en mjuk trasa lätt fuktad med Fillon Technologies rengöringsmedel.
4. Sätt tillbaka spillbrickan med hjälp av en 4 mm insexnyckel.
5. Kontrollera att spillbrickan inte vidrör vågcellen.

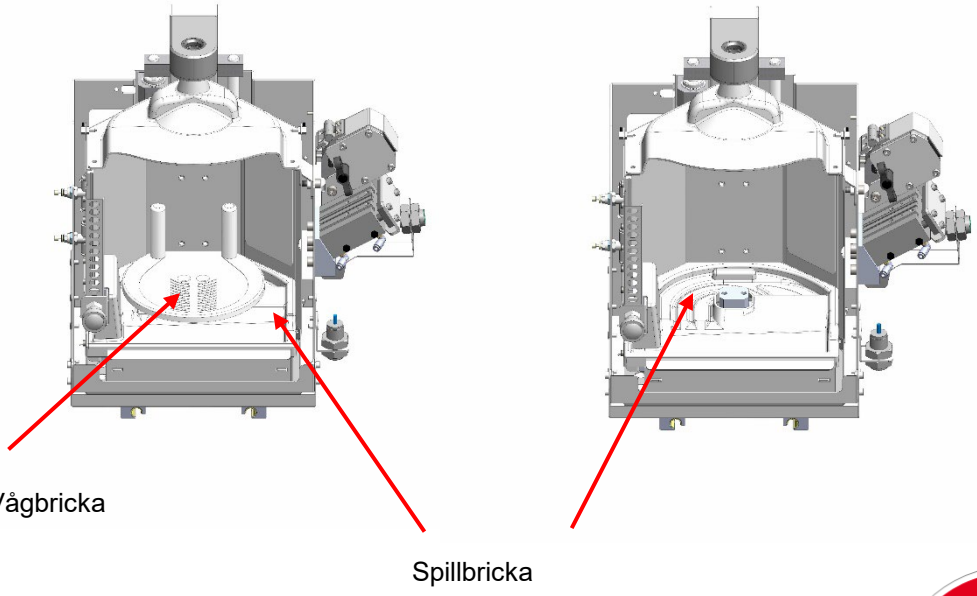

VENTILUNDERHÅLL

✓ **Om ventilerna behöver underhåll visas ett fönster :**

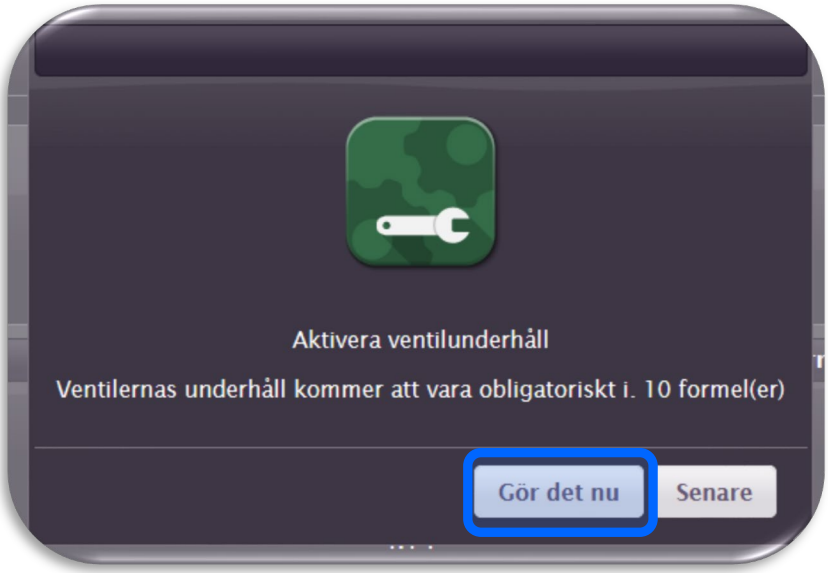

✓**Obs: detta underhåll är obligatoriskt och måste utföras för att inte maskinen ska låsa sig.**

FELKODER

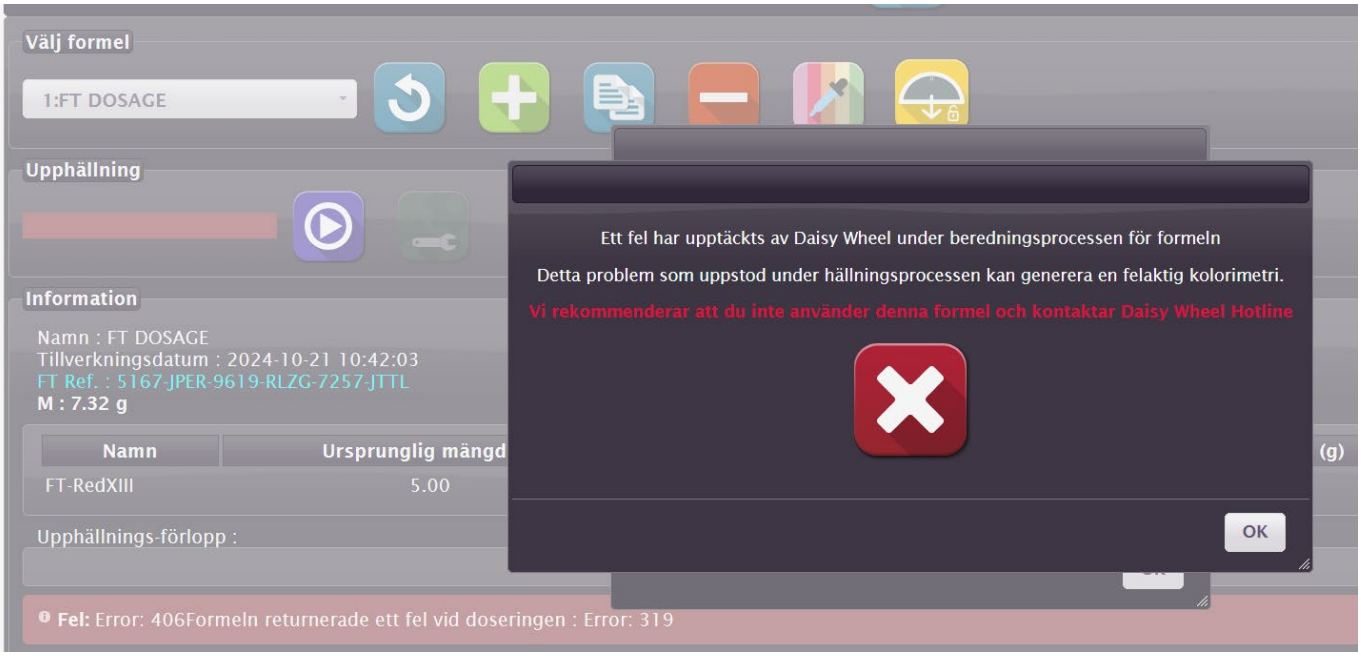

40x fel:
Systemets statuskod.
Mer information finns i tabellen.

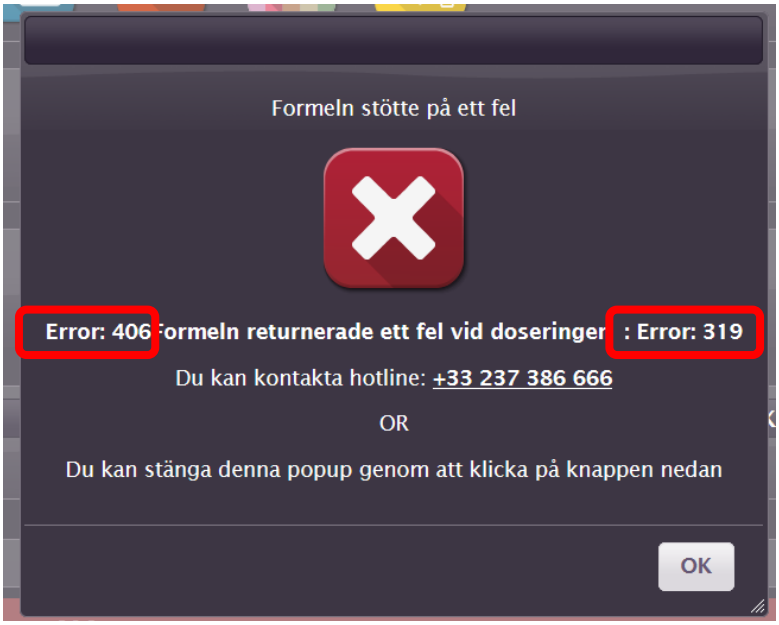

Fel 3xx:
Felkod.
Se detaljer i tabellen.

Koder för systemstatus:

Kod	Beskrivning	
405	Status för fel	Detaljerna för felet visas på Daisy-Wheel-gränssnittet. Se listan nedan för mer information.
406	Pausa status	

FELKODER

Lista över felkoder:

Kod	Beskrivning	Lösningar
301	Problem med elektronisk kommunikation	1) Starta om PIP-modulen 2) Om problemet kvarstår: kontakta hotline
302	Problem med balanskommunikation	1) Starta om PIP-modulen 2) Om problemet kvarstår: kontakta hotline
303	Igensatt ventil	Följ anvisningarna på skärmen
304	Åtgärdsproblem / Åtgärdstid	1) Starta om PIP-modulen 2) Om problemet kvarstår: kontakta hotline
305	Öppet hus	Följ anvisningarna på skärmen
306	Fel vid överdosering	Följ anvisningarna på skärmen
309	Brist på rengöringsmedel	Följ anvisningarna på skärmen
310	Felaktig position	1) Starta om PIP-modulen 2) Om problemet kvarstår: kontakta hotline
311	Osäker åtgärd	1) Starta om PIP-modulen 2) Om problemet kvarstår: kontakta hotline
312	Fel på trycket	Följ instruktionerna på skärmen, valideringsknappen släpps när rätt tryck har applicerats
313	Standardsaldo för tara	1) Kontrollera stabiliteten hos Daisy-Wheel 2) Kontrollera att skopan inte vidrör kupolen 3) Kontrollera balansen för renlighet 4) Om problemet kvarstår: kontakta hotline
315	Fel stängning ventil	1) Följ anvisningarna på skärmen 2) Byt ventil och använd inte färgen från krukan 3) Starta om doseringen
319	Maximalt överdoseringsfel	Följ anvisningarna på skärmen

FELKODER

Fel i staut glogal:

Kod	Beskrivning	Lösningar
1_DWGS	Problem med inititiering	Kontakta hotline
2_DWGS	Syscom Problem	1) Starta om PIP-modulen 2) Om problemet kvarstår: kontakta hotline
3_DWGS	Defekter i dörrarna	Följ anvisningarna på skärmen
4_DWGS	Standard för saldo	1) Starta om PIP-modulen 2) Om problemet kvarstår: kontakta hotline

Om felnumret är större än 4, kontakta hotline.

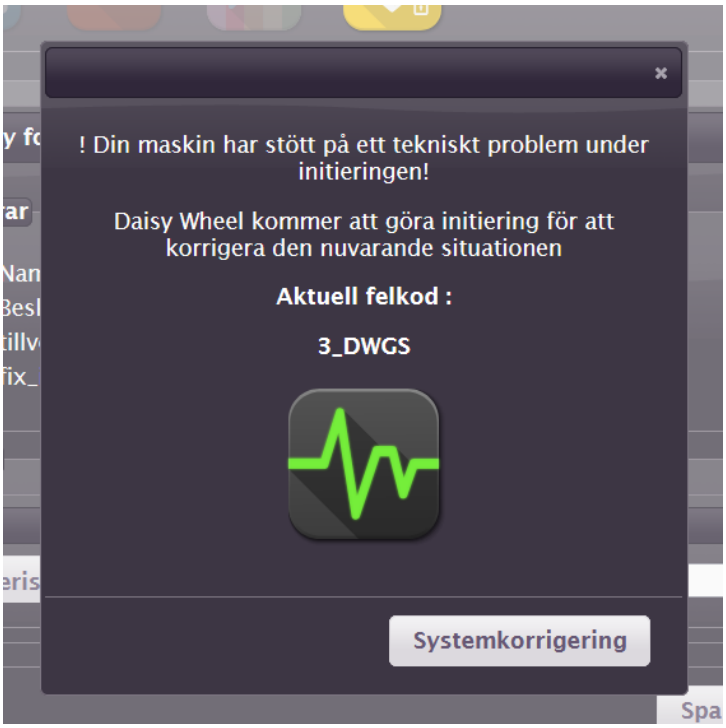

SÄKERHETSANVISNINGAR

- **Användningsområde**

Du har just köpt en mixdoseringsmaskin av DAISY WHEEL-modell, tillverkad av FILLON TECHNOLOGIES.

Denna utrustning är avsedd att användas av karosstekniker och motsvarande.

- **Märkning**

Europeiska gemenskapen: se EG-överensstämmelsedeklarationen och tillverkarens typskylt på maskinen

Andra länder: se tillverkarens typskylt på maskinen.

Tillverkaren frånsäger sig allt ansvar vid underlåtenhet att följa instruktionerna nedan och/eller om maskinspecifikationerna ändras och/eller om maskinen används för andra ändamål än som beskrivs i denna bruksanvisning.

SÄKERHETSANVISNINGAR OCH RISKANALYS:
ALLMÄNNA INSTRUKTIONER FÖR SÄKERHET OCH UTRUSTNINGSHANTERING

Före idrifttagning:

FARA:

▫ Installera maskinen i ett ventilerat rum, i skydd från vibrationer och dåligt väder. Maskinens omgivningstemperaturområde skall vara mellan +5°C och +35°C.

Detta intervall kan ändras genom färgprodukters lagrings- och användningstemperaturer (se Färgtillverkarnas datablad)

VARNING:

▫ För din egen säkerhet ska du använda handskar vid installationen

Varning för explosiv atmosfär: maskinen måste installeras i en zon som motsvarar märkningen på tillverkarens typskylt. Direktivet 99/92/EG om säkerhet för arbetstagare som utsätts för risker med explosiv atmosfär är tillämplig i alla länder i den Europeiska gemenskapen. I andra länder ska gällande föreskrifter följas.

Elektrisk installation:

Maskinens elektriska strömförsörjning måste jordas genom anslutning av strömkabeln, anslutas till en 10A-ledning och skyddas av en 30mA-jordfelsbrytare för att skydda personer och maskinen.

Installation, inspektion, reparation och justering av de elektriska komponenterna får endast utföras av en behörig elektriker.

▫ Anslut maskinen till elnätet med den medföljande kabeln. Användning av förlängningssladdar är förbjuden

▫ Uttaget sitter i änden av strömkabeln och ska anslutas i ett vägguttag som måste vara tillgängligt permanent och sitta på en höjd mellan 0,6 och 1,9 m från golvet. Vägguttaget är avstängningspunkten för strömförsörjningen.

▫ Det är absolut nödvändigt att kretsen som maskinen är installerad på är utrustad med ett avstängningssystem som uppfyller standarderna EN 60947-2 och EN 60947-3, och utrustat med ett system för att låsa det i ”öppet” läge.

Maskiner som är installerade i explosiv atmosfär:

VARNING: Kontrollera att reparatören är erkänt kvalificerad med intyg som bevisar ATEX-kompetens

Anslutningen måste göras utanför zonen om du inte använder ett ATEX-anslutningssystem: du kan inte använda en traditionell kontakt för anslutningar ”i zonen”.

Vid installation:

▫ Maskinen levereras färdigmonterad i förpackningen.

▫ Maskininstallatören måste vara utbildad av Fillon Technologies.

▫ Under hanteringsfasen ska behörig personal bära säkerhetsutrustning (skor, handskar).

▫ När maskinen tas ur sin transportlåda ska maskinen åka nedför rampen på den "lilla" lådan på den sida som vetter mot rampens lutning.

▫ Maskinen får endast flyttas på sina hjul under installationsfasen. Detta steg utförs av behörig personal.

▫ När maskinen är monterad vilar den på sina stödfötter.

▫ Användaren får under inga omständigheter flytta eller hantera maskinen.

Vid idrifttagning:

DAISY WHEEL-maskinen har en akustisk effekt under 70 dB(A).

VARNING:

▫ Kontrollera före användning att alla flänsar har tagits bort.

▫ Kontrollera före användning att inga hinder kan stoppa maskinen från att fungera.

▫ Anslut maskinen till elnätet.

▫ När maskinen är ansluten till ström ska den starta i mjukmixningsläge (rytmisk rotation)

Följ driftanvisningarna som medföljer i installationsanvisningarna.

SÄKERHETSANVISNINGAR

Utrustningen måste installeras i enlighet med IEC60079-14: 2013 för IECEx och ATEX, och i enlighet med NEC och CEC för USA och Kanada.

Vid användning:

- Låt alltid maskinen vara på med stängda luckor för att garantera korrekt funktion.
- Innan du återanvänder en behållare så kontrollera att den är i gott skick.
- Använd endast behållare från Fillon Technologies.
- Använd endast godkända vattenbaserade kulörer i DAISY WHEEL-maskinen.
- Följ de säkerhetsanvisningar som rekommenderas av färgtillverkaren.
- Under dosering så följ instruktionerna i användargränssnittet.
- Maskinen är avsedd att användas i en kontrollerad miljö.
- Kontrollera att maskinen och höljet är intakta var fjärde vecka.

FARA:

I området där maskinen är installerad: Rök inte – Öppen låga får inte förekomma.

- Förvara ingenting annat än de vattenbaserade färgerna i utrustningen.
- Förvara ingenting på utrustningen.
- Sätt alltid tillbaka skydden. De är särskilt utformade för att skydda mot skador på utrustningen och personer.

VARNING:

- Använd aldrig en skadad färgbehållare i maskinen.
- Färgbehållarna måste placeras rätt i de angivna höljena innan maskinen startas.
- Rengör luckorna med en fuktad bomullstrasa.
- Personer med långt hår måste ha hårskydd. Detta är obligatoriskt.
- Använd inte löst sittande kläder. De kan fastna i maskinen.
- Använd den personliga skyddsutrustning som rekommenderas av färgtillverkaren.

FÖRSIKTIGHETSÅTGÄRD:

- Låt inte damm eller färgrester samlas på eller i maskinen.
- Sätt upp långt hår. Använd inte löst sittande kläder.

Vid underhåll:

Service- och underhållsinstruktioner

Koppla bort utrustningen från elnätet innan du tar bort några skydd eller utför något underhåll eller några reparationer. För att bibehålla maskinens fulla prestanda och minska risken för incidenter rekommenderas följande regelbundna underhåll:

- Rengör dörrarna med en fuktig trasa. Byt ut dem vid behov.
- Använd en trasa fuktad med Fillon Technologies rengöringsprodukt för att rengöra vågskålen, styrskenorna och kupolen (se sidorna med underhållsråd).
- Använd en trasa fuktad med Fillon Technologies rengöringsprodukt för att rengöra gondolerna, uppsamlingstråget och rengöringsmunstycket (se sidorna med underhållsråd).
- Rengör ventilerna med en fuktig svamp och byt ut dem.

Efter varje underhållsarbete måste du se till att sätta tillbaka alla säkerhetskomponenter som har tagits bort.

Illustrationerna i bruksanvisningen visar var reserv- och slitdelar är placerade.

▫ Ytterligare dokumentation :

Instruktionsbok

Utbildningsintyg för användning av maskinen

Video om drift och underhåll

.

FUNKTIONSSTÖRNINGAR OCH LÖSNINGAR

Preliminära krav	*a) Kontrollera att maskinen är ansluten till elnätet och att spänningen i elförsörjningen är korrekt.* *b) Kontrollera att fram- och sidoluckorna är helt stängda (fysiskt stängda + enligt status på sensorerna på fliken Maintenance (Underhåll) i webbgränssnittet).* *c) Kontrollera att doseringsenheten inte är kvar i den höga positionen (enligt status på sensorerna på fliken Maintenance (Underhåll) i webbgränssnittet)* *d) Kontrollera att rengöringsmodulens kolv är i indraget läge (enligt status på sensorerna på fliken Maintenance (Underhåll) i webbgränssnittet)* *e) Anslut/återanslut strömförsörjningen till maskinen och kontrollera att den blå strömvarningslampan lyser.* *f) Kontrollera anslutningen till luftnätet (6-8 bar/87-116 Psi).* *g) Kontrollera nätanslutningen:* *Har du väntat 1 minut innan du öppnade kontrollgränssnittet (webbgränssnittet)?* *Finns det ström till routern? (grönt piktogram över ström)* *Blinkar piktogrammet som motsvarar RJ45-kontakten på DW?* *o Kontrollera annars att nätverkskabeln (RJ45) på DW:n är rätt ansluten till routern och kontrollera dess status* *o Om allt annat är ok så kontrollera att routern är rätt konfigurerad (kontakta i så fall din nätverksadministratör)*

FUNKTIONSSTÖRNINGAR	*LÖSNINGAR*
1) Hjulets rytmiska rotation (mjukmixning) fungerar inte	*Varning: mjukmixningsläget startas automatiskt efter 15 minuters inaktivitet (start av maskinen, dosering, flaskutmatning, etc.)* *1a) Kontrollera alla preliminära krav* *1b) Om problemet kvarstår kontaktar du telefonjouren (eftermarknadsavdelningen)*
2) Maskinstarten fungerar inte	*2a) Kontrollera de preliminära kraven* *2b) Kontrollera att uppstarten är ok i webbgränssnittet. Om problemet kvarstår kontaktar du telefonjouren med information om felmeddelandet som visas.*
3) Doseringsprocessen startar inte Ingenting rör sig i maskinen	*3a) Kontrollera de preliminära kraven* *3b) Kontrollera att det inte finns något mekaniskt hinder eller onormala ljud (luckorna är stängda)* *3c) Kontrollera att de horisontella skenorna är rena* *3d) Kontrollera att ventilen är inriktad längs med utmatningsenheten. Vid problem kontaktas telefonjouren*
Inget färgflöde	*3e) Kontrollera att doseringsenheten faktiskt är i högt läge (i kontakt med hjulet)*
4) Dosenheten är kvar i den höga positionen	*4a) Kontakta telefonjouren*
5) Flaskan som ska bytas är inte åtkomlig	*5a) Kontrollera de preliminära kraven* *5b) Kontrollera att det inte finns något mekaniskt hinder* *5c) Kontakta telefonjouren*
6) Cellpluggen kan inte stängas	*7a) Kontrollera att flaskan är rätt placerad på insidan* *7b) Kontrollera cellpluggens skick* *7c) Kontrollera att flaskorna och ventilerna som används är tillverkade av Fillon Technologies* *7d) Om problemet kvarstår kontaktas telefonjouren*

FUNKTIONSSTÖRNINGAR OCH LÖSNINGAR

FUNKTIONSSTÖRNINGAR	*LÖSNINGAR*
8) Doseringen utförs inte rätt	*8a) Kontrollera att ventilerna är rena* *8b) Kontrollera att konen är ren* *8c) Kontrollera att behållaren inte vidrör doseringshöljet* *8d) Kontrollera färgtemperaturen (t.ex. färg som tagits ur förrådet)* *8e) Kontrollera att behållaren är i rätt läge (plattformsinställningar)* *8f) Ta ut plattformen/brickan och kontrollera att den är ren* *8g) Kontrollera att flaskor och ventiler är tillverkade av Fillon Technologies* *8h) Kontrollera att färgreferensen och flaskans läge stämmer överens*
9) Ventilerna är smutsiga	*9a) Kontrollera de preliminära kraven* *9b) Använd en trasa fuktad med Fillon Technologies rengöringsmedel* *9c) Töm och fyll på rengöringskassetten med nytt rengöringsmedel från Fillon Technologies* *9d) Kontrollera ventilens inriktning mot rengöringssystemet. Vid problem kontaktas telefonjouren* *9e) Kontrollera att rengöringssystemet är rent och byt ut det vid behov* *9f) Om problemet kvarstår, kontakta telefonjouren*
10) Trasig eller sliten komponent	*10a) Kontakta telefonjouren (eftermarknadsavdelningen)*

Daisy Wheel Service Hotline

Lundi au Vendredi 7h00 - 19h00
Monday to Friday 7:00 AM - 07:00 PM
Montag bis Freitag von 7:00 Uhr bis 19:00 Uhr

+ 33 2 37 38 66 66 dwsupport@fillontech.com

SPECIFIKATIONER FÖR MÄRKNING OCH ANVÄNDNING

- **En sammanfattning av den information som utrustningen är märkt med**

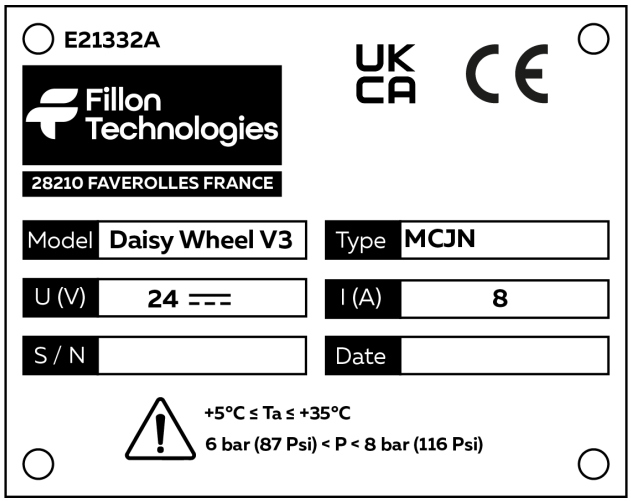

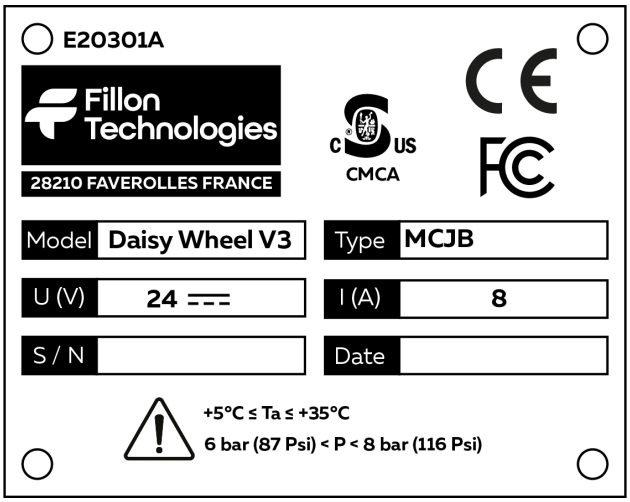

- **Daisy Wheel-maskinen är avsedd för användning inomhus.**

- **Utrustningen är inte avsedd för användning i potentiellt explosiva atmosfärer.**

- **Om utrustningen används på ett sätt som inte anges av tillverkaren kan skyddet i utrustningen försämras.**

- **Specifikation för klassificering av isolering av externa kretsar.**

Den externa strömförsörjningen måste ge en förstärkt isolering mellan elnätet och sekundära delar.

- **Specifikationer för de olika miljöförhållanden som utrustningen är konstruerad för:**
  - Specifikation av föroreningsgraden: “2”
  - Specifikation av överspänningskategorin: II
  - Specifikation av maximal användningshöjd: 2000 m över havet.

- **Specifikation av omgivningstemperatur**

  5 till 35°C/41 till 95°F

- **Max. relativ luftfuktighet :** 80%.

EU/UK-FÖRSÄKRAN OM ÖVERENSSTÄMMELSE

Som tillverkare : FILLON TECHNOLOGIES – 2 ROUTE DE HOUDAN – 28210 FAVEROLLES - FRANKRIKE
Förklarar under eget ansvar att produkterna

Beskrivning: Färgblandningsmaskin,
Typ: Daisy Wheel V3 (type MCJN, MCJB…)

Överensstämmer med kraven i följande europeiska direktiv genom tillämpning av harmoniserade standarder:
Följa följande brittiska lagstiftning genom tillämpning av fastställda standarder:

- Maskindirektivet 2006/42/CE / S.I. 2008 No. 1597 Föreskrifter om leverans av maskiner (säkerhet)

- Lågspänningsdirektivet 2014/35/EU / UK SI 2016 No. 1101 Föreskrifter om elektrisk utrustning (säkerhet)
  - IEC 61010-1:2010 + A1:2016 ; EN 61010-1:2010
    Säkerhetsregler för elektrisk mät-, regler- och laboratorieutrustning
  - IEC 61010-2-051:2015 ; EN 61010-2-051:2015
    Särskilda krav för laboratorieutrustning som används för blandning och omrörning

- Direktiv om elektromagnetisk kompatibilitet 2014/30/EU / S.I. 2016 No. 1091 Föreskrifter om elektromagnetisk kompatibilitet
  - IEC 61000-6-2:2016 ; EN IEC 61000-6-2:2019
    Generiska standarder - Immunitet för industriella miljöer
  - IEC 61000-6-4:2006, AMD1:2010 ; EN 61000-6-4:2007, AMD1:2011
    Generiska standarder - Utsläppsstandard för industriella miljöer
  - IEC 61000-3-2:2014 ; EN 61000-3-2:2014
    Gränsvärden för utsläpp av harmonisk ström
  - IEC 61000-3-3:2013 ; EN 61000-3-3:2013
    Begränsning av spänningsvariationer, spänningsfluktuationer och flimmer

- RoHS-direktivet 2011/65/EU & 2017/2102/UE / S.I. 2012 NO. 3032 Föreskrifter om begränsning av användningen av vissa farliga ämnen i elektrisk och elektronisk utrustning

Le 28 juillet 2022,
Le Président Directeur Général,
Sébastien REINBOLD

Fillon Technologies

Game changer of your market !!