DAISY WHEEL V3

INGEN ATEX - EUROPE

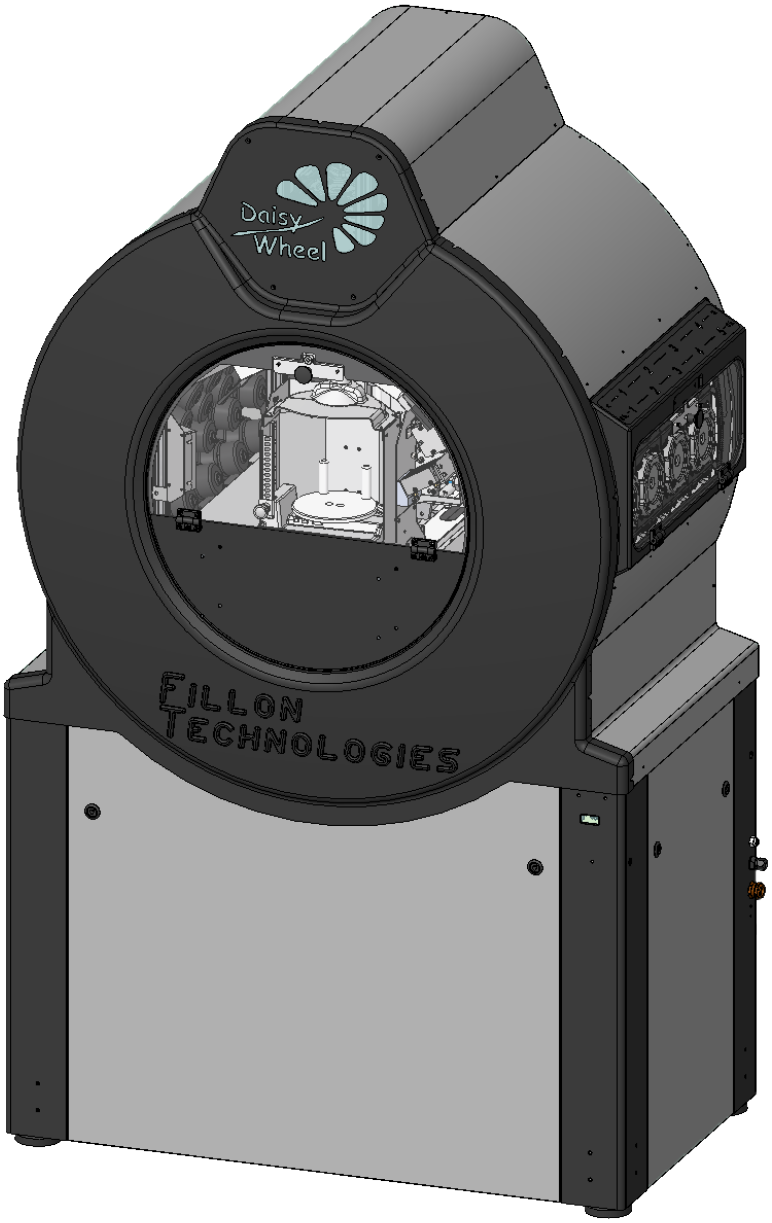

E21852 B

BRUKERVEILEDNING
NO– 01/2025

Fillon Technologies

Fillon Technologies har planlagt, designet og produsert en fargeforberedelsesmaskin som er uovertruffen i bilmarkedet.

Presis og automatisert dosering

Fillon Technologies Group har utviklet spesielle teknologier som gjør Daisy Wheel virkelig unik:

• Automatisert dosering ved hjelp av en ventil, en spole, en vekt og dedikert programvare som kobler alle disse komponentene sammen i sanntid,

• Garantert presisjon på +/- 0,05g,

• Repetert dosering,

• Automatisert fargeblanding av karosserilakk.

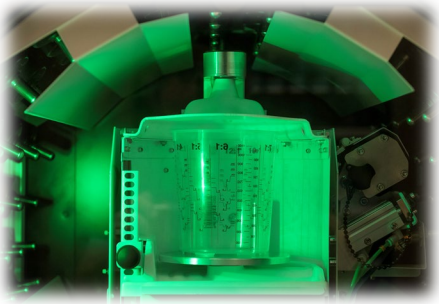

Malingspreservasjon

For å overvinne problemet med å bevare lakk, har Fillon Technologies utviklet en luftfri flaske som forhindrer for tidlig fordampning av lakk-komponenter. Og til slutt forhindrer Daisy Wheel sedimentering av malingen takket være myk blanding med kontinuerlig rotasjon.

• ***Hansker og vernebriller må brukes ved håndtering av maskinen.***

INNHOLDSFORTEGNELSE

4 Generell presentasjon

5-6 Forhåndskrav

7 Installasjon

8-21 Bruk

8-9 Web interface access
10-14 Formula pouring process
15-20 Bottle replacement
21 Cleaning product filling

22 Malingslageret

23 Brukerveiledning

24 Kontakte ettersalg

25 Verktøyfunksjoner

26 Oppdatert

27-31 Råd om vedlikehold

28 Rengjøring av kuppelen
29 Rengjøring av vektpannen
30 Rengjøring av lukene og føringsskinnene
31 Rengjøring av sølebrettet

32 Vedlikehold av ventilene

33-35 Feilkoder

36-37 Sikkerhetsinstrukser

38-39 Feilfunksjoner og løsninger

40 Markering og bruk spesifikasjoner

41 UE/UK-samsvarserklæring

GENERELL PRESENTASJON

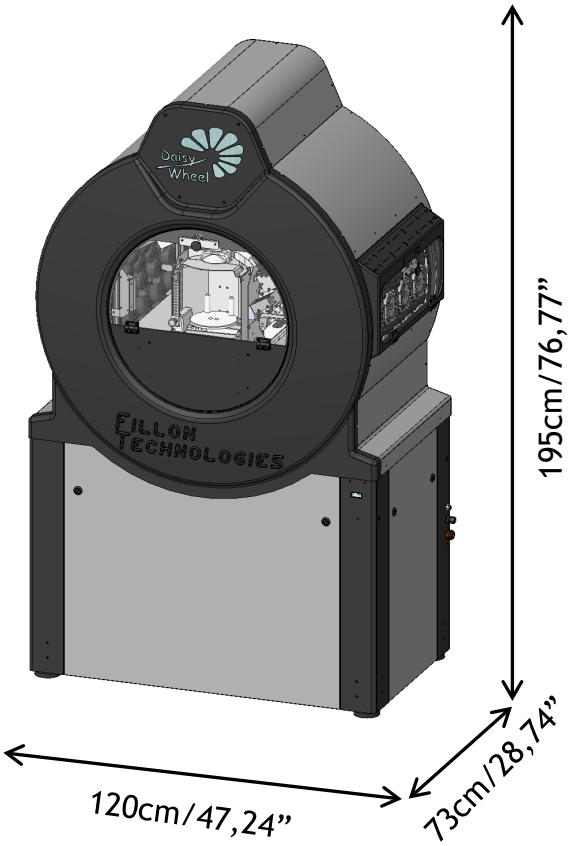

Daisy Wheel

Nettovekt uten flasker : 211kgs

0,5L 1L

Flasker og ventil (samme for begge flasketyper)

Rengjøringsprodukter

<u>Daisy Wheel Tilbehør (ikke integrert i utstyret):</u>

Ruter

Klemmestasjon + momentnøkkel

FORHÅNDSKRAV

✓ **Utstyr som kreves for installasjon av Daisy Wheel og som ikke leveres med produktet**

- Et annet Daisy Wheel-støttebord som kan holde klemmestasjonen.
- En trykkluftadapter for et rør med diameter på 6 mm for kobling til trykkluftnettverk.
- En rett internettforbindelseskabel av kategori RJ45 6 / FTP, for å koble Daisy Wheel-datamaskinen til installasjonen.

✓ **Nødvendige tilkoblinger for installasjon av Daisy Wheel, som skal besørges av brukeren :**

- Luftkobling:

▪ Maskinen må kobles til trykkluftnettet gjennom en trykkluftslange med en diameter på 6 mm. Lufttilstrømningen skal være tørr, uten spor av fuktighet og reguleres mellom 6 og 10 bar (87 og 116 Psi). Nettverket må være utstyrt med et regulatorfilter og en vanntank (dette utstyret leveres ikke av Fillon Technologies eller dets godkjente leverandør)

Nettverkstrykket må være mellom 6 og 8 bar (87 og 116 Psi).

- Elektrisk kobling:

• Påse at egenskapene til strømforsyningen som følger med maskinen, stemmer overens med egenskapene på identifikasjonsplaten. Dette utstyret er designet til å brukes ved hjelp av strømforsyning (primærside):
U = 100-240V / 50-60HZ – I = 4A. Den sekundære Meanwell-blokken leverer 24 V som drifter maskinen.

Denne inngangen er under 24V ⎓ 8A,

▪ Det anbefales på det sterkeste å kontrollere at det utføres kontroller for å sikre at den elektriske installasjonen er i samsvar med nasjonale elektriske koder og lokale forskrifter.
▪ Utstyret må installeres med et elektrisk beskyttelsessystem som er i samsvar med forskriftene.
▪ En 30mA-klassifisert differensialbryter må installeres for å gi beskyttelse til enkeltpersoner og utstyret.
▪ Forsikre deg om at rommet du bruker har et jordpunkt som bare brukes av Daisy Wheel.

Daisy Wheel jording. Denne operasjonen må utføres av en annen sertifisert tekniker enn Fillon Technologies

✓ **Omgivelsestemperatur for å bruke Daisy Wheel:**

- 5° C/41° F < Temperatur < 35° C/95° F

ADVARSEL: Når Daisy Wheel er installert, skal ikke maskinen flyttes mer.

SVÆRT VIKTIG:
Daisy Wheel må installeres på en flat overflate.
Daisy Wheel må installeres ved siden av alt utstyr som kan forårsake vibrasjon.
Daisy Wheel må forbli tilkoblet 24 timer i døgnet.
Alle nyanser lagret utenfor DW, men som er reservert for å fylle maskinen må oppbevares ved optimal brukstemperatur i DW (se anbefalinger fra lakkprodusenten)

FORHÅNDSKRAV

- T-kobling:

Riktig drift av Daisy Wheel, programvareoppdateringer, ekstern feildiagnose og utbedring avhenger alle av installasjonsforholdene som definert nedenfor :

- Daisy Wheel må være koblet til ruteren som følger med den.
- PCen (følger ikke med) som brukes til å kontrollere Daisy Wheel, må være koblet til ruteren (nødvendig konfigurasjon : Windows 10 eller høyere versjoner).
- En rett internettforbindelseskabel av kategori RJ45 6/FTP (følger ikke med) må være koblet til ruteren.
- En GPS-antenne må være installert

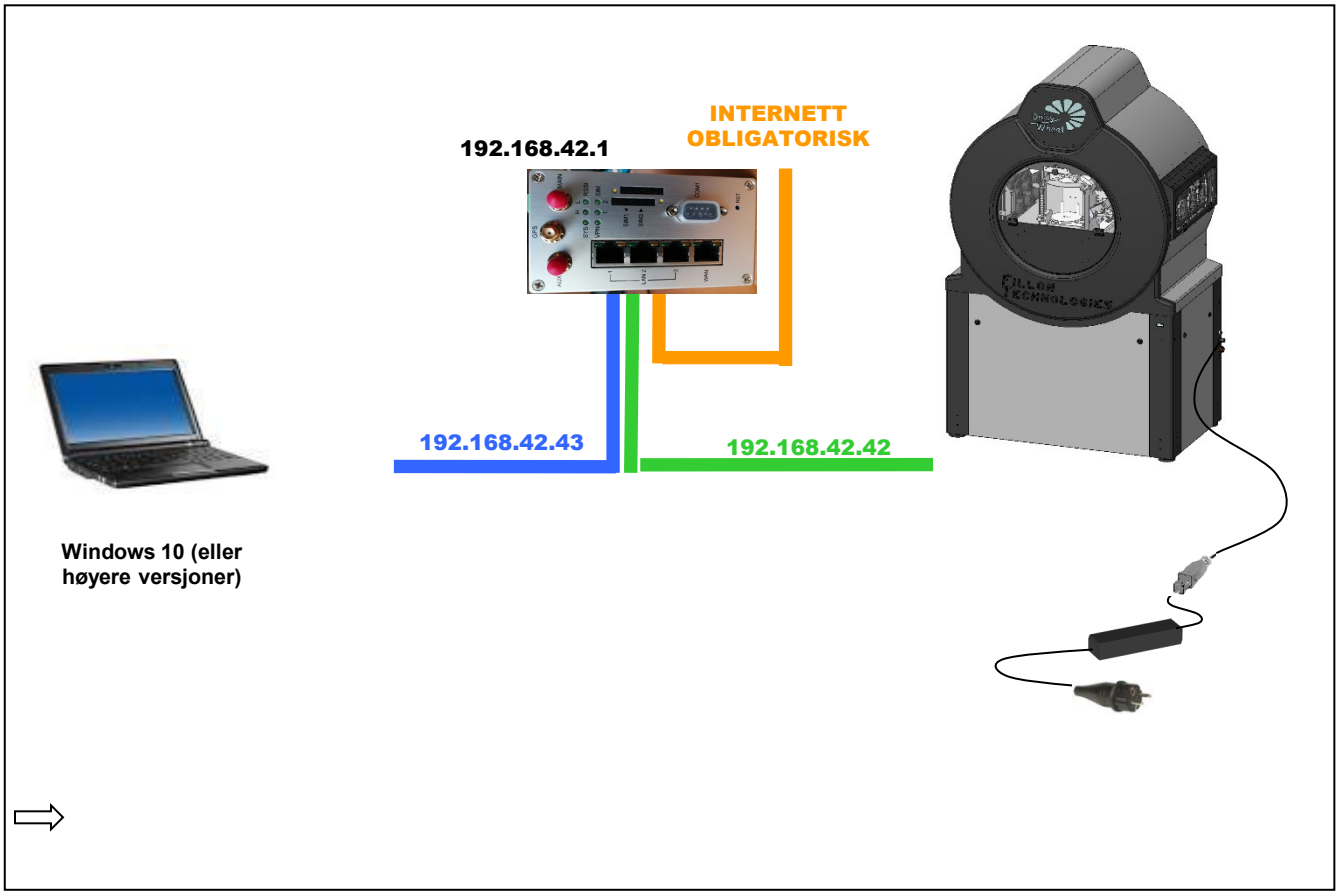

Uavhengig av konfigurasjonen av etableringene, må portene 22, 80, 123, 514, 2020 være åpne for denne nettverksundersamlingen.

Følgende programvare skal installeres på kontroll-PCen :
Phobos (Remote Assistance - FR / EN / DE), Firefox
.

INSTALLASJON

✓ Transport og håndtering :

Utstyret leveres i en dedikert trekasse for å sørge for sikkerheten under transport og lagring før installasjon.

✓ Installasjon :

Daisy Wheel kan bare installeres av Fillon Technologies-teknikere eller Fillon Technologies-godkjente teknikere, som bare er kvalifiserte og autoriserte for installasjon og igangkjøring av utstyret.

Når maskinen er installert, skal den kun brukes når den bæres på føttene (under ingen omstendigheter på hjulene som bare skal brukes til installasjon).

BRUK

✓ Myk miksemodus :

Når maskinen ikke er i bruk, går den automatisk inn i myk blande*-modus etter 1 time, for å bevare malingen.
Denne modusen signaliseres av et blått led-lys i maskinen.

✓Tilgang til DWWI-kontrollgrensesnittet (webgrensesnitt) :

For å få tilgang til webgrensesnittet åpner du Firefox og skriver inn maskinens IP-adresse i navigasjonsfeltet eller ved domenenavnet (https://panel.daisywheel.fr).

Når du kommer til hjemmesiden for webgrensesnittet, skriver du inn brukernavn og passord (oppgitt under installasjonen):

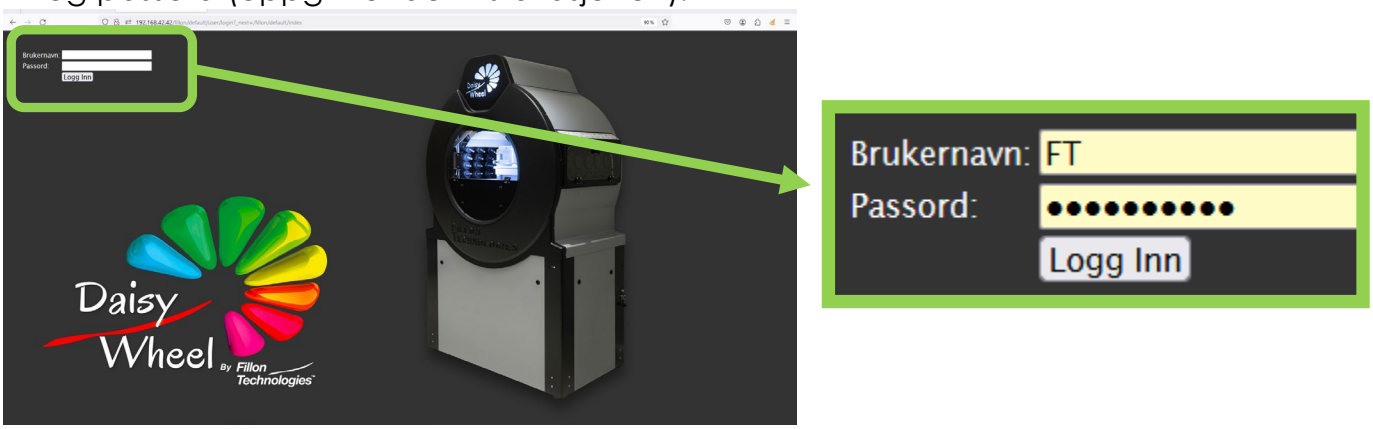

Merknad: 1 Bruker = 1 Brukernavn og hver bruker må logge ut for å la følgende bruker logge inn.

** myk blanding: begrep som brukes til å beskrive hjulets kontinuerlige rotasjon*

BRUK

✓ Ulike brukerkategorier :

✓ Når du er tilkoblet, kommer du til Daisy Wheel-grensesnittet, der du har tilgang til følgende menyer :

✓ For å starte formelen, trykk på «Hellen»-knappen.

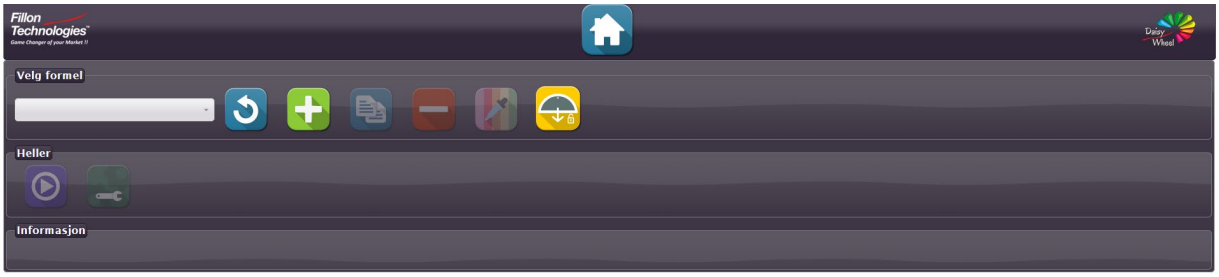

BRUK

Hansker og vernebriller må brukes ved håndtering av maskinen.

✓ Helleprosess for formelen :

1. For å hente formelen fra fargeprogramvaren, trykk på "refresh"-knappen.

2. I «Heller» fanen til Fillon Technologies grensesnittet, velger du ut formelen som skal brukes. Klikk deretter på tasten for å starte formelen (skriv inn ønsket mengde om nødvendig):

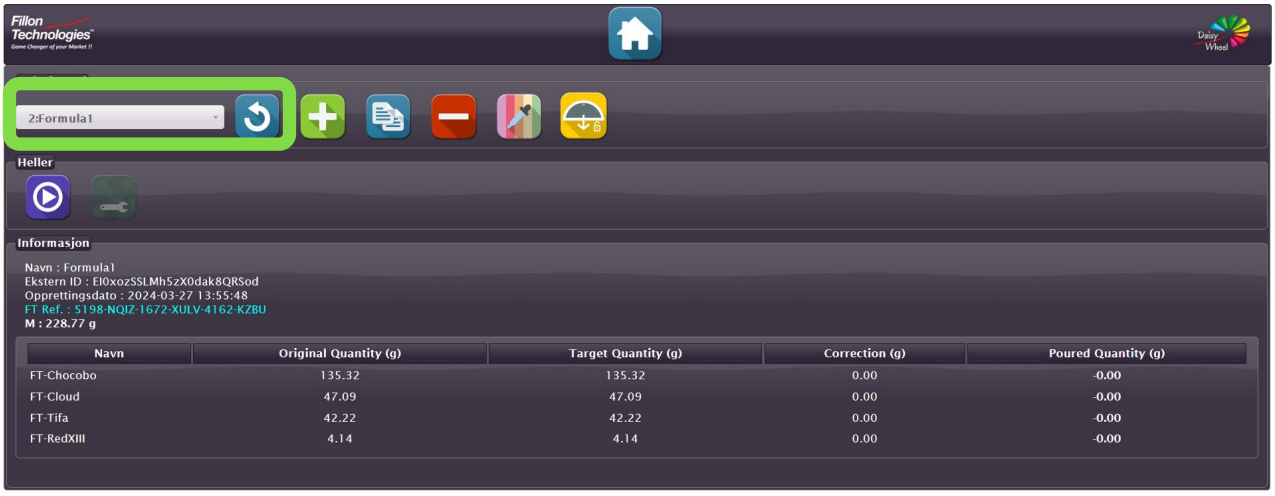

3. Koppen oppdages automatisk. Inntil denne ikke er installert i riktig posisjon, er ikke tasten « Start Formula Now » tilgjengelig :

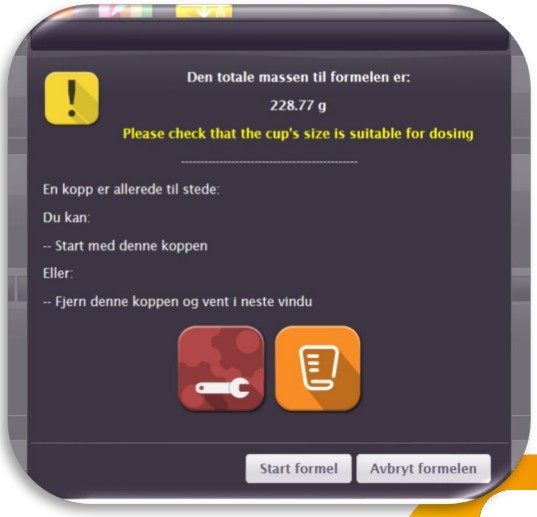

Hansker og vernebriller må brukes ved håndtering av maskinen.

3. Åpne forluken og plasser koppen på vektpannen. Sørg for at kapasiteten passer til mengden som skal doseres

Mengden som skal doseres (i g) vises automatisk slik at du kan velge koppkapasitet.

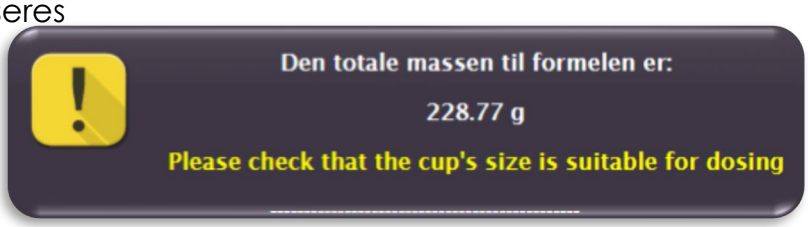

Juster deretter posisjonen til vektpannen med den justerbare plattformen:

Toppen av koppen skal være plassert nærmest kuppelen (~ 1 cm)

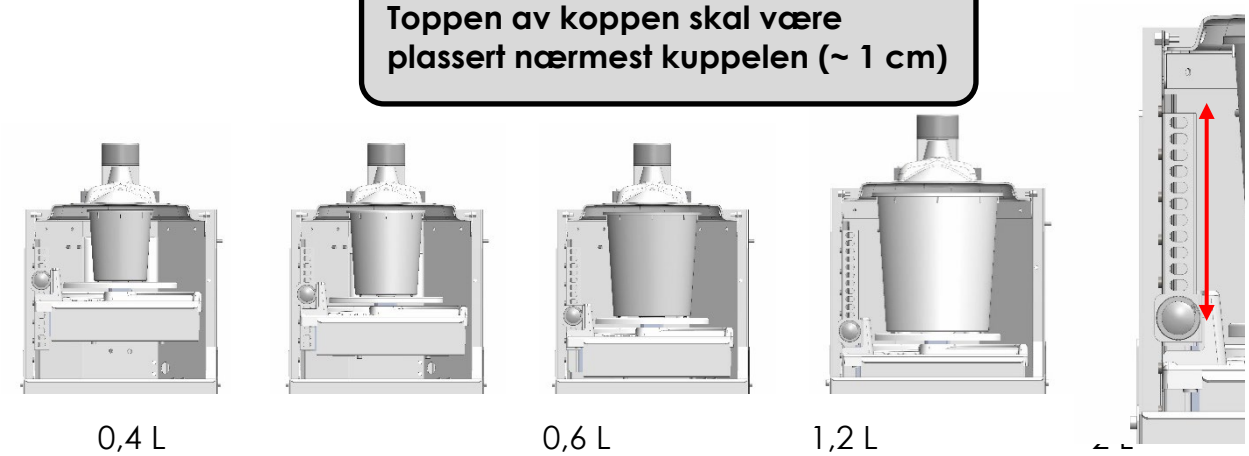

4. Når koppen er riktig plassert, oppdages den av maskinen. Klikk deretter på tasten « Start Formel » som er blitt tilgjengelig.

Hvis den angitte massen ikke samsvarer med dine behov, avbryter du formelen.

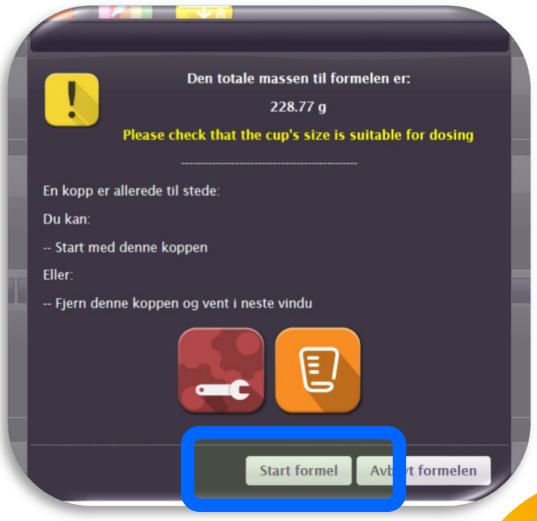

Hansker og vernebriller må brukes ved håndtering av maskinen.

5. Hvis lakkmengden ikke er tilstrekkelig, vises et vindu som ber deg om å bytte ut flasken(e). Klikk på «Gjeninnlasting valgt» (se « Flaskebytte » fra operasjon 4).

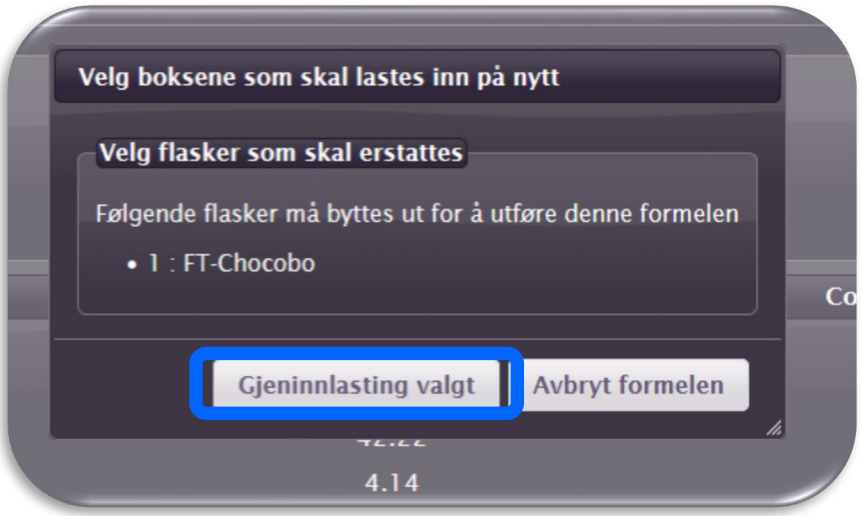

6. Under helling *vises det et vindu som indikerer at formelen er i prosess og luken må* ***<u>må være lukket</u>***.

BRUK

Hansker og vernebriller må brukes ved håndtering av maskinen.

7. T Formelen kan pauses når som helst om nødvendig. Klikk på « Start Formel nå» for å gjenstarte helleprosessen :

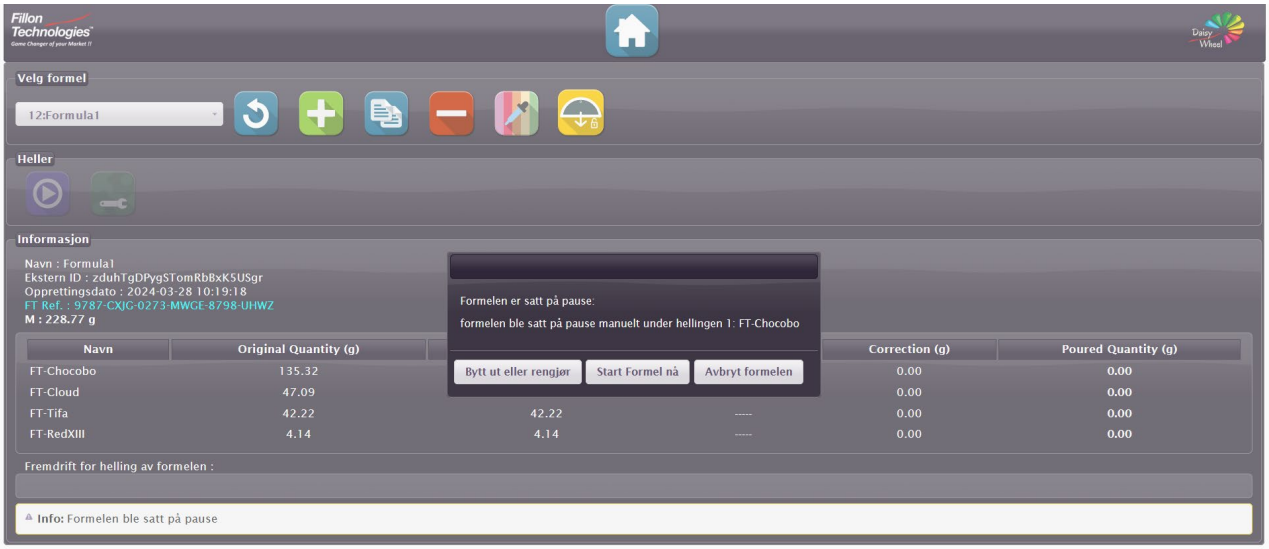

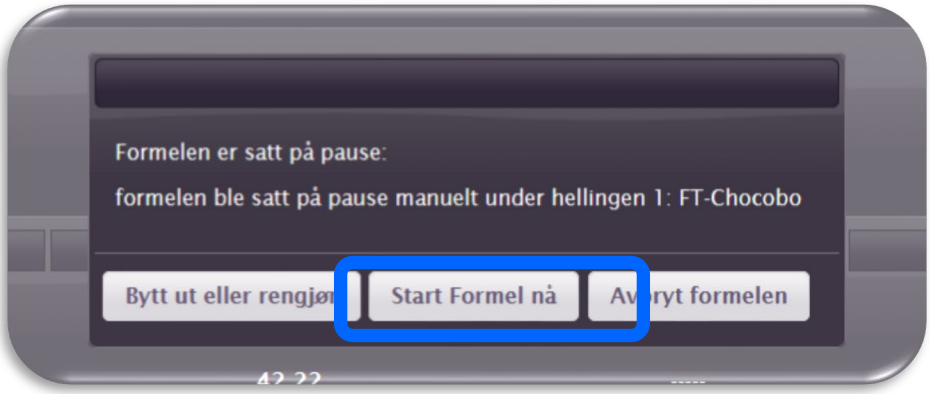

Hansker og vernebriller må brukes ved håndtering av maskinen.

8. When the pouring is completed, two possibilities:

- **Color Job er korrekt avsluttet :**

En grønn tast viser seg.
I følge fargeprogramvaren kan vinduet automatisk forsvinne. I følge fargeprogramvaren som brukes, kan formelen som nettopp er fullført, automatisk avbrytes.

- **Color Job er ikke korrekt fullført :**

En rød tast viser seg.
I dette tilfellet indikerer et banner nederst på skjermen feiltypen når du klikker på ok. Kontakt DW support og angi tydelig feilkoden som vises.

Advarsel : Husk å lukke luken for å gå tilbake til myk blandemodus (god malingsbevaring)

BRUK

Hansker og vernebriller må brukes ved håndtering av maskinen.

✓ Erstatning av tomme flasker :

1. Åpne fanen «Bytt».

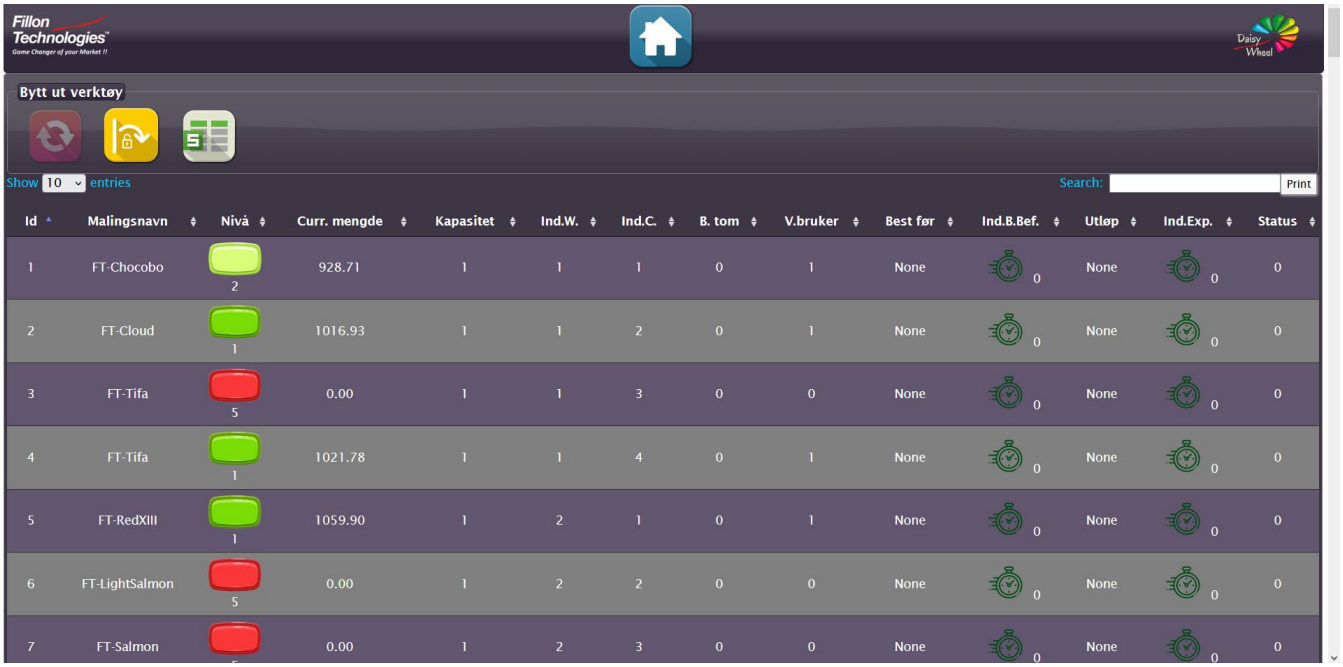

Id	Malingsnavn	Nivå	Curr. mengde	Kapasitet	Ind.W.	Ind.C.	B. tom	V.bruker	Best før	Ind.B.Bef.	Utløp	Ind.Exp.	Status
1	FT-Chocobo	2	928.71	1	1	1	0	1	None	0	None	0	0
2	FT-Cloud	1	1016.93	1	1	2	0	1	None	0	None	0	0
3	FT-Tifa	5	0.00	1	1	3	0	0	None	0	None	0	0
4	FT-Tifa	1	1021.78	1	1	4	0	1	None	0	None	0	0
5	FT-RedXIII	1	1059.90	1	2	1	0	1	None	0	None	0	0
6	FT-LightSalmon	5	0.00	1	2	2	0	0	None	0	None	0	0
7	FT-Salmon		0.00	1	2	3	0	0	None	0	None	0	0

"Løs ut"-knappen.

"Åpne sidedør"-knappen.

"Generer rapportfil"-knappen.

Hansker og vernebriller må brukes ved håndtering av maskinen.

2. I fanen «Bytt», velger du fargen som skal sprutes på arket. Du kan også søke etter farge i « Search »

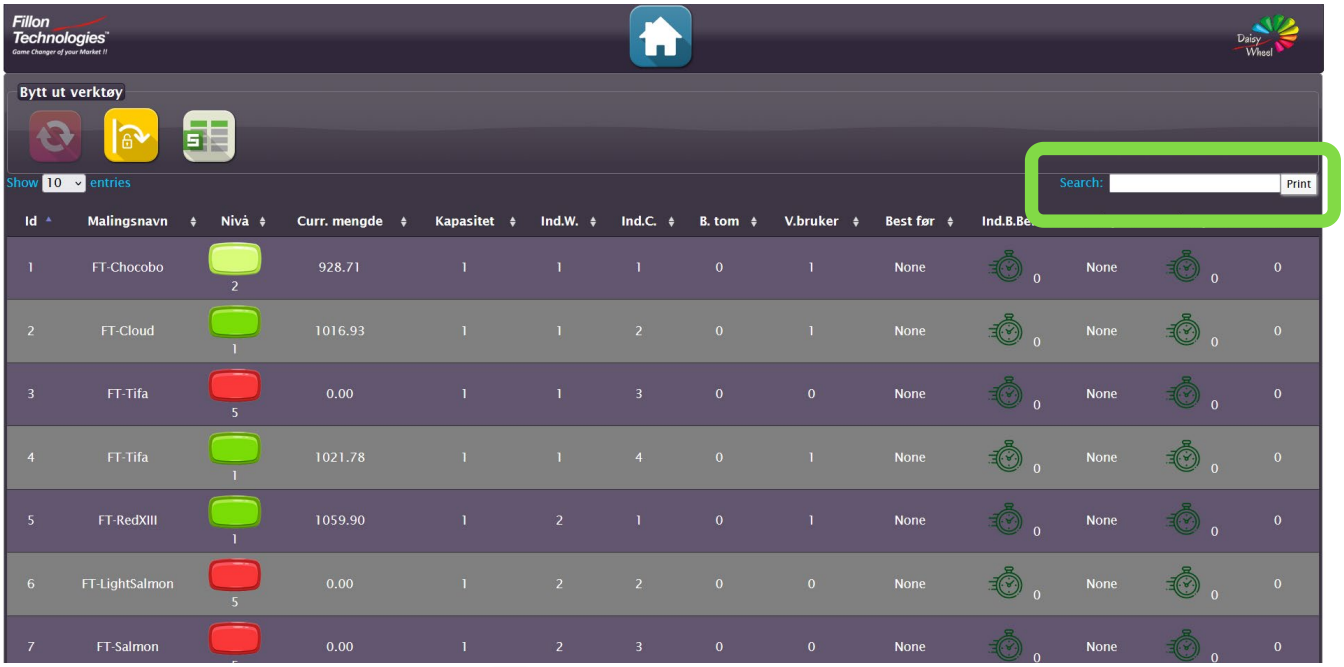

3. Klikk på "Eject"-knappen og vent på at flasken skal skytes ut :

4. Åpne sidedøren og fjern flasken som skal skiftes ut på følgende måte :

4a/ Skru av cellepluggen fra sin riktige posisjon som angitt på skjermen :

4b/ Fjern flasken fra posisjon.

Hansker og vernebriller må brukes ved håndtering av maskinen.

5. Sett en tom flaske på klemmestasjonen :

5a/ To muligheter :

- Den tomme flaskeventilen kan gjenbrukes. I dette tilfellet skal du skru den av flasken med momentnøkkelen og plassere den på klemmestasjonen, på det dedikerte stedet (som vist nedenfor).
- Når den tomme flaskeventilen når maksimalt brukstall, skal du kaste den i søppelkassen dedikert til dette formålet, og plassere den nye ventilen på klemmestasjonen, på det dedikerte stedet (som vist nedenfor).

5b/ Rist den nye flasken før installasjon i maskinen, i henhold til malingsprodusentens anbefalinger.

5c/ Plasser en ny flaske på klemmestasjonen ved å bruke måleren som tilsvarer kapasiteten (0,5 L eller 1 L):

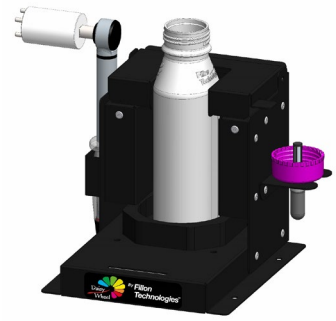

0,5 L flaske plassering

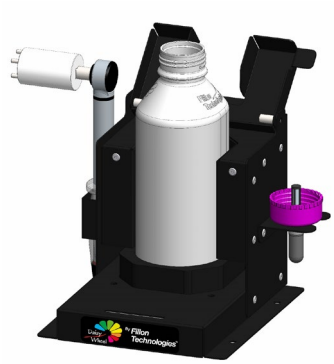

1 L flaske plassering

5d/ Fjern den nåværende ventilen og kast den i søppelkassen dedikert til denne typen avfall.

5e/ Skru ventilen på den nye flasken ved hjelp av momentnøkkelen dedikert til dette formålet (ventil som skal gjenbrukes, eller ny ventil).

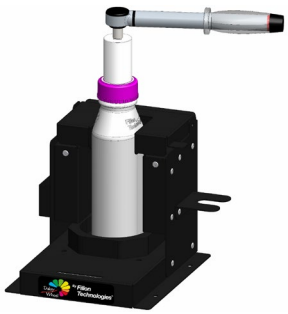

BRUK

Hansker og vernebriller må brukes ved håndtering av maskinen.

5f/ Flasken og ventilen styres i henhold til bruksnumrene ers:

- 1 bruk av flasken
- 7 bruk av ventilen
- Hver av dem må skannes for å være riktig plassert i maskinen og registrere flaske- og ventilutskifting i databasen
- Det har betydning om flasken eller ventilen er skannet først

Hansker og vernebriller må brukes ved håndtering av maskinen.

6. Angi flaskens vekt (i gram):

Det vises et vindu som angir at du må bytte ut flasken

Hansker og vernebriller må brukes ved håndtering av maskinen.

7. Sett flasken tilbake i maskinen på det nøyaktige stedet som er angitt på skjermen :

Lukk cellepluggen.
Kontroller at de 4 pinnene er ordentlig lukket.

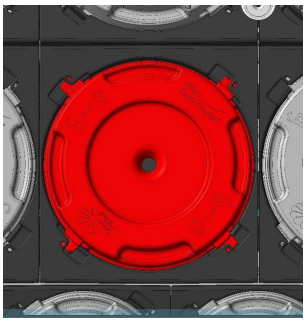

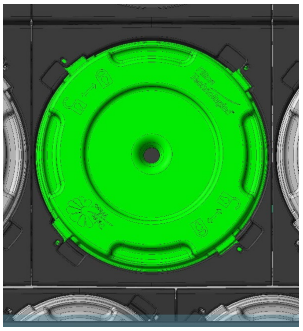

8. Kontroller at dørene er korrekt lukket og klikk « Byttet flaske – Fortsett ».

Hvis du har gjenbrukt en ventil, trykk på « Byttet flaske – Fortsett ».
Grensesnittet vil automatisk markere rekkefølge for validering.

BRUK

Hansker og vernebriller må brukes ved håndtering av maskinen.

✓ Påfyll av rengjøringsmiddelet :

Et vindu vises når rengjøringsmiddelet må fylles på :

Fjern kassetten ved hjelp av den dedikerte knotten, tøm restene av rengjøringsmiddelet og fyll på fra en flaske med Fillon Technologies rengjøringsmiddel :

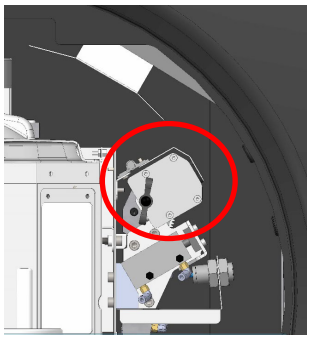

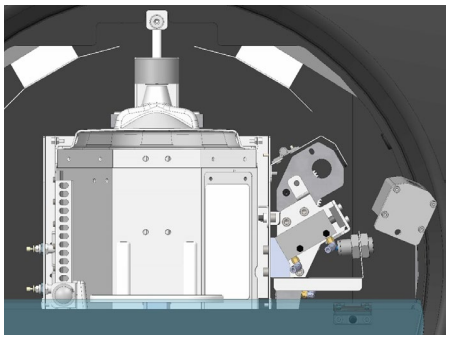

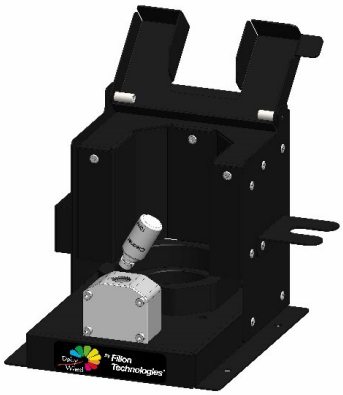

Skann QR-koden som finnes på flasken ved å skru kassetten, for å validere påfylling og omplassering. Så klikker du på « reloaded ".

MALINGSLAGER

Du kan når som helst sjekke malingslageret for å gå videre til erstatningsfargene ved å klikke på «DW lager» fanen.

Show 10 entries Search: Print

Malingsnavn	Id	Hjulindeks	Vognindeks	Kapasitet	Nivå	Curr. mengde	B. Livet	Fyll B. Dato	V. Livet	Fyll V. Dato	Best før	Ind.B.Bef.	Utløp	Ind.Exp.
FT-Chocobo	1	1	1	1	2	928.71	1	2024-02-19 11:24:08	1	2024-02-19 11:24:08	None	0	None	0
FT-Cloud	2	1	2	1	1	1016.93	1	2024-02-19 11:25:29	1	2024-02-19 11:25:29	None	0	None	0
FT-Tifa	3	1	3	1	5	0.00	0	None	0	None	None	0	None	0
FT-Tifa	4	1	4	1	1	1021.78	1	2024-02-19 11:47:30	1	2024-02-19 11:47:30	None	0	None	0
FT-DarkSalmon	8	2	4	1	5	0.00	0	None	0	None	None	0	None	0
FT-LightSalmon	6	2	2	1		0.00	0	None	0	None	None		None	

✓ For å erstatte fargetoner som er på vei ut av lager :

Følg trinnene som angitt i « Empty bottle replacement » (fra side 15 til 20).

Du kan når som helst få tilgang til brukerhåndboken ved å klikke på ikonet «Dokumentasjon».

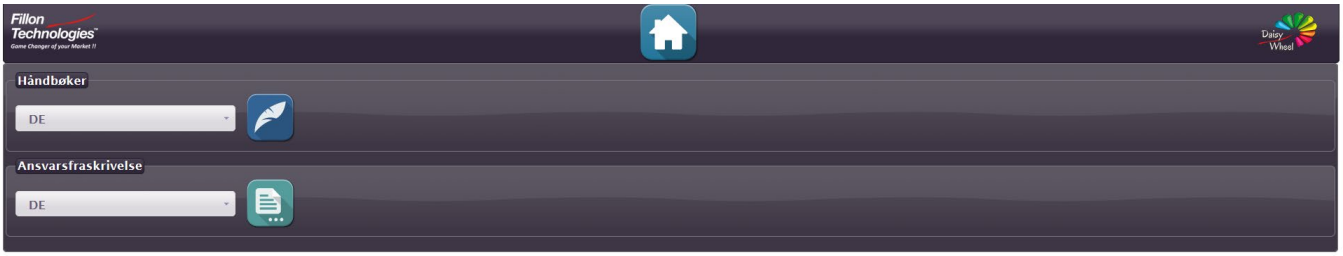

KONTAKT ETTERSALG

Du kan kontakte ettersalg når som helst ved å klikke på «Hotline».

✓ en e-post vil bli sendt direkte til Daisy Wheel hotline :

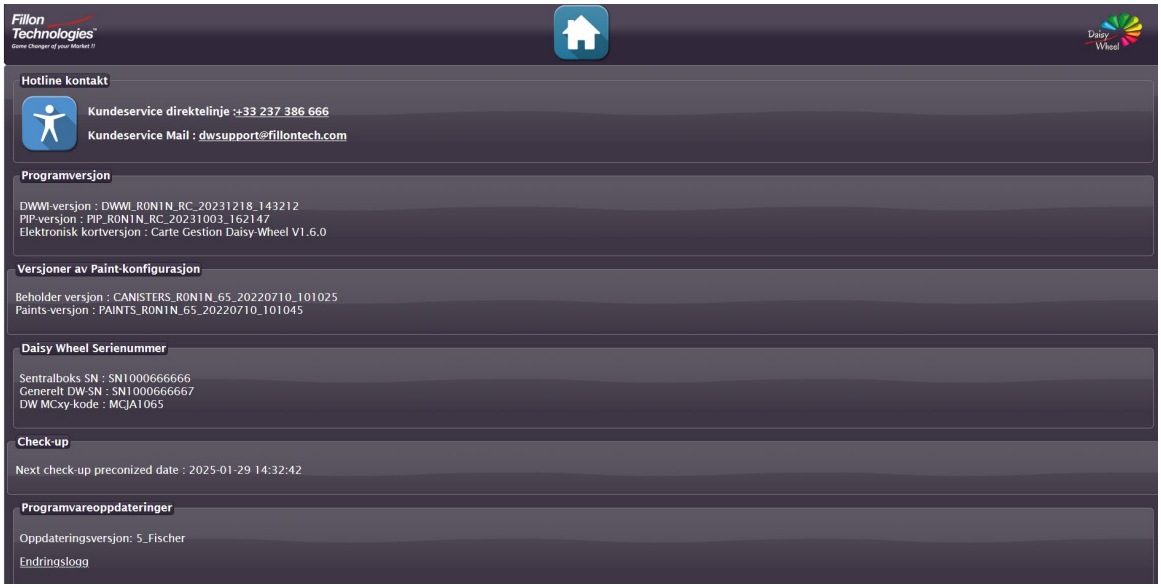

Daisy Wheel Service Hotline

Lundi au Vendredi 7h00 - 19h00
Monday to Friday 7:00 AM - 07:00 PM
Montag bis Freitag von 7:00 Uhr bis 19:00 Uhr

+ 33 2 37 38 66 66 dwsupport@fillontech.com

VERKTØYFUNKSJONER

Egenskaper (maskin- og fangststatus) er tilgjengelige ved å klikke på verktøy-knappen.

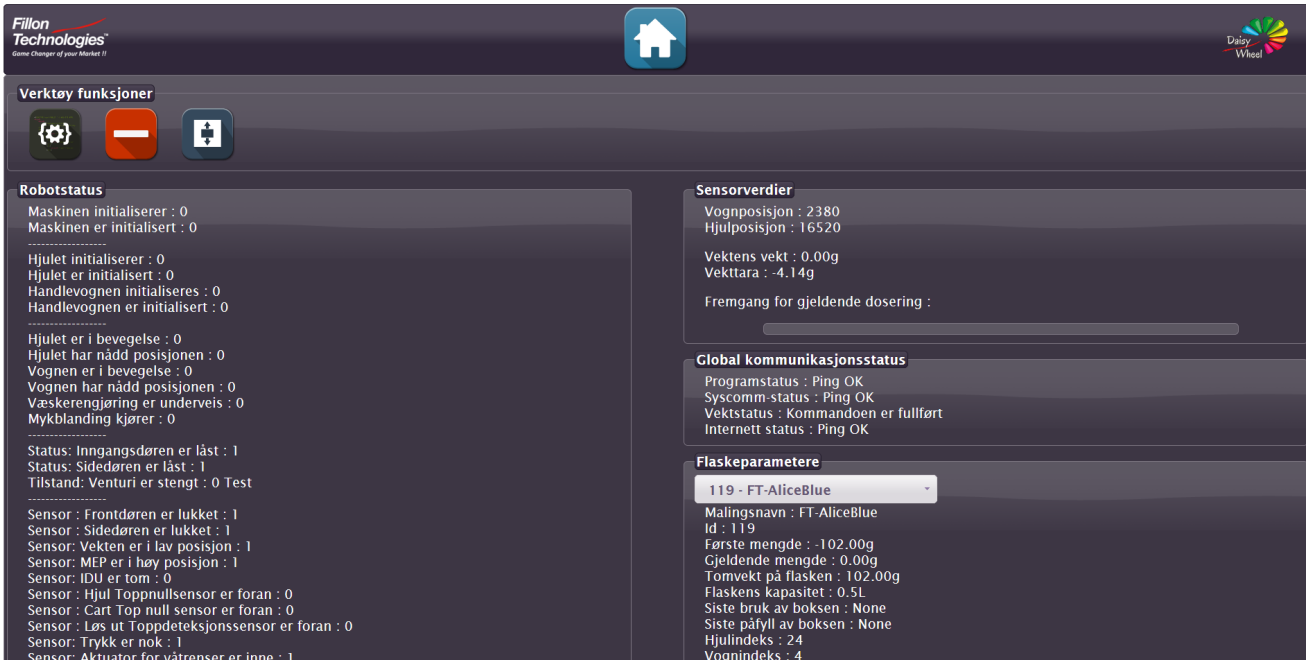

"Start PIP på nytt"-knappen.

Slett alle gjeldende formler i formellisten.

Håndtering av vognen: brukerens forflytning av vognen.

OPPDATERT

Sjekk om nye oppdateringer er tilgjengelige ved å klikke på oppdatering-knappen.

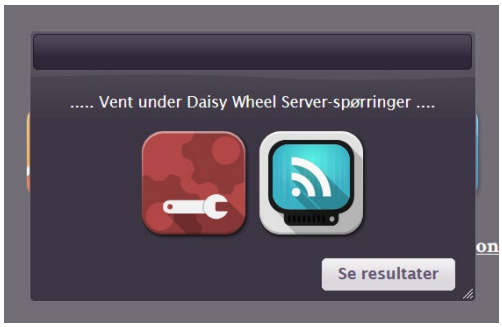

Klikk på "Se resultater" for å starte oppdateringen. Hvis oppdateringer er tilgjengelige, klikker du på "OK".

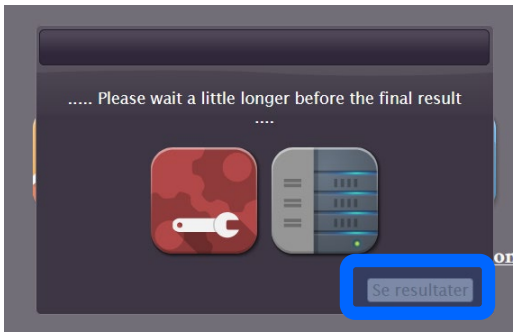

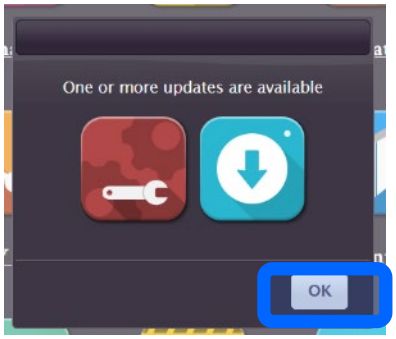

Etter endt oppdatering er det nødvendig å lukke og starte Firefox på nytt.

RÅD ANG. VEDLIKEHOLD

•Det må utføres regelmessig vedlikehold for å sørge for at Daisy Wheel fungerer som det skal.

•Det kommer opp vinduer for å minne deg på å utføre ukentlig eller månedlig vedlikehold :

RÅD ANG. VEDLIKEHOLD

UKENTLIG

Rengjøring av kuppelen	p28
Rengjøring av vektpannen	p29

MÅNEDLIG

Rengjøring av luker	P30
Rengjøring av føringsskinnene	p30
Rengjøring av sølebrettet	p31

RÅD ANG. VEDLIKEHOLD

UKENTLIG:

✓ **Rengjøring av kuppelen :** **5 min**

Sjekk om kuppelen er ren og rengjør den med en klut som er lett fuktet med Fillon Technologies rengjøringsmiddel eller med en Fillon Technologies rengjøringsserviett.

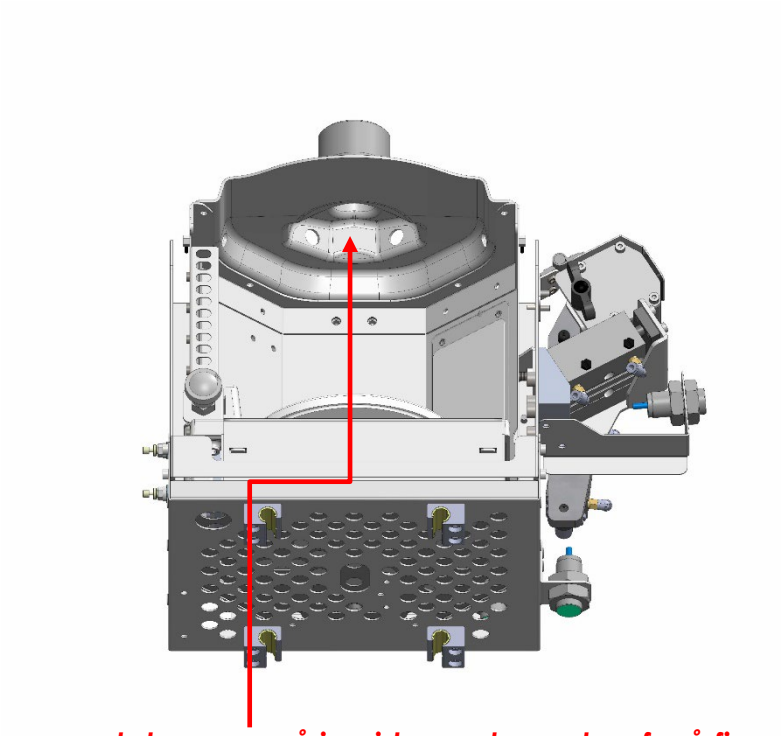

Sørg for å være ekstra nøye på innsiden av kuppelen, for å fjerne alle malingsspor.

RÅD ANG. VEDLIKEHOLD

UKENTLIG:

✓ Rengjøring av vektpannen: 1 min

Kontroller om vektpannen er rengjort, og hvis ikke, så rengjør den med en klut som er lett fuktet med rengjøringsmiddelet fra Fillon Technologies eller med en rengjøringsserviett fra Fillon Technologies.

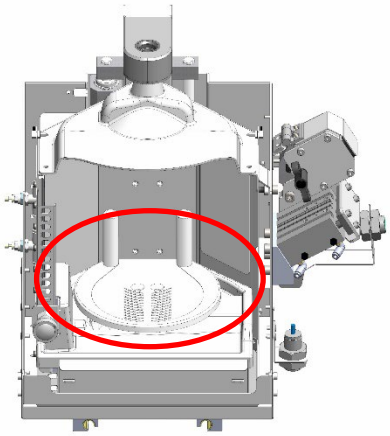

✓ Advarsel! Informasjon om bruk og vedlikehold av vektplattformen

Vær oppmerksom på at vektplattformen til Daisy Wheel-utstyret ditt ikke kan holde en last tyngre enn 5 kg. Med større belastning kan vi ikke lenger garantere drift av denne delen, og følgelig av utstyret ditt. Eventuelle skader som følge av overbelastning over 5 kg på vektplattformen dekkes heller ikke av garantien. Sørg derfor for følgende driftsforhold:

- Ikke deponer laster på over 5 kg på vektplattformen
- Under rengjøring må du ikke legge noe trykk på vektplattformen, men berøre den forsiktig uten å skyve, og bruke det riktige rengjøringsproduktet fra H2O Fillon Technologies.
- Under vedlikeholdsoperasjoner må du følge instruksjonene du er opplært til av våre ettersalg-team.

RÅD ANG. VEDLIKEHOLD

MÅNEDLIG:

✓ **Rengjøring av luker :** **1 min**

Sjekk om det er malingssprut, og rengjør i så fall med en klut lett fuktet med Fillon Technologies rengjøringsmiddel eller en Fillon Technologies rengjøringsserviett.

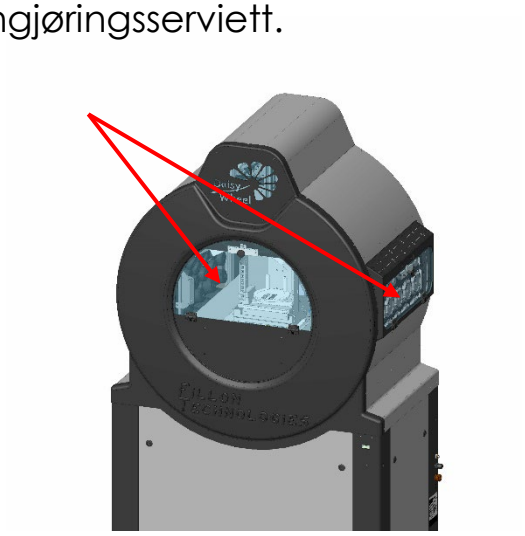

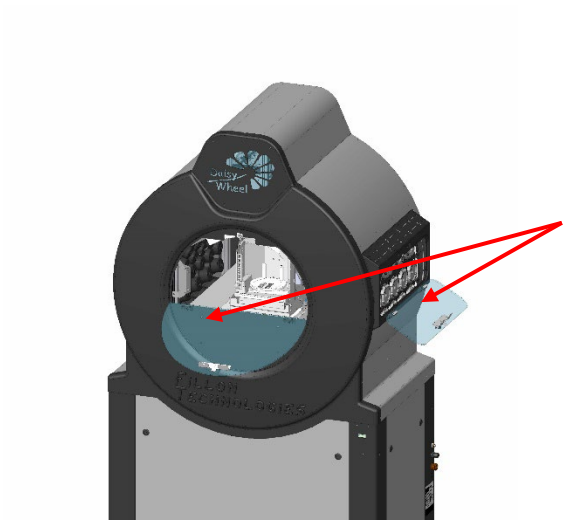

✓ **Rengjøring av føringsskinnene:** **5 min**

1. Kontroller om skinnene er rene.
2. Flytt den sentrale dispenseringsenheten bakover for å få tilgang til skinnene ved hjelp av « Move cart » tasten i vedlikeholdsfanen.
3. Rengjør med Fillon Technologies rengjøringsmiddel.

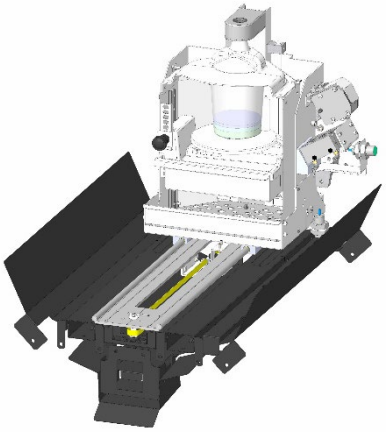

RÅD ANG. VEDLIKEHOLD

MÅNEDLIG:

✓ **Rengjøring av sølebrettet:** **10 min**

1. Kontroller om sølebrettet er rent, og gå videre til følgende trinn hvis ikke.
2. Fjern vektpannen med en 4 mm unbrakonøkkel.
3. Rengjør sølebrettet med en klut som er lett fuktet med rengjøringsmiddelet fra Fillon Technologies.
4. Sett sølebrettet tilbake med en 4 mm unbrakonøkkel.
5. Kontroller at sølebrettet ikke berører veieskålen.

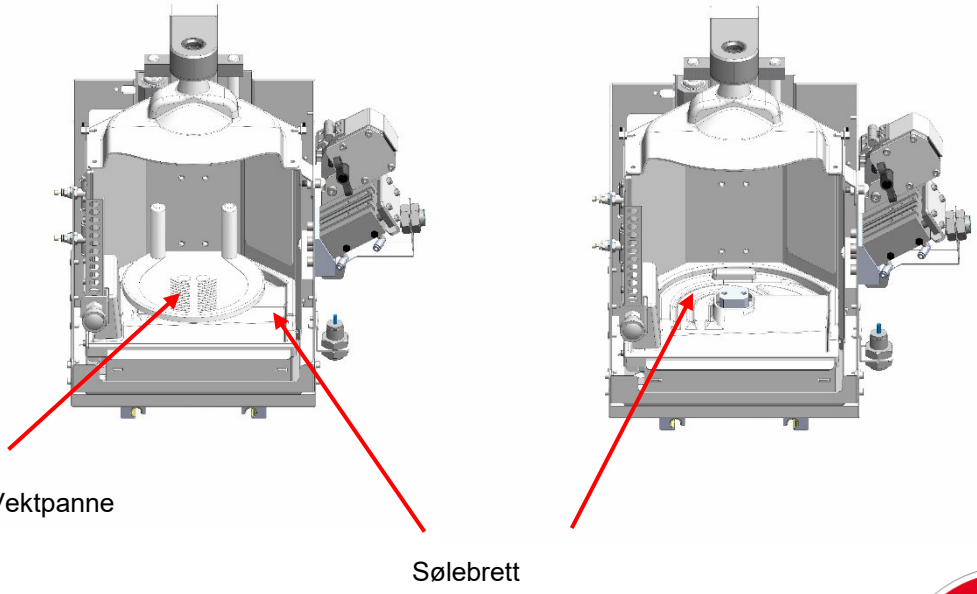

VEDLIKEHOLD AV VENTILER

✓ Det vises et vindu som informerer deg om at ventilvedlikeholdet må utføres :

✓ Merknad : Dette vedlikeholdet er obligatorisk og må utføres ellers vil maskinen bli blokkert.

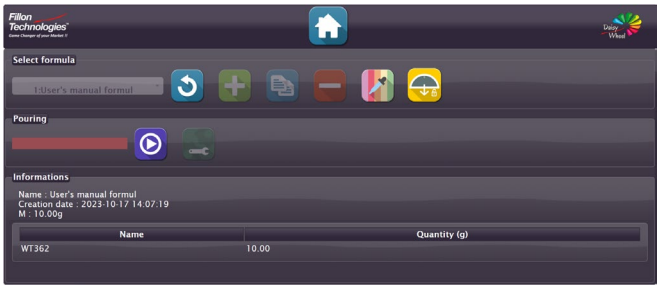

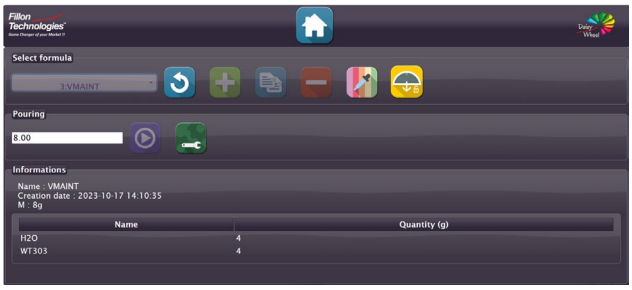

FEILKODER

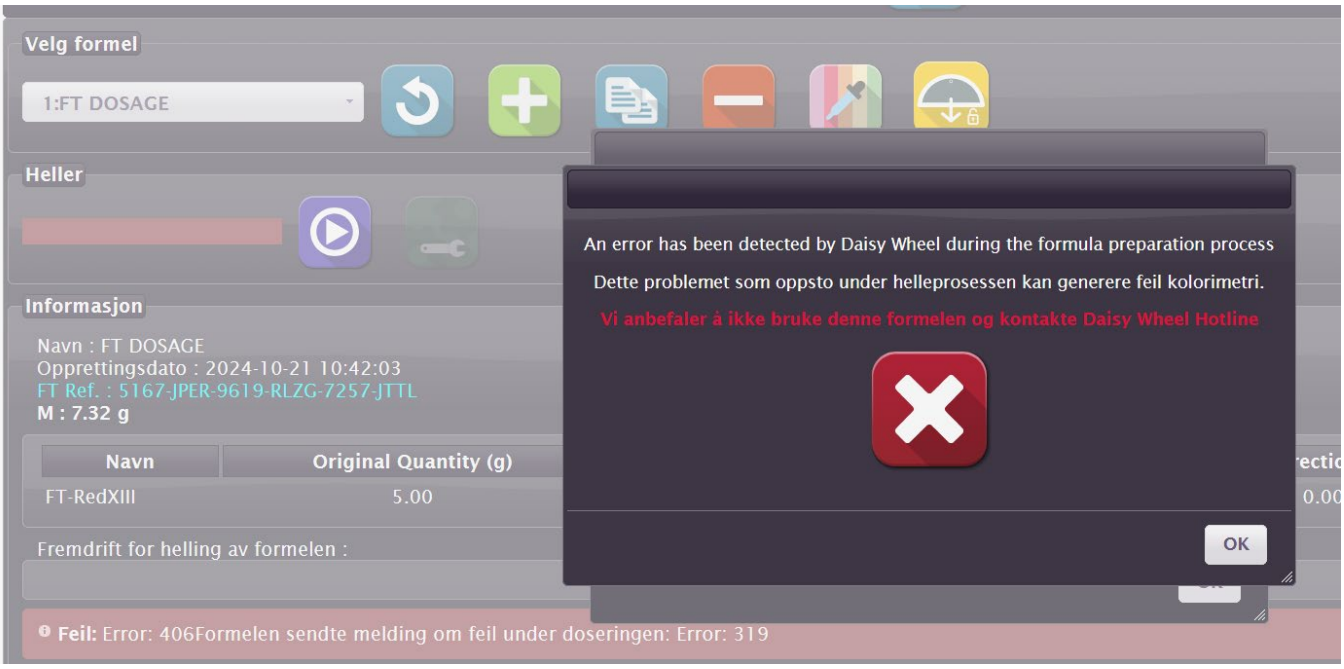

40x feil:
Kode for systemstatus.
Se detaljer i tabellen.

3xx feil:
Feilkode.
Se detaljer i tabellen.

Koder for systemstatus:

Kode	Beskrivelse	
405	Feil status	Detaljene om feilen vises på Daisy-Wheel-grensesnittet. Se listen nedenfor for mer informasjon.
406	Sett status på pause	

FEILKODER

Liste over feilkoder:

Kode	Beskrivelse	Løsninger
301	Problem med elektronisk kommunikasjon	1) Start PIP på nytt 2) Hvis problemet vedvarer: vennligst kontakt hotline
302	Balanse kommunikasjonsproble m	1) Start PIP på nytt 2) Hvis problemet vedvarer: vennligst kontakt hotline
303	Tett ventil	Følg instruksjonene på skjermen
304	Handlingsproblem / handlingstid	1) Start PIP på nytt 2) Hvis problemet vedvarer: vennligst kontakt hotline
305	Åpent hus	Følg instruksjonene på skjermen
306	Overdosering feil	Følg instruksjonene på skjermen
309	Mangel på rengjøringsmiddel	Følg instruksjonene på skjermen
310	Feil posisjon	1) Start PIP på nytt 2) Hvis problemet vedvarer: vennligst kontakt hotline
311	Usikker handling	1) Start PIP på nytt 2) Hvis problemet vedvarer: vennligst kontakt hotline
312	Trykkfeil	Følg instruksjonene på skjermen, valideringsknappen slippes når riktig trykk påføres
313	Standard tarasaldo	1) Sjekk stabiliteten til Daisy-Wheel 2) Sjekk at bøtta ikke berører kuppelen 3) Sjekk balansen for renslighet 4) Hvis problemet vedvarer: vennligst kontakt hotline
315	Feil lukkeventil	1) Følg instruksjonene på skjermen 2) Bytt ventil og ikke bruk malingen fra potten 3) Start doseringen på nytt
319	Maksimal overdosefeil	Følg instruksjonene på skjermen

FEILKODER

Feil ved staut glogal:

Kode	Beskrivelse	Løsninger
1_DWGS	Initialiseringsproblem	Kontakt hotline
2_DWGS	Syscom-problem	1) Start PIP på nytt 2) Hvis problemet vedvarer: vennligst kontakt hotline
3_DWGS	Feil i dørene	Følg instruksjonene på skjermen
4_DWGS	Mislighold av saldo	1) Start PIP på nytt 2) Hvis problemet vedvarer: vennligst kontakt hotline

Hvis feilnummeret er større enn 4, vennligst kontakt hotline.

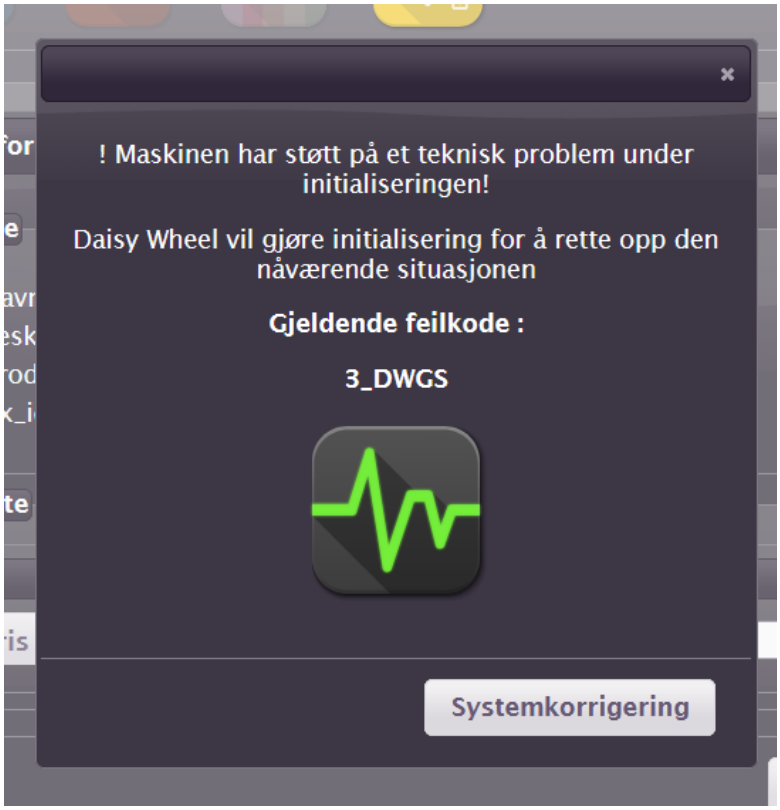

SIKKERHETSINSTRUKSER

- **Bruksområde**

Du har nettopp kjøpt en DAISY WHEEL modell mikser-doser maskin produsert av FILLON TECHNOLOGIES.

Dette utstyret er designet til bruk av karosseripersonell og tilsvarende bransjer.

- **Markering**

Europeisk fellesskap: se EF-samsvarserklæringen og produsentens identifikasjonsplate på maskinen

Andre land: se produsentens identifikasjonsplate på maskinen.

Produsenten fraskriver seg alt ansvar ved manglende overholdelse av instruksjonene nedenfor og/eller hvis maskinspesifikasjonene er endret og/eller hvis maskinen brukes til et annet formål enn som beskrevet i denne veiledningen.

SIKKERHETSINSTRUKSER OG RISIKOANALYSE:
GENERELLE INSTRUKSER ANG. SIKKERHET OG HÅNDTERING AV UTSTYR

Før igangsetting:

FARE:

▫ Monter maskinen i et ventilert rom som er beskyttet mot vibrasjoner og dårlig vær. Maskinens omgivelsestemperaturområde må være mellom +5 °C og +35 °C.

Dette området kan endres ved lagring og bruk av temperaturen på malingsprodukter (se Paint Manufacturers' datablad)

ADVARSEL:

▫ For din egen sikkerhet bruk hansker under installasjon

Advarsel for eksplosive atmosfærer: maskinen må monteres i en sone som tilsvarer merkingen på produsentens identifikasjonsplate. Directive 99/92/EF, som dekker sikkerheten til arbeidstakere utsatt for risiko i eksplosive atmosfærer, gjelder uten unntak i alle medlemsland av EU. I andre land skal du overholde gjeldende forskrifter.

Elektrisk installasjon:

Maskinens elektriske strømforsyning må jordes ved tilkobling av strømkabelen og kobles til en 10A-linje , og beskyttes av en 30mA jordfeilbryter for å beskytte personer og maskinen.

All installasjon, inspeksjon, reparasjon eller justering av de elektriske komponentene skal bare utføres av en kvalifisert elektriker.

▫ Koble maskinen til strømnettet ved hjelp av den medfølgende kabelen.
Bruk av skjøteledninger er forbudt

▫ Stikkontakten plasseres på enden av strømforsyningskabelen som skal kobles til et veggmontert strømuttak som må være permanent tilgjengelig og i en høyde mellom 0,6 og 1,9 m fra gulvet. Stikkontakten er avstengingspunktet for strømforsyningen.

▫ Det er svært viktig at kretsen som maskinen er installert på, er utstyrt med et utkoblingssystem som er i samsvar med standardene EN 60947-2 og EN 60947-3, og utstyrt med et system for å låse det i "åpen" posisjon.

Ved installering:

▫ Maskinen leveres ferdig montert i emballasje.

▫ Maskininstallatøren må ha fått opplæring av Fillon Technologies.

▫ Under håndteringsfasen skal autorisert personell bruke sikkerhetsutstyr (sko, hansker).

▫ Når maskinen tas ut av transportkassen, skal maskinen kjøres ned rampen på den "lille" kassen på den siden som vender mot rampens helling.

▫ Maskinen flyttes kun på hjulene under installasjonsfasen. Denne fasen utføres av autorisert personell.

▫ Når maskinen er installert, hviler den på støtteføttene.

▫ Maskinen må ikke under noen omstendigheter flyttes eller håndteres av brukeren.Translated with DeepL.com (free version)

Ved igangkjøring:

DAISY WHEEL-maskinen har en akustisk effekt under 70 dB(A).

ADVARSEL:

▫ Før igangsetting for bruk, må det kontrolleres at alle flensene er fjernet.

▫ Før igangsetting for bruk må du kontrollere at ingen hindringer hindrer maskinen i å fungere.

▫ Koble maskinen til hovedstrømnettet.

▫ Når maskinen er koblet til strømforsyningen, skal den starte i myk blandemodus (rytmisk rotasjon)

Følg instruksene om idriftsetting som følger med installasjonsinstruksjonene.

SIKKERHETSINSTRUKSER

Ved bruk:

▫ La alltid maskinen være slått på med lukene lukket for å garantere riktig drift.
▫ Før du gjenbruker en beholder, må du sørge for at den er i god stand.
▫ Bare bruk beholdere designet av Fillon Technologies.
▫ Bruk kun godkjente farger i DAISY WHEEL-maskinen.
▫ Følg sikkerhetsinstruksjonene som anbefales av malingsprodusenten.
▫ Overhold instruksene fra brukergrensesnittet under doseringsoperasjoner.

FARE:

I området maskinen er installert i: Ikke røyk - Ikke bruk naken flamme.
▫ Ikke oppbevar noe annet enn den vannbårne malingsledningen i utstyret.
▫ Ikke oppbevar noe på toppen av utstyret.
▫ Sett alltid vernene på plass igjen. De er designet til å beskytte mot skade eller personskade.

ADVARSEL:

▫ Bruk aldri en skadet malingsbeholder i maskinen.
▫ Malingsbeholderne må plasseres riktig i de angitte kabinettene før maskinen tas i bruk.
▫ Rengjør lukene med en fuktig bomullsklut.
▫ For personer med langt hår er det obligatorisk å bruke hårbeskyttelse.
▫ Ikke bruk løstsittende klær, de kan bli fanget opp i maskinen.
▫ Bruk det personlige verneutstyret som anbefales av malingsprodusenten.

FORHÅNDSREGEL:

▫ Ikke la støv- eller malingsrester samle seg på eller i maskinen.

Ved vedlikehold:

Service- og vedlikeholdsinstruksjoner

Alle reparasjoner må utføres av en tekniker som er opplært og kvalifisert av Fillon Technologies.

Koble utstyret fra strømforsyningen før du fjerner eventuelle vern og utfører vedlikehold eller reparasjoner. For å opprettholde ytelsen til maskinen din og redusere risikoen for hendelser som oppstår, anbefales det vanlige vedlikeholdet, som definert nedenfor:

▫ Rengjør dørene med en fuktig klut. Skift dem ut om nødvendig.

▫ Bruk en klut fuktet med Fillon Technologies' rengjøringsprodukt til å rengjøre vektskålen, føringsskinnene og kuppelen (se sidene med vedlikeholdsråd).

▫ Bruk en klut fuktet med Fillon Technologies rengjøringsprodukt til å rengjøre gondolene, oppbevaringsbrettet og rengjøringsmunnstykket (se sidene med vedlikeholdsråd).

▫ Rengjør ventilene med en fuktig svamp, og sett dem på plass igjen.

Etter alle vedlikeholdsoperasjoner må du sørge for at alle sikkerhetsinnretninger som ble fjernet, er satt på plass igjen.
Illustrasjoner i instruksjonene viser reservedelsnumrene.

▫ **Tilleggsdokumentasjon:**

Instruksjonsmanual
Opplæringssertifikat i bruk av maskinen
Video om betjening og vedlikehold

FUNKSJONSFEIL OG LØSNINGER

Forhåndskrav	*a) Kontroller at maskinen er koblet til strømnettet og at nettspenningen er riktig.* *b) Kontroller at front- og sidedørene er helt lukket (fysisk lukket + status for sensorene i vedlikeholdsfanen for webgrensesnittet).* *c) Kontroller at doseringsenheten ikke har holdt seg i høy posisjon (status for sensorene i vedlikeholdsfanen for webgrensesnittet)* *d) Kontroller at rengjøringsmodulen er i stempelstøttet posisjon (status for sensorene i vedlikeholdsfanen for webgrensesnittet)* *e) Koble den elektriske strømforsyningen til maskinen igjen, og kontroller at den blå varsellampen for tilførsel er på.* *f) Kontroller tilkoblingen til luftnettet (6-8 bar/87-116 Psi).* *g) Kontroller nettverkskobling:* *Har du ventet i 1 minutt før du fikk tilgang til kontrollgrensesnittet (webgrensesnitt)?* *Er det strøm til ruteren? (strøm grønt piktogram)* *Samsvarer piktogrammet til RJ45 kontakten på DW-en som blinker?* *o Hvis ikke, kontroller at nettverkskabelen (RJ45) til DW er riktig koblet til ruteren og kontroller statusen* *o Hvis alt er i orden, må du kontrollere at ruteren er riktig konfigurert (i dette tilfellet kontakte nettverksadministratoren)*

FEILFUNKSJONER	*LØSNINGER*
1) Hjulets rytmiske rotasjon (myk blanding) fungerer ikke	*Advarsel: den myke blandemodusen startes automatisk etter 15 minutters inaktivitet (initialisering av maskinen, dosering, flaskeutkast, etc...)* *1a) Kontroller alle forhåndskrav* *1b) Hvis problemet vedvarer, kontakter du hotline (ettersalgstjenesten)*
2) Initialisering av maskinen fungerer ikke	*2a) Kontroller forhåndskrav* *2b) Kontroller at initialiseringen er ok i nettgrensesnittet. Hvis problemet vedvarer, kontakter du hotline med detaljer om feilmeldingen som vises.*
3) Doseringsprosessen starter ikke Ingen bevegelse fra maskinen	*3a) Kontroller forhåndsregler* *3b) Kontroller at det ikke finnes mekaniske hindringer eller unormale lyder (luker lukket)* *3c) Kontroller at de vannrette glideskinnene er rene* *3d) Kontroller at ventilen er godt på linje med dispenseringsenheten. Hvis det oppstår et problem, så kontakt Hotline*
Ingen malingsflyt	*3e) Kontroller at doseringsenheten faktisk er i høy posisjon (i kontakt med hjulet)*
4) Doseringsenheten står fortsatt i en høy posisjon	*4a) Kontakt Hotline*
5) Flasken som skal erstattes er ikke tilgjengelig	*5a) Kontroller forhåndskrav* *5b) Kontroller at det ikke er noen mekanisk hindring* *5c) Kontakt Hotline*
6) Cellepluggen kan ikke lukkes	*7a) Kontroller at flasken er godt plassert inne* *7b) Kontroller tilstanden til cellepluggen* *7c) Kontroller at flaskene og ventilene som brukes er av Fillon Technologies design* *7d) Hvis problemet vedvarer, kontakt Hotline*

FUNKSJONSFEIL OG LØSNINGER

FEILFUNKSJONER	*LØSNINGER*
8) Doseringen er ikke korrekt utført	*8a) Kontroller at ventilene er rene* *8b) Kontroller at kjeglen er ren* *8c) Kontroller at koppen ikke er i kontakt med doseringskabinettet* *8d) Kontroller temperaturen på malingen (f.eks. maling tatt fra lageret)* *8e) Kontroller at koppen er i riktig posisjon (plattforminnstillinger)* *8f) Ta av platen/oppbevaringsbrettet og kontroller at det er rent* *8g) Kontroller at flaskene og ventilene er Fillon Technologies design* *8h) Kontroller at malingsreferansen og -posisjonen til flasken stemmer overens*
9) Ventilene er skitne	*9a) Kontroller forhåndskrav* *9b) Bruk en klut fuktet med Fillon Technologies rengjøringsmiddel* *9c) Tøm og fyll ut rengjøringskassetten med det nye rengjøringsmiddelet fra Fillon Technologies* *9d) Kontroller justeringen av ventilen i forhold til rengjøringssystemet. Hvis det oppstår problemer, kontakt Hotline* *9e) Kontroller at rengjøringssystemet er rent og skift det ut om nødvendig.* *9f) Hvis problemet vedvarer, kontakt Hotline*
10) Ødelagt eller utslitt utstyr	*10a) Kontakt Hotline (ettersalgstjeneste)*

Daisy Wheel Service Hotline

Lundi au Vendredi 7h00 - 19h00
Monday to Friday 7:00 AM - 07:00 PM
Montag bis Freitag von 7:00 Uhr bis 19:00 Uhr

+ 33 2 37 38 66 66 dwsupport@fillontech.com

MERKING OG SPESIFIKASJONER FOR BRUK

- **En oppsummering av informasjonen som utstyret er merket med**

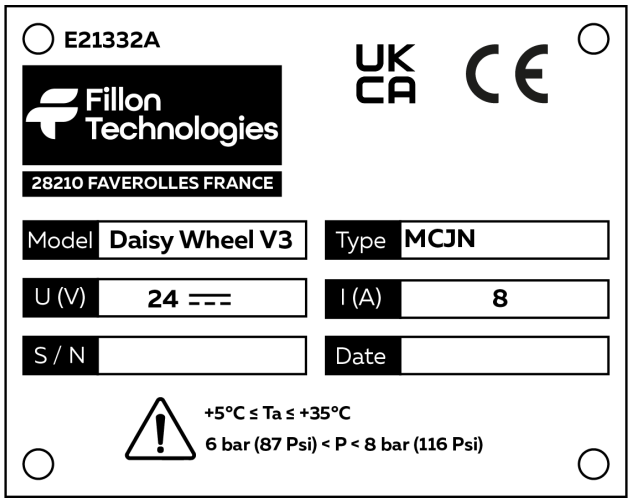

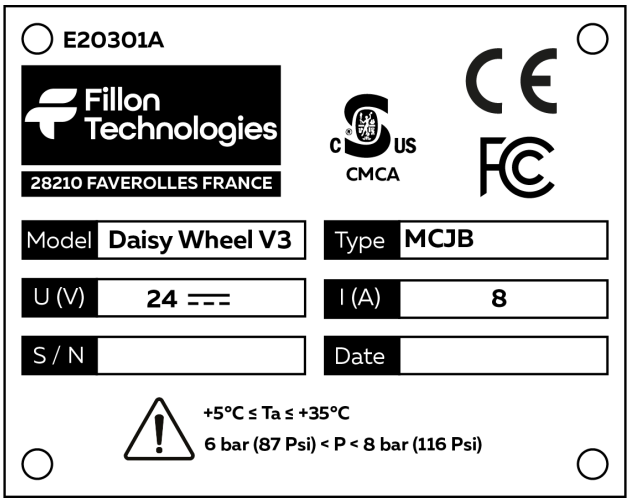

- **Daisy Wheel -maskinen er beregnet for innendørs bruk**

- **Utstyret er ikke beregnet for bruk i områder med eksplosiv atmosfære.**

- **Hvis utstyret brukes på en måte som ikke er spesifisert av produsenten, kan beskyttelsen som leveres av utstyret bli svekket.**

- **Spesifikasjon for vurdering av isolasjon av eksterne kretser.**

Den eksterne strømforsyningen må ha forsterket isolasjon mellom nettet og sekundære deler.

- **Spesifikasjoner for spekteret av miljøforhold som utstyret er designet for:**
  - Spesifikasjon av forurensningsgrad: ”2”
  - Spesifikasjon av overspenningskategori: II
  - Spesifikasjon for maksimal brukshøyde: 2000 m over havnivå.

- **Spesifikasjon for vurdering av omgivelsestemperatur**

  5 til 35 °C / 41 til 95 °F

  Maksimal relativ luftfuktighet: 80%

UE / UK SAMSVARSERKLÆRING

Som produsent: FILLON TECHNOLOGIES – 2 ROUTE DE HOUDAN – 28210 FAVEROLLES - FRANKRIKE
Erklærer under eget ansvar at produktene

Beskrivelse: Maling blandemaskin,
Type: Daisy Wheel V3 (type MCJN, MCJB…)

Følgende oppfyller kravene i følgende europeiske direktiver gjennom anvendelse av harmoniserte standarder:
overholde følgende britiske lovgivning gjennom anvendelse av utpekte standarder:

- Direktiv Maskin2006/42/CE / S.I. 2008 No. 1597 Forskrift om levering av maskiner (sikkerhet)

- Lavspenningsdirektiv 2014/35/EU/UK SI 2016 nr. 1101 Forskrift om elektrisk utstyr (sikkerhet)
  - IEC 61010-1:2010 + A1:2016 ; EN 61010-1:2010
    Sikkerhetsforskrifter for elektrisk måle-, kontroll- og laboratorieutstyr
  - IEC 61010-2-051:2015 ; EN 61010-2-051:2015
    Spesielle krav til laboratorieutstyr som brukes til blanding og omrøring

- Direktiv om elektromagnetisk kompatibilitet 2014/30/EU/SI 2016 nr. 1091 Forskrift om elektromagnetisk kompatibilitet
  - IEC 61000-6-2:2016 ; EN IEC 61000-6-2:2019
    Generiske standarder - Immunitet for industrielle miljøer
  - IEC 61000-6-4:2006, AMD1:2010 ; EN 61000-6-4:2007, AMD1:2011
    Generiske standarder - utslippsstandard for industrielle miljøer
  - IEC 61000-3-2:2014 ; EN 61000-3-2:2014
    Utslippsgrenser for harmonisk strøm
  - IEC 61000-3-3:2013 ; EN 61000-3-3:2013
    Begrensning av spenningsvariasjoner, spenningssvingninger og flimmer

- RoHS-direktiv 2011/65/EU & 2017/2102/EU/SI 2012 NO. 3032 Forskrift om begrensning av bruken av visse farlige stoffer i elektrisk og elektronisk utstyr

28. juli 2022,
Styreleder og administrerende direktør,
Sébastien REINBOLD

Fillon Technologies

Game changer of your market !!