DAISY WHEEL V3

ATEX - EUROPE

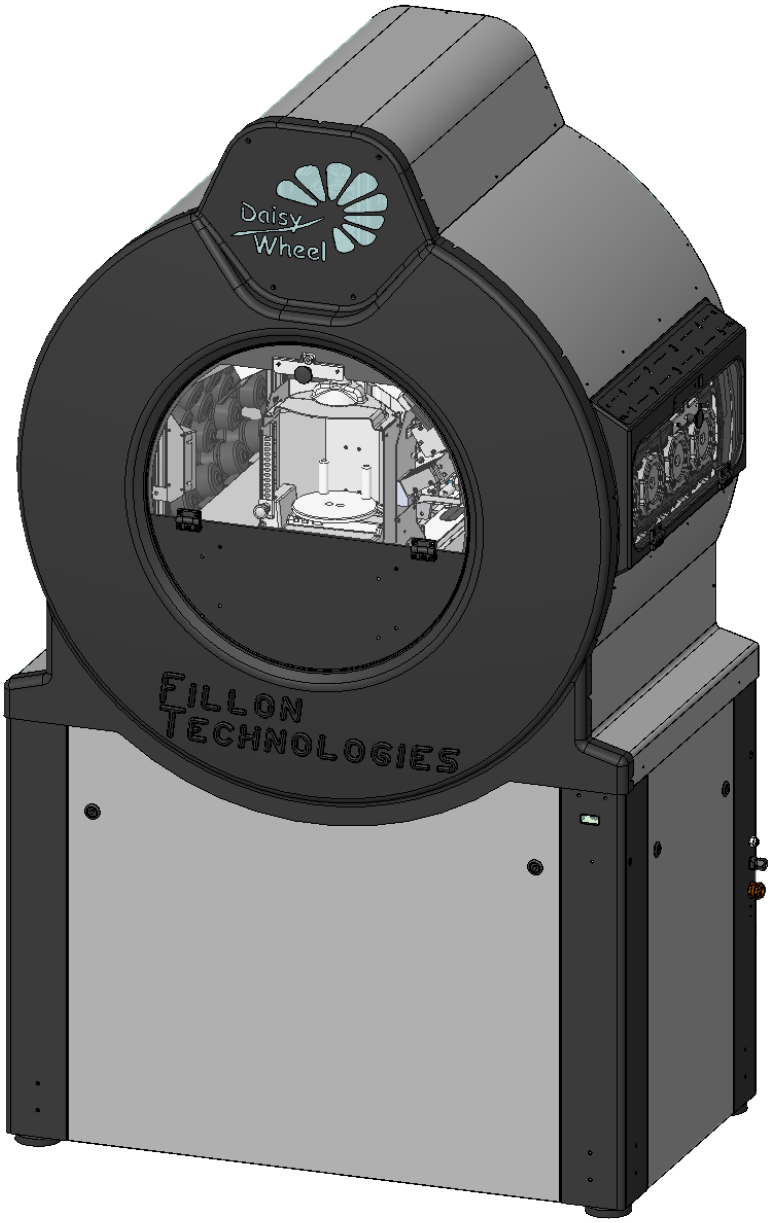

MANUAL DE USUARIO
ES – 01/2025

E21762 B

Fillon Technologies

Fillon Technologies ha concebido, diseñado y fabricado una máquina de preparación de color sin parangón en el mercado de la automoción.

Dosificación precisa y automatizada

El Grupo Fillon Technologies ha desarrollado tecnologías especiales que convierten a Daisy Wheel en una máquina realmente única:

• Dosificación automatizada mediante una válvula, un solenoide, una báscula y un software especializado que combina todos estos componentes en tiempo real

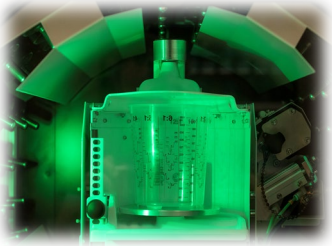

• Precisión garantizada de +/- 0,05 g

• Repetición de la dosificación

• Automatización de la preparación del color de la pintura para carrocería

Conservación de la pintura

Para solucionar el problema de conservación de la pintura, Fillon Technologies ha desarrollado una botella sin aire que evita la evaporación prematura de los componentes de la pintura. Finalmente, gracias a la rotación continua de la mezcla suave, Daisy Wheel impide la sedimentación de la pintura.

Se deben llevar guantes y gafas de seguridad cuando se manipula la máquina.

ÍNDICE

4 Presentación general

5-6 Requisitos preliminares

7 Instalación

8-21 Uso

- *8-9 Acceso a la interfaz web*
- *10-14 Proceso de vertido de la fórmula*
- *15-20 Sustitución de la botella*
- *21 Llenado de producto de limpieza*

22 Existencias de pinturas Contacto con postventa

23 Manual de usuario

24 Contacto con postventa

25 Herramientas

26 Actualizar

27-31 Consejo de mantenimiento

- *28 Limpieza de la cúpula*
- *29 Limpieza del plato de la báscula e información sobre el uso de la báscula*
- *30 Limpieza de las puertas y de los rieles guía*
- *31 Limpieza de la bandeja de vertidos*

32 Mantenimiento de las válvulas

33-35 Códigos de error

36-37 Instrucciones de seguridad

38-39 Fallos de funcionamiento y soluciones

40 Especificaciones de marcado y uso

41 Declaración UE de conformidad

PRESENTACIÓN GENERAL

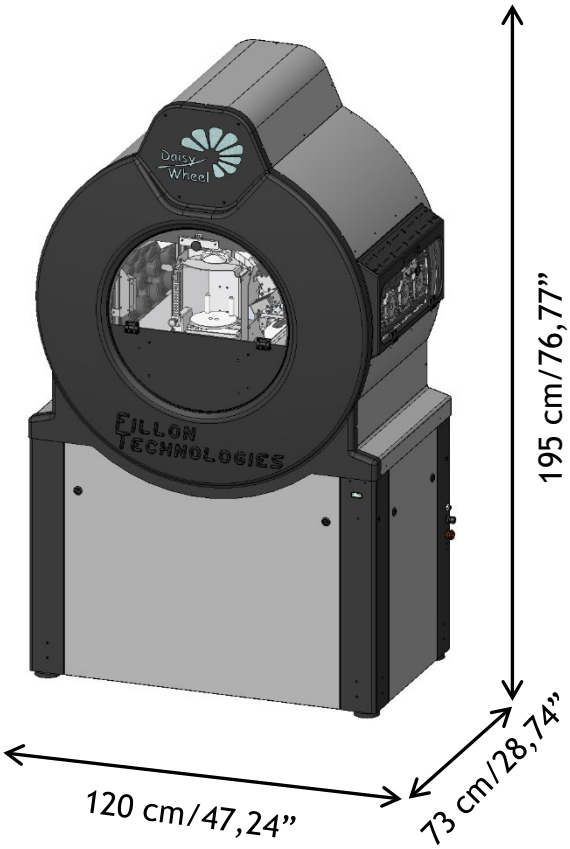

Peso neto sin botellas:
211 kg

Daisy Wheel

0,5 L 1 L

Botellas y válvula (las mismas para ambos tipos de botella)

Productos de limpieza

<u>Accesorios de Daisy Wheel (no integrados en el equipo)</u>:

Router

Estación de fijación + llave dinamométrica

REQUISITOS PRELIMINARES

✓ **Equipo necesario para la instalación de la Daisy Wheel no incluido**

- Una segunda mesa de apoyo de la Daisy Wheel en la que puede colocarse la estación de fijación.
- Un adaptador de aire comprimido para un tubo de 6 mm de diámetro para conectar la red de aire comprimido.
- Un cable de red de categoría RJ45 6 recto FTP para conectar el ordenador de la Daisy Wheel a la instalación.

✓ **Conexiones que debe proporcionar el usuario para la instalación de la Daisy Wheel:**

- Conexión de aire:

▪ Se debe conectar la máquina a la red de aire comprimido con una manguera para aire comprimido de 6 mm de diámetro. El flujo de admisión de aire debe estar seco, sin restos de humedad y regulado entre 6 y 10 bar (de 87 a 116 psi). La red debe estar equipada con un filtro regulador y un depósito de agua (Fillon Technologies o su proveedor oficial no suministran este equipo)
La presión de red debe encontrarse entre 6 y 8 bar (de 87 a 116 psi).

- Conexión eléctrica:

• Asegúrese de que las características de la fuente de alimentación proporcionada para la máquina coinciden con las de la placa de identificación. Este equipo ha sido diseñado para funcionar con una fuente de alimentación (lado primario):
U = 100-240 V/50-60 Hz – I = 4 A. El lado secundario del bloque Meanwell suministra 24 V para alimentar la máquina.

La entrada es a 24 V ⎓ 8 A,

▪ Se recomienda encarecidamente asegurarse de que se llevan a cabo todas las comprobaciones necesarias para tener la seguridad de que la instalación eléctrica cumple los estándares eléctricos nacionales y la normativa local.
▪ El equipo se debe instalar con un sistema de protección eléctrica que cumpla la normativa.
▪ Se debe instalar un interruptor diferencial con una sensibilidad de disparo de 30 mA para proteger a las personas y al equipo.
▪ Asegúrese de que la sala que está utilizando tiene una toma de tierra exclusiva para la Daisy Wheel.

Puesta a tierra de la Daisy Wheel. Esta operación debe ser realizada por un técnico certificado que no sea de Fillon Technologies

✓ **Temperatura ambiente para utilizar la Daisy Wheel:**

- 5 °C/41 °F < temperatura < 35 °C/95 °F

PRECAUCIÓN: Una vez instalada la Daisy Wheel, la máquina ya no debe moverse.

OBLIGATORIO:
La Daisy Wheel se debe instalar sobre una superficie plana.
La Daisy Wheel se debe instalar cerca de cualquier parte del equipamiento que pueda causar vibración.
La Daisy Wheel debe permanecer conectada 24 horas al día.
Todos los tintes almacenados fuera de la DW, pero reservados para rellenar la máquina deben almacenarse a una temperatura óptima de uso en la DW (consulte las recomendaciones del fabricante de pintura)

REQUISITOS PRELIMINARES

- Conexión de TI:

El correcto funcionamiento de la Daisy Wheel, las actualizaciones de software, el diagnóstico de fallo remoto y la rectificación dependen de las siguientes condiciones de la instalación:

- La Daisy Wheel debe estar conectada al router incluido en el suministro.
- El PC (no incluido) utilizado para controlar la Daisy Wheel debe estar conectado al router (configuración requerida: Windows 10 o versiones posteriores).
- Se debe conectar un cable de red de categoría RJ45 6 recto FTP (no incluido) al router.
- Se debe instalar una antena GPS

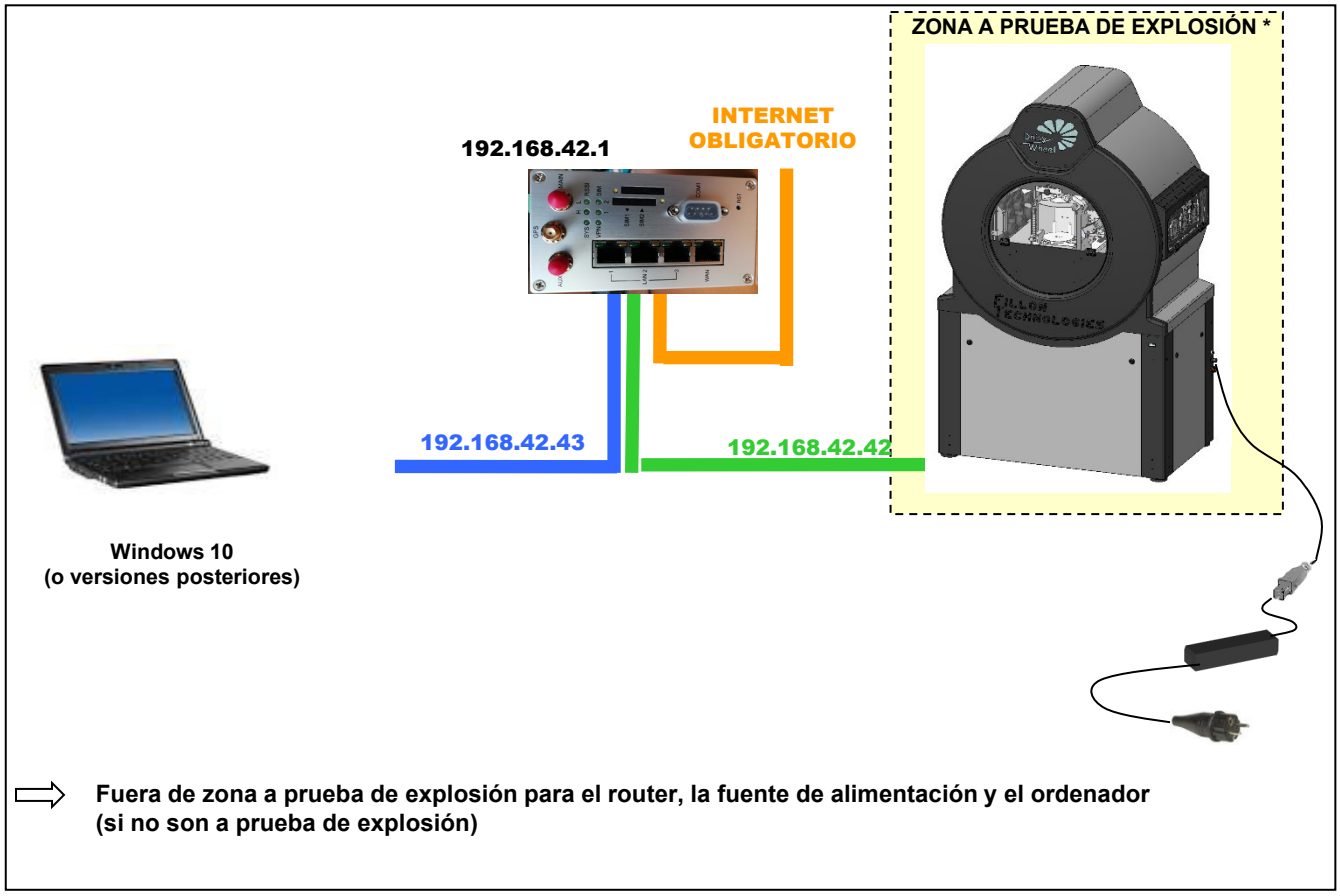

Independientemente de la configuración de las instalaciones, los puertos 22, 80, 123, 514, 2020 deben estar abiertos para este subconjunto de red.

Se debe instalar el siguiente software en el PC de control:
Phobos (asistencia remota para FR/EN/DE), Firefox

INSTALACIÓN

✓Transporte y manipulación:

El equipo se entrega en una caja de madera especial para garantizar su seguridad durante el transporte y el almacenamiento antes de la instalación.

✓Instalación :

Daisy Wheel solo puede ser instalada por técnicos de Fillon Technologies o técnicos autorizados por Fillon Technologies, que son las únicas personas cualificadas y autorizadas para la instalación y la puesta en funcionamiento del equipo.

Una vez instalada, la máquina se debe utilizar siempre sobre sus patas (en ningún caso sobre sus ruedas, que se deben utilizar exclusivamente para la instalación).

USO

✓ Modo de mezcla suave:

Cuando la máquina no está en uso, pasa automáticamente al modo de mezcla suave* al cabo de 1 hora para conservar la pintura.
Este modo se indica mediante una luz led azul en la máquina.

✓Acceso a la interfaz de control de DWWI (interfaz web):

Para acceder a la Interfaz Web, abra Firefox e introduzca la dirección IP de la máquina en la barra de navegación o el dominio (https://panel.daisywheel.fr).

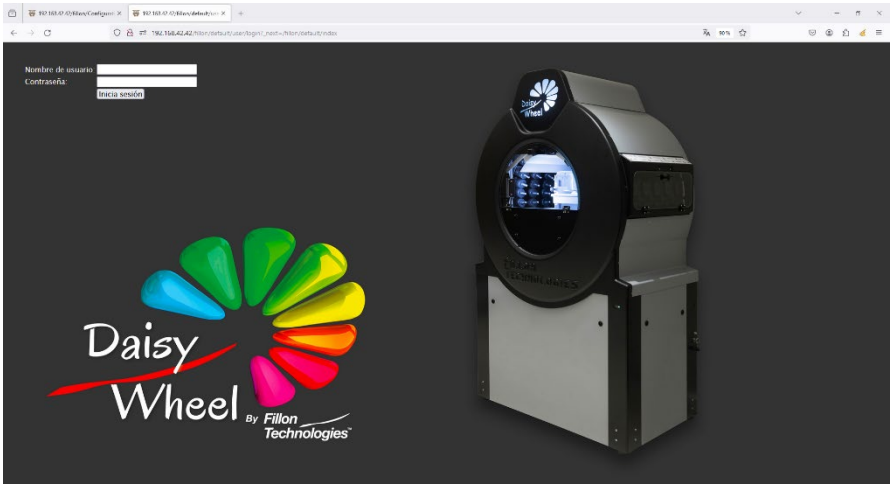

Cuando acceda a la página de inicio de la interfaz web, introduzca su nombre de usuario y contraseña (comunicados durante la instalación):

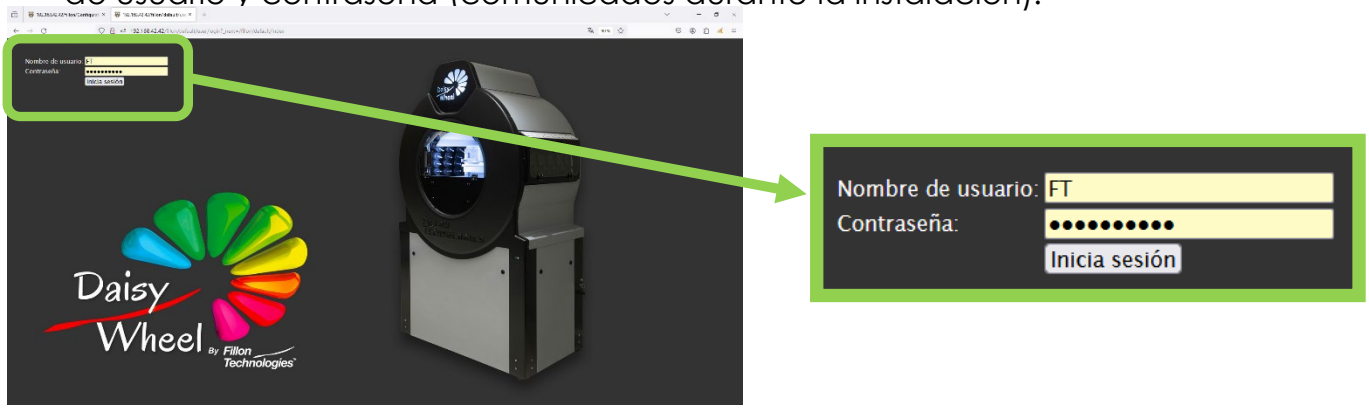

<u>Nota: 1 usuario = 1 nombre de usuario y cada usuario tendrá que cerrar la sesión para permitir que el siguiente inicie sesión</u>.

**mezcla suave: término usado para describir la rotación continua de la rueda*

USO

✓ Interfaz de Daisy Wheel :

✓ Una vez se haya conectado, accederá a la interfaz de Daisy Wheel, desde la que puede acceder a los siguientes menús :

✓ Para iniciar la fórmula, pulse el botón « Vertido ».

USO

Se deben llevar guantes y gafas de seguridad cuando se manipula la máquina.

✓ Proceso de vertido de la fórmula :

1. Para recuperar la fórmula del software de color, pulse el botón "Actualizar"

2. En la pestaña "Seleccionar fórmula" de la interfaz de Fillon Technologies, elija la fórmula que se vaya a preparar Haga clic entonces en el botón "Iniciar fórmula“ para iniciar la formula (si es necesario, introduzca la cantidad deseada):

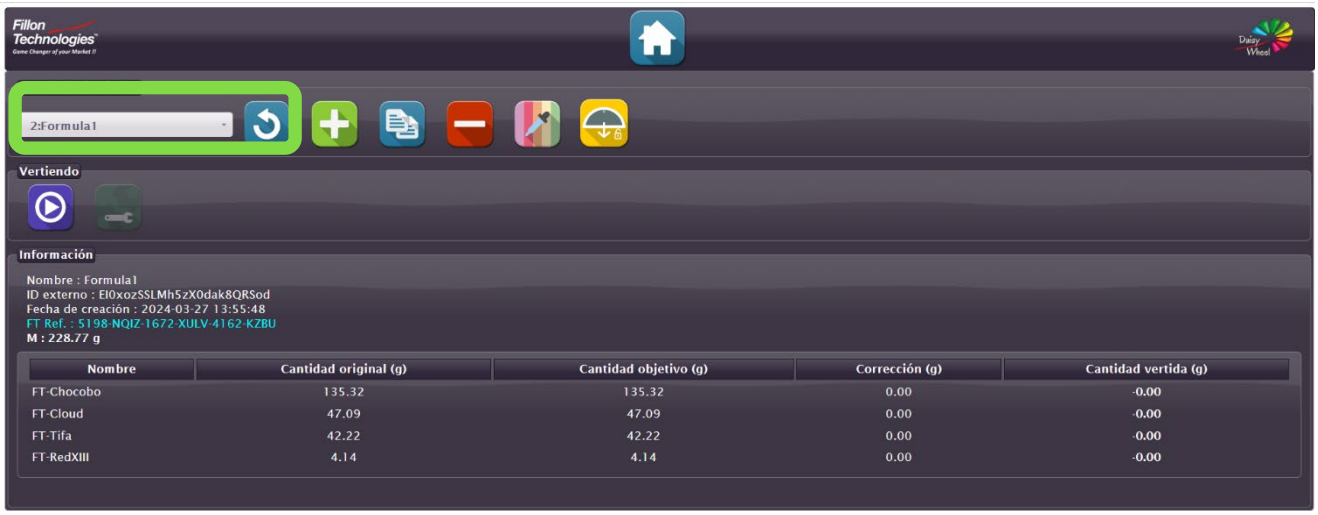

3. El vaso se detecta automáticamente. Hasta que no esté colocado en la posición correcta, no está disponible el botón « Iniciar fórmula ahora »:

USO

Se deben llevar guantes y gafas de seguridad cuando se manipula la máquina.

4. Abra la puerta delantera y coloque el vaso en el plato de la báscula. Asegúrese de que la capacidad es la adecuada para la cantidad que se va a dosificar:

La cantidad que se va a dosificar (en g) aparece automáticamente, permitiéndole seleccionar la capacidad del vaso.

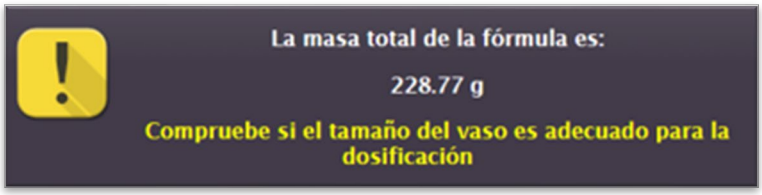

Ajuste entonces la posición del plato de la báscula con la plataforma ajustable:

La parte superior del vaso debe encontrarse lo más cerca posible de la cúpula (~1 cm)

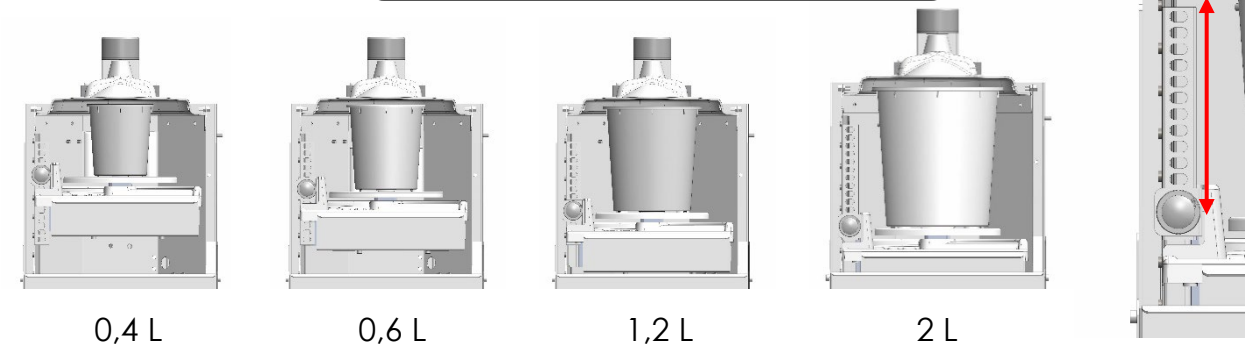

5. Una vez que el vaso esté correctamente colocado, la máquina lo detecta. Haga clic entonces en el botón « Iniciar fórmula » que estará disponible:

Si la masa indicada no corresponde a sus necesidades, cancele la fórmula.

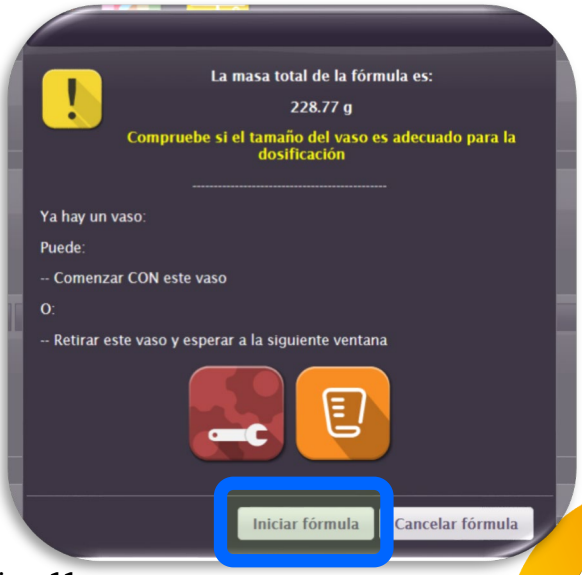

USO

Se deben llevar guantes y gafas de seguridad cuando se manipula la máquina.

6. Si la cantidad de pintura no es suficiente, aparecerá una ventana solicitando que cambie la(s) botella(s). Haga clic en « Recarga seleccionada » (consulte « Sustitución de botella » de la operación 4:

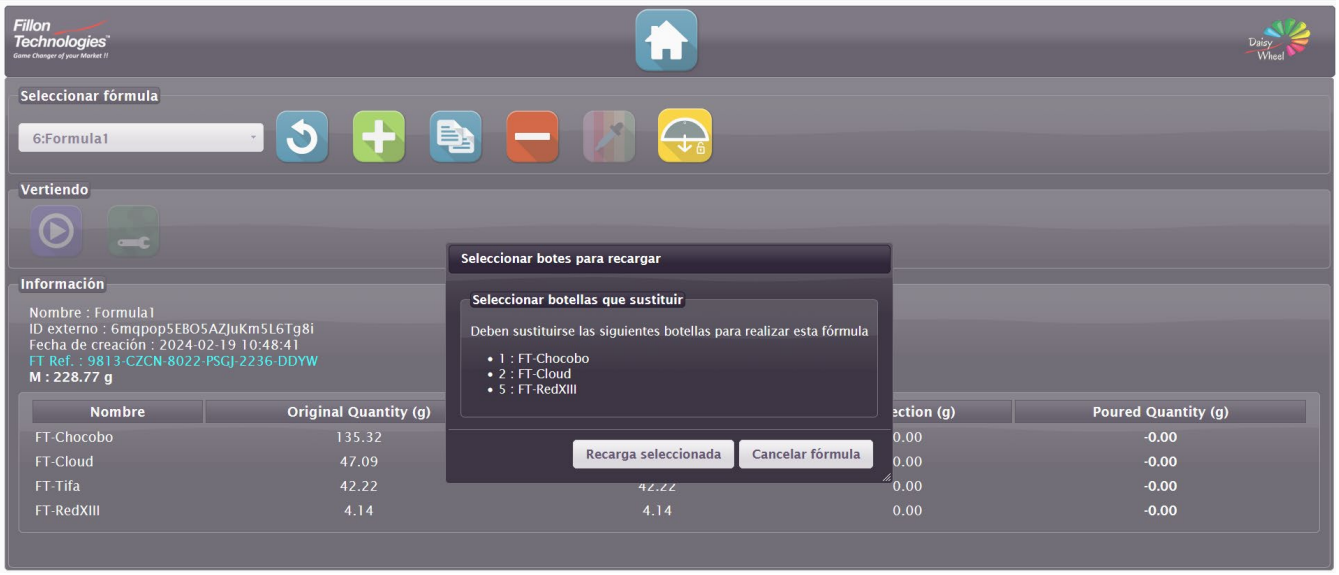

7. Durante el vertido *aparece una ventana indicando que la fórmula está en curso y la puerta* ***<u>no se debe abrir.</u>***

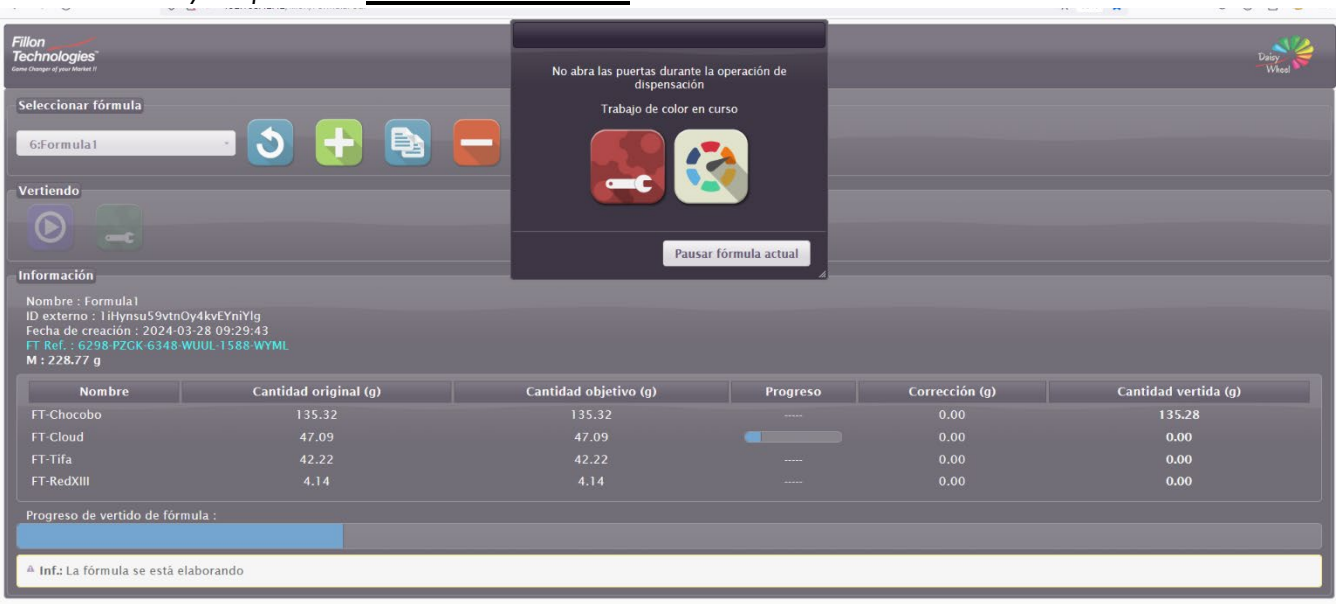

USO

Se deben llevar guantes y gafas de seguridad cuando se manipula la máquina.

8. La fórmula se puede poner en pausa en cualquier momento si es necesario. Haga clic en « Iniciar fórmula ahora » para iniciar el vertido:

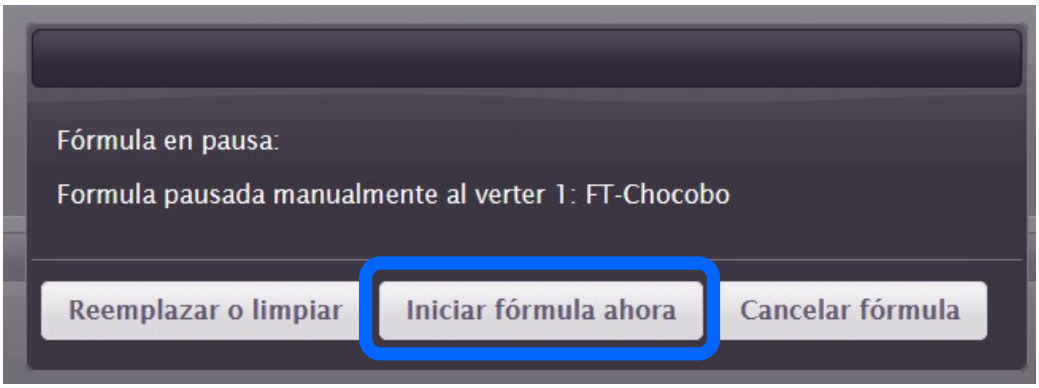

Precaución: Recuerde que debe cerrar la puerta para volver al modo de mezcla suave (buena conservación de la pintura)

USO

Se deben llevar guantes y gafas de seguridad cuando se manipula la máquina.

9. Una vez haya finalizado el vertido, hay dos posibilidades:

- **El trabajo de color se ha realizado correctamente:**
aparece un botón verde. Según el software de color, la ventana puede desaparecer automáticamente. Según el software de color utilizado, la fórmula que se acaba de completar se puede cancelar automáticamente.

- **El trabajo de color no se ha realizado correctamente:**
aparece un botón rojo. En ese caso, al hacer clic en Aceptar, un mensaje en la parte inferior de la pantalla indica el tipo de error. Póngase en contacto con el servicio técnico de su DW e indique claramente el código de error que aparece.

Precaución: Recuerde que debe cerrar la puerta para volver al modo de mezcla suave (buena conservación de la pintura)

USO

Se deben llevar guantes y gafas de seguridad cuando se manipula la máquina.

✓ Sustitución de botella vacía :

1. Abra la pestaña « Cambiar »

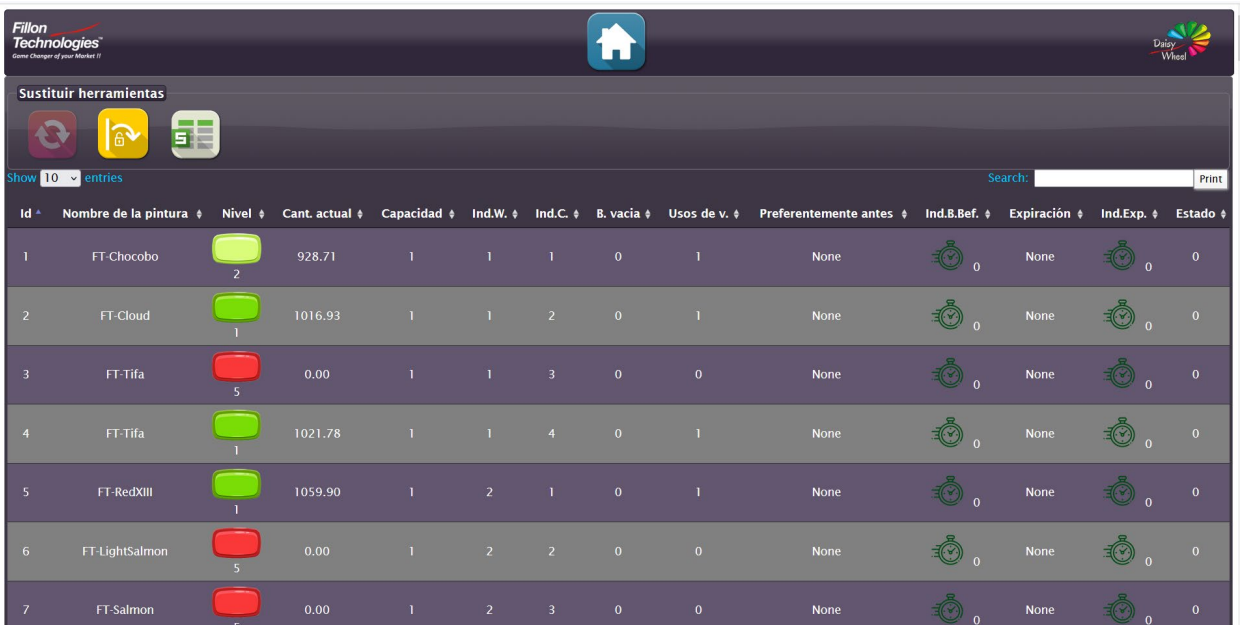

Id	Nombre de la pintura	Nivel	Cant. actual	Capacidad	Ind.W.	Ind.C.	B. vacia	Usos de v.	Preferentemente antes	Ind.B.Bef.	Expiración	Ind.Exp.	Estado
1	FT-Chocobo	2	928.71	1	1	1	0	1	None	0	None	0	0
2	FT-Cloud	1	1016.93	1	1	2	0	1	None	0	None	0	0
3	FT-Tifa	5	0.00	1	1	3	0	0	None	0	None	0	0
4	FT-Tifa	1	1021.78	1	1	4	0	1	None	0	None	0	0
5	FT-RedXIII	1	1059.90	1	2	1	0	1	None	0	None	0	0
6	FT-LightSalmon	5	0.00	1	2	2	0	0	None	0	None	0	0
7	FT-Salmon		0.00	1	2	3	0	0	None	0	None	0	0

Botón "Expulsar".

Botón "Puerta lateral abierta".

Botón "Generación de informes".

Se deben llevar guantes y gafas de seguridad cuando se manipula la máquina.

2. En la pestaña « Cambiar », seleccione el tinte que debe expulsarse sobre la hoja. También puede indicar la referencia del tinte en « Buscar ":

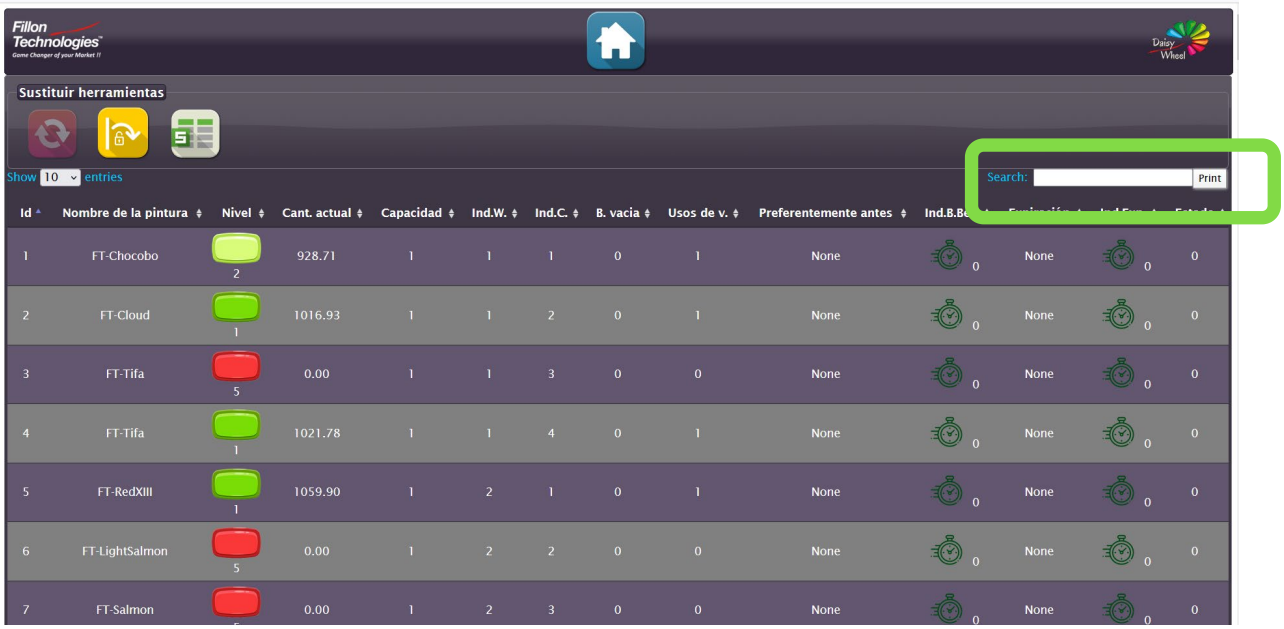

3. Haga clic en el botón « Expulsar » y espere a que se expulse la botella :

4. Abra la puerta lateral y retire la botella que debe sustituirse de la siguiente forma:

4a/ Desenrosque el tapón de la celda de su posición tal y como se indica en la pantalla :

4b/ Retire la botella de su posición.

USO

Se deben llevar guantes y gafas de seguridad cuando se manipula la máquina.

5. Coloque la botella vacía en la estación de fijación :

5a/ Dos posibilidades:

- La válvula de la botella vacía se puede reutilizar. En ese caso, desenrósquela de la botella con la llave dinamométrica y colóquela en la estación de fijación en el lugar específico para ella (como se muestra a continuación).
- La válvula de la botella vacía alcanzado su número máximo de usos, arrójela al contenedor correspondiente y coloque la nueva válvula en la estación de fijación en el lugar específico para ella (como se muestra a continuación).

5b/ Agite la botella nueva antes de instalarla en la máquina siguiendo las recomendaciones del fabricante de pintura.

5c/ Coloque una botella nuevas en la estación de fijación utilizando el calibre correspondiente a su capacidad(0,5 L o 1 L):

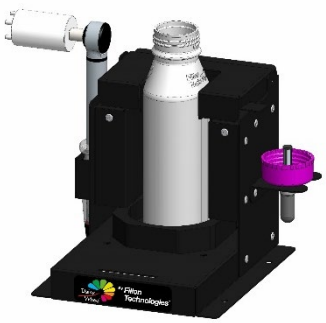

colocación de botella de 0,5 l

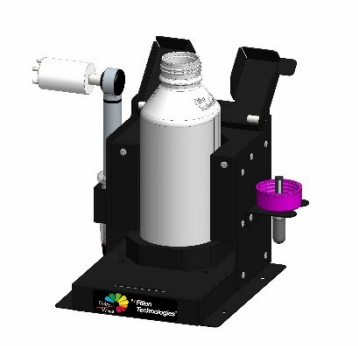

colocación de botella de 1 l

5d/Retire la válvula y arrójela al contenedor correspondiente para ese tipo de basura.

5e/ Enrosque la válvula en la botella nueva utilizando la llave dinamométrica específica para este fin (válvula reutilizada o nueva).

USO

Se deben llevar guantes y gafas de seguridad cuando se manipula la máquina.

5f/ La botella y la válvula se gestionan según su número de usos:

- 1 uso para la botella
- 7 usos para la válvula
- Cada una de ellas se debe escanear para poder colocarla correctamente la máquina y registrar la sustitución de la botella y la válvula en la base de datos
- Es importante si se escanea primero la botella o la válvula

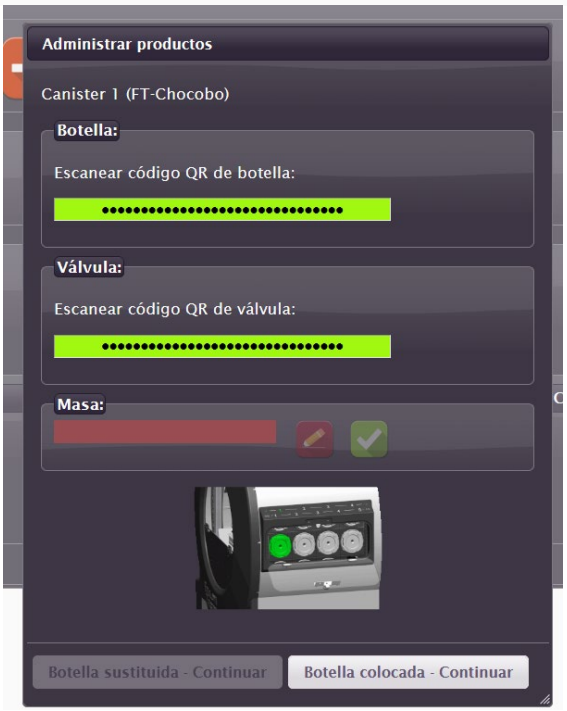

Se deben llevar guantes y gafas de seguridad cuando se manipula la máquina.

6. Pese la botella e indica la masa (en gramos):

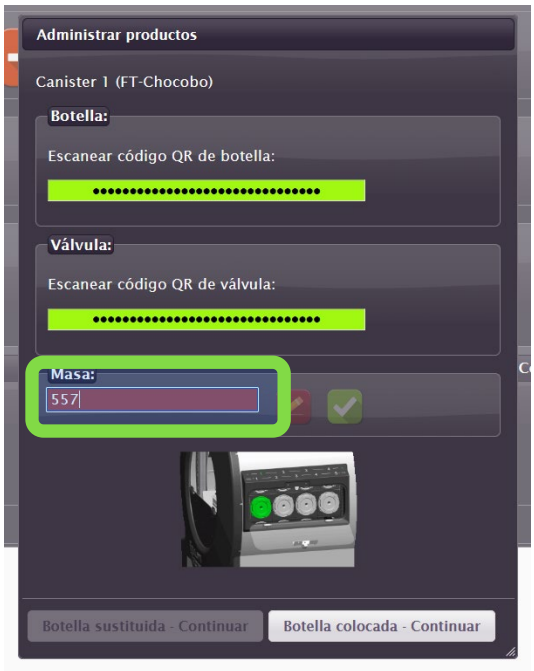

Aparecerá una ventana indicando que debe sustituir la botella

Se deben llevar guantes y gafas de seguridad cuando se manipula la máquina.

7. Vuelva a colocar la botella en la máquina en el lugar exacto que se indica la pantalla :

Cierre el tapón de la celda.
Compruebe si los 4 pernos están correctamente cerrados.

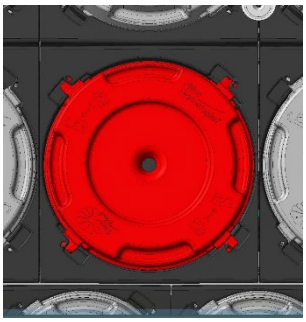

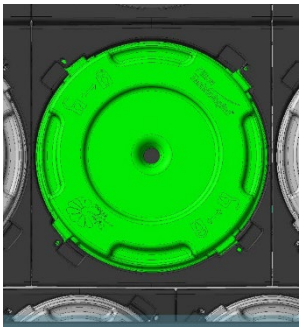

8. Compruebe si las puertas están correctamente cerradas y haga clic en « Conjunto sustituido – Continuar ».

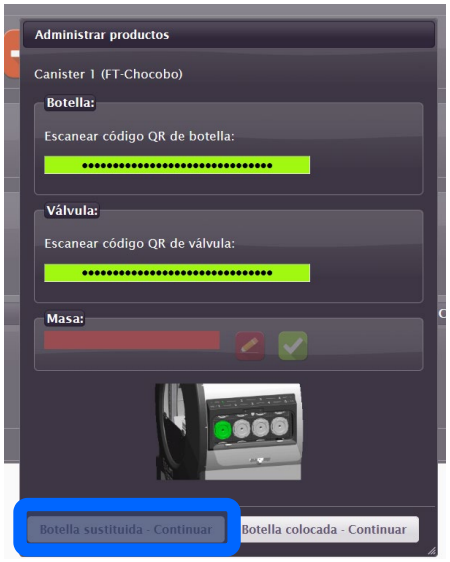

En caso de que se reutilice la válvula, haga clic en « Botella sustituida – Continuar ».
La interfaz destacará automáticamente el pedido que se debe validar.

USO

Se deben llevar guantes y gafas de seguridad cuando se manipula la máquina.

✓ Rellenar el producto de limpieza :

Aparecerá una ventana cuando se deba añadir producto de limpieza :

Retire el cartucho utilizando el pomo correspondiente, vacíe los residuos de producto de limpieza, rellene con la botella de producto de limpieza de Fillon Technologies :

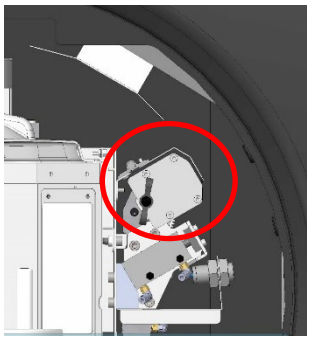

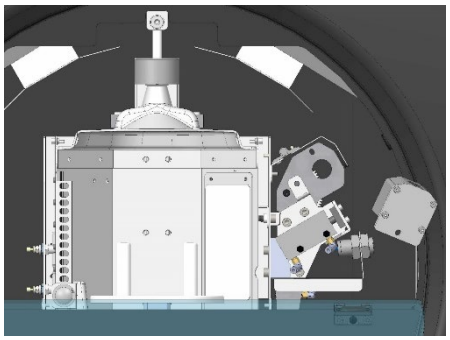

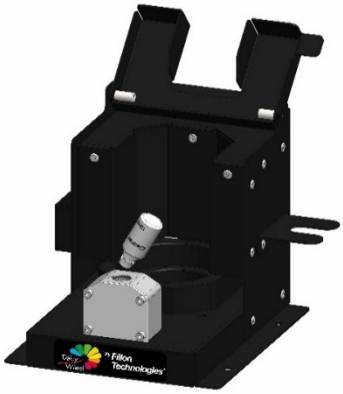

Escanee el código QR que se encuentra en la botella para validar la recarga y reposición enroscando el cartucho. Después, haga clic en « Aceptar ».

EXISTENCIAS DE PINTURAS

Puede consultar en cualquier momento las existencias de pintura para reponer los tintes haciendo clic en la pestaña « Existencias de DW ».

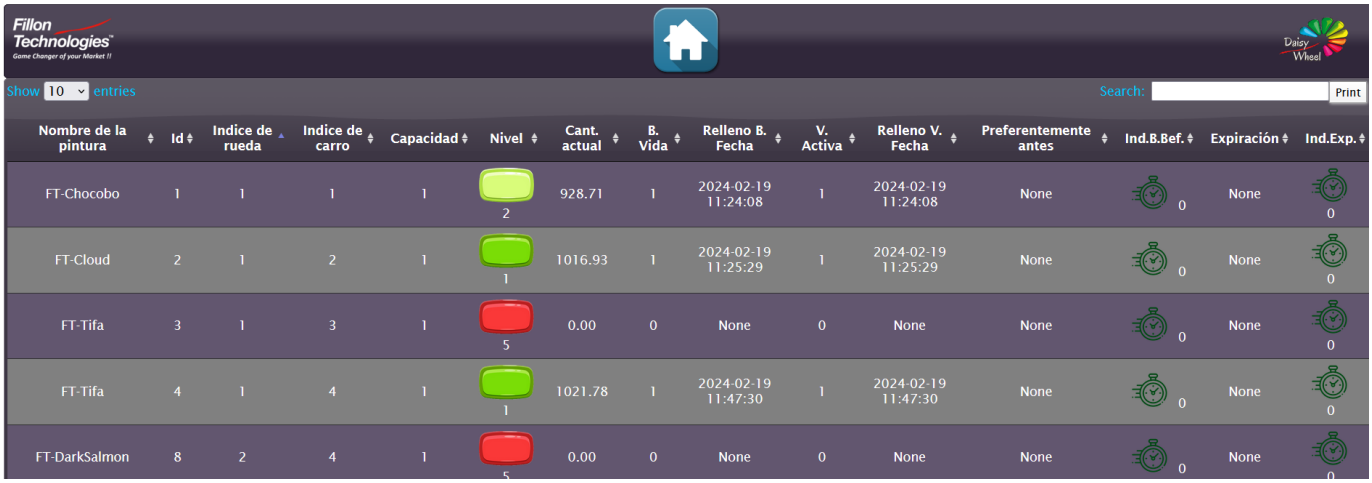

Fillon Technologies

Show 10 entries Search: Print

Nombre de la pintura	Id	Indice de rueda	Indice de carro	Capacidad	Nivel	Cant. actual	B. Vida	Relleno B. Fecha	V. Activa	Relleno V. Fecha	Preferentemente antes	Ind.B.Bef.	Expiración	Ind.Exp.
FT-Chocobo	1	1	1	1	2	928.71	1	2024-02-19 11:24:08	1	2024-02-19 11:24:08	None	0	None	0
FT-Cloud	2	1	2	1	1	1016.93	1	2024-02-19 11:25:29	1	2024-02-19 11:25:29	None	0	None	0
FT-Tifa	3	1	3	1	5	0.00	0	None	0	None	None	0	None	0
FT-Tifa	4	1	4	1	1	1021.78	1	2024-02-19 11:47:30	1	2024-02-19 11:47:30	None	0	None	0
FT-DarkSalmon	8	2	4	1	5	0.00	0	None	0	None	None	0	None	0

✓ Para reponer los tintes cuyas existencias se están acabando :

Siga los pasos indicados en « Sustitución de botella vacía » (páginas de la 15 a la 19).

MANUAL DE USUARIO

Puede acceder en cualquier momento al manual de usuario haciendo clic en el icono « Documentación »

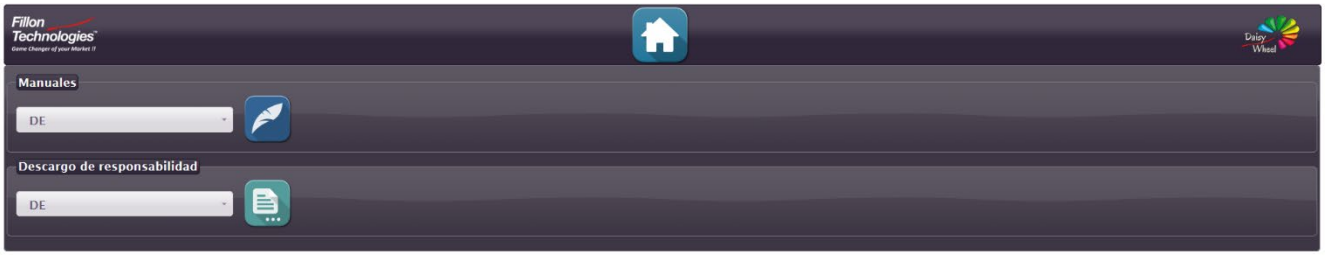

CONTACTO CON POSTVENTA

Puede ponerse en contacto con el servicio de posventa en cualquier momento haciendo clic en « Línea directa ».

✓ Se enviará un correo electrónico directamente a la línea directa de asistencia de la Daisy Wheel.

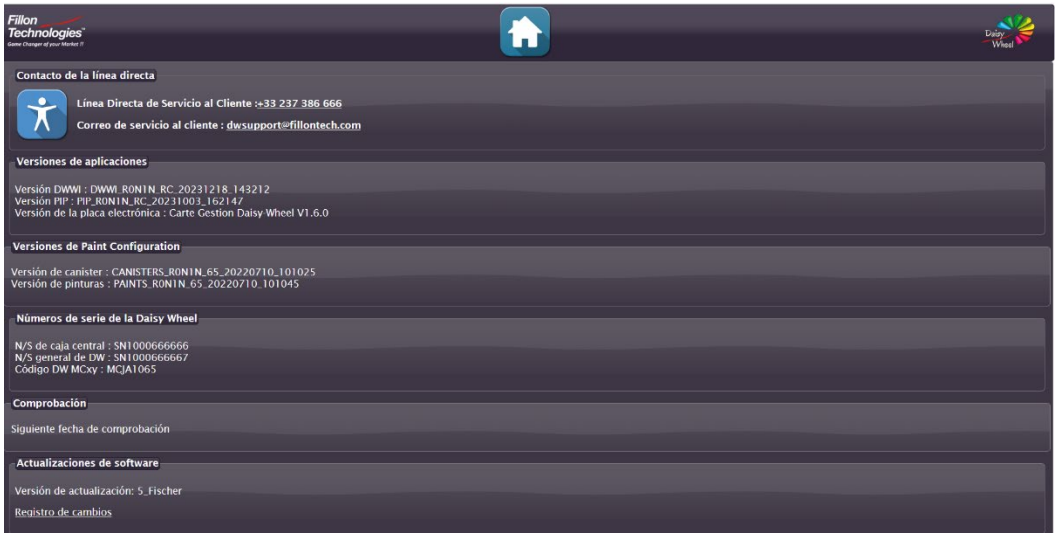

Daisy Wheel Service Hotline

Lundi au Vendredi 7h00 - 19h00
Monday to Friday 7:00 AM - 07:00 PM
Montag bis Freitag von 7:00 Uhr bis 19:00 Uhr

+ 33 2 37 38 66 66 dwsupport@fillontech.com

HERRAMIENTAS

Las características (estado de la máquina y del sensor) están disponibles pulsando el botón "herramientas".

Botón "Reiniciar PIP".

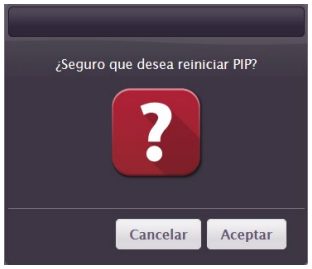

Borrar todas las fórmulas actuales de la lista de fórmulas.

Gestión del tren: movimiento por parte del usuario.

ACTUALIZAR

Compruebe la disponibilidad de nuevas actualizaciones pulsando el botón "Actualizar".

Haga clic en "Ver resultados" para iniciar la actualización. Si hay actualizaciones disponibles, haga clic en "Aceptar".

Al final de la actualización, es necesario cerrar y reiniciar Firefox

CONSEJO DE MANTENIMIENTO

Es necesario llevar a cabo un mantenimiento periódico para asegurarse de que la Daisy Wheel funciona correctamente.

Aparecerán ventanas para solicitarle que lleve a cabo el mantenimiento semanal o mensual.

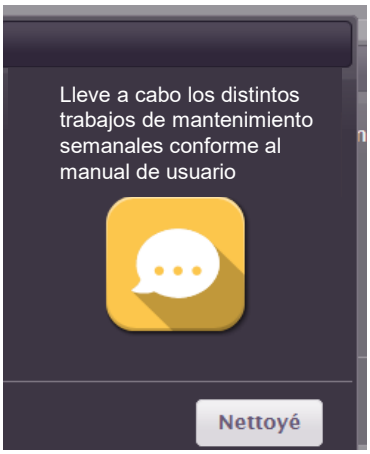

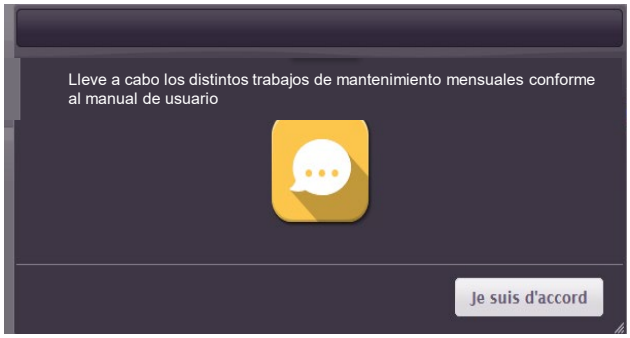

Deben utilizarse guantes de protección cuando se trabaje con la máquina.

CONSEJO DE MANTENIMIENTO	
SEMANALMENTE	
Limpieza de la cúpula	p28
Limpieza del plato de la báscula	p29
MENSUALMENTE	
Limpieza de las puertas	p30
Limpieza de los rieles guía	p30
Limpieza de los rieles guía	p31

CONSEJO DE MANTENIMIENTO

SEMANALMENTE:

✓Limpieza de la cúpula: 5 min

Compruebe si la cúpula está limpia y en caso de que no lo esté, límpiela utilizando un paño ligeramente humedecido con producto de limpieza de Fillon Technologies o con una toallita de limpieza de Fillon Technologies.

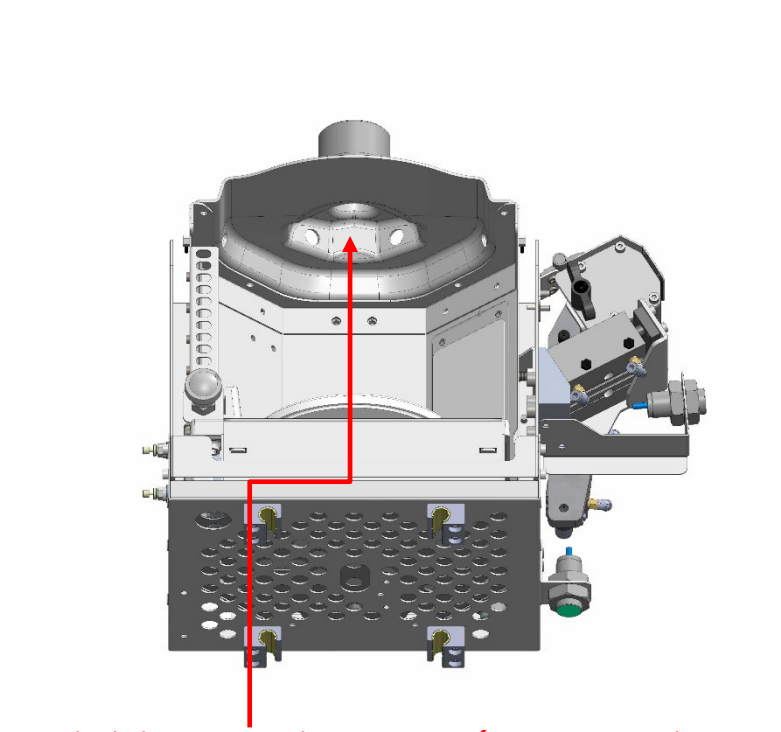

Asegúrese de insistir en la cavidad de la cúpula para retirar todos los restos de pintura,

CONSEJO DE MANTENIMIENTO

SEMANALMENTE:

✓Limpieza del plato de la báscula: 1 min

Compruebe si el plato de la báscula está limpio y en caso de que no lo esté, límpielo utilizando un paño ligeramente humedecido con producto de limpieza de Fillon Technologies o con una toallita de limpieza de Fillon Technologies.

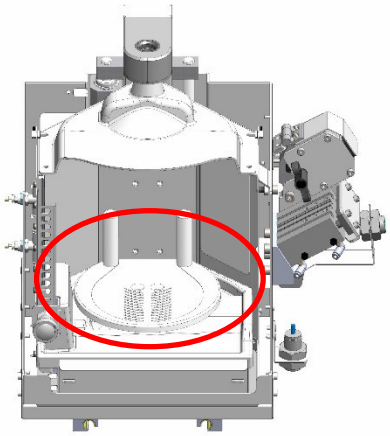

✓ ¡Precaución! Información sobre el uso y mantenimiento de la plataforma de la báscula

Tenga en cuenta que la plataforma de la báscula de su Daisy Wheel no puede soportar ninguna carga superior a 5 kg. Con una carga superior, no podemos garantizar el funcionamiento de esta pieza y, por lo tanto, de su equipo. Además, cualquier daño resultante de una sobrecarga por encima de 5 kg en la plataforma de la báscula, no está cubierta por la garantía. Por consiguiente, tenga en cuenta las siguientes condiciones de funcionamiento:

- No coloque cargas superiores a 5 kg en la plataforma de la báscula
- Durante las operaciones de limpieza, no aplique ninguna presión a la plataforma de la báscula, solo rócela ligeramente y sin presionar en absoluto con un producto de limpieza adecuado H2O de Fillon Technologies.
- Durante las operaciones de mantenimiento, siga las instrucciones que se le han indicado en la formación recibida de nuestros equipos de postventa.

CONSEJO DE MANTENIMIENTO

MENSUALMENTE:

✓Limpieza de las puertas: 1 min

Compruebe si hay salpicaduras de pintura y en caso afirmativo, límpielas utilizando un paño ligeramente humedecido con el producto de limpieza de Fillon Technologies o con una toallita de limpieza de Fillon Technologies.

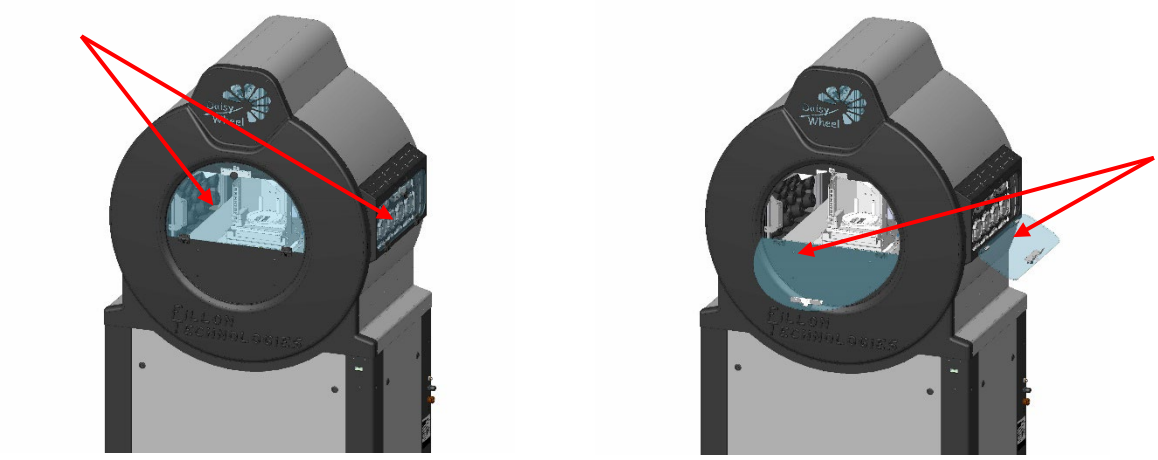

✓ Limpieza de los rieles guía: 5 min

1. Compruebe si los rieles están limpios.
2. Mueva la unidad dispensadora central hacia atrás para obtener acceso a los rieles utilizando el botón « Mover carro » de la pestaña de mantenimiento.
3. Límpielos usando el producto de limpieza de Fillon Technologies.

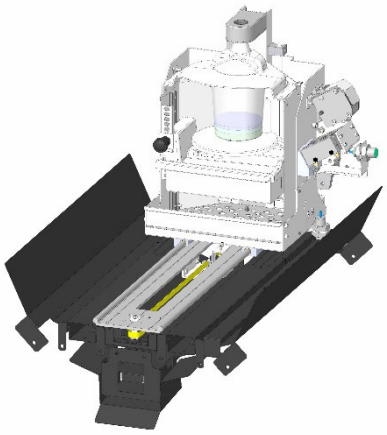

CONSEJO DE MANTENIMIENTO

MENSUALMENTE:

✓Limpieza de la bandeja de vertidos: 10 min

1. Revise si la bandeja de vertidos está limpia y en caso de que no lo esté, siga los pasos que se indican a continuación.
2. Retire el plato de la báscula con una llave Allen de 4 mm.
3. Limpie la bandeja de vertidos utilizando un paño ligeramente humedecido con producto de limpieza de Fillon Technologies.
4. Vuelva a colocar la bandeja de vertidos con una llave Allen de 4 mm.
5. Compruebe adecuadamente que la bandeja de vertidos no esté en contacto con la celda de carga.

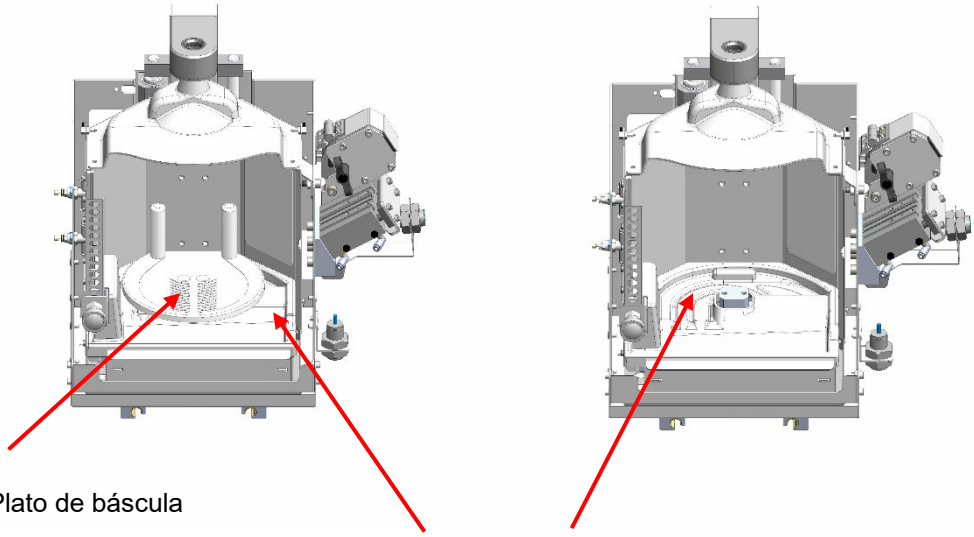

MANTENIMIENTO DE LAS VÁLVULAS

✓ **Aparece una ventana informándole de que se debe llevar a cabo el mantenimiento de las válvulas :**

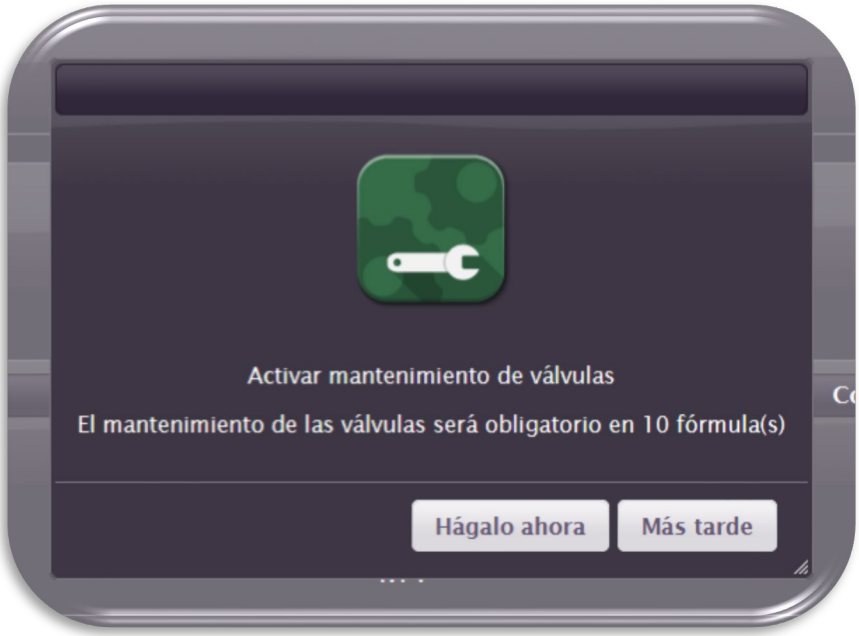

✓**Nota : este mantenimiento es obligatorio y se debe realizar, de lo contrario la máquina se bloqueará.**

CÓDIGOS DE ERROR

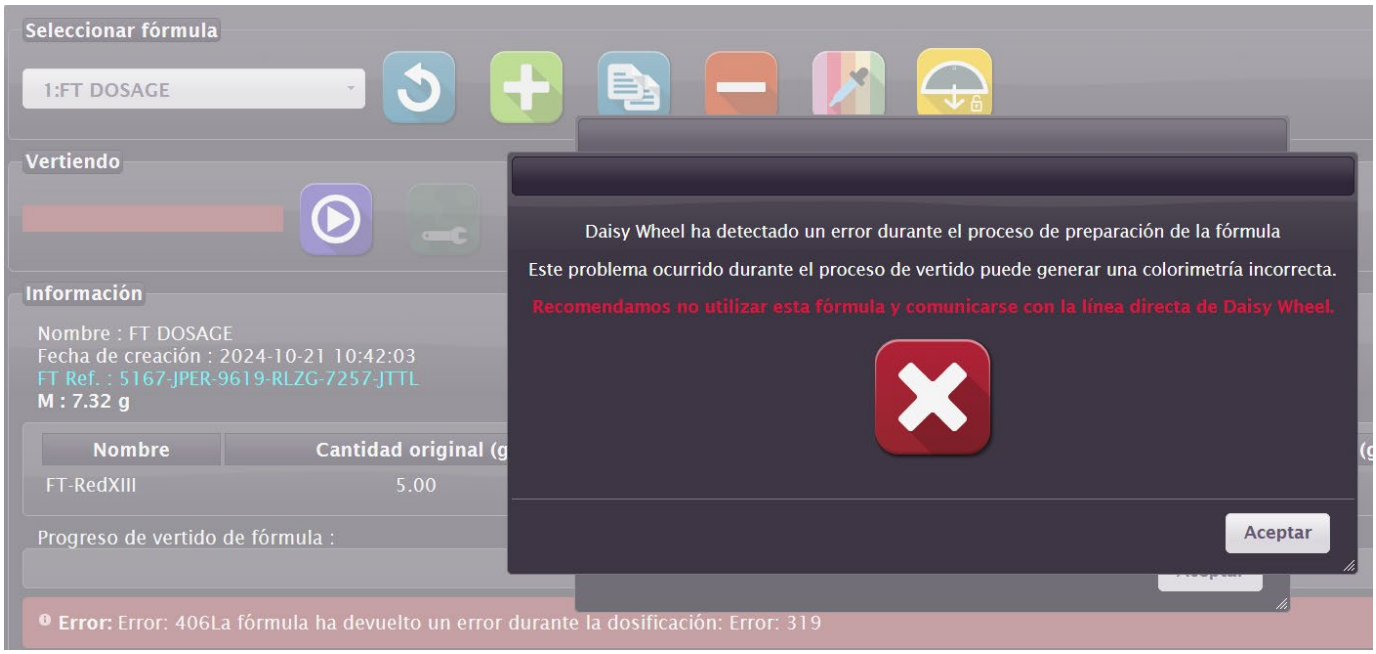

Error 40x:
Código de estado del sistema.
Ver detalles en la tabla.

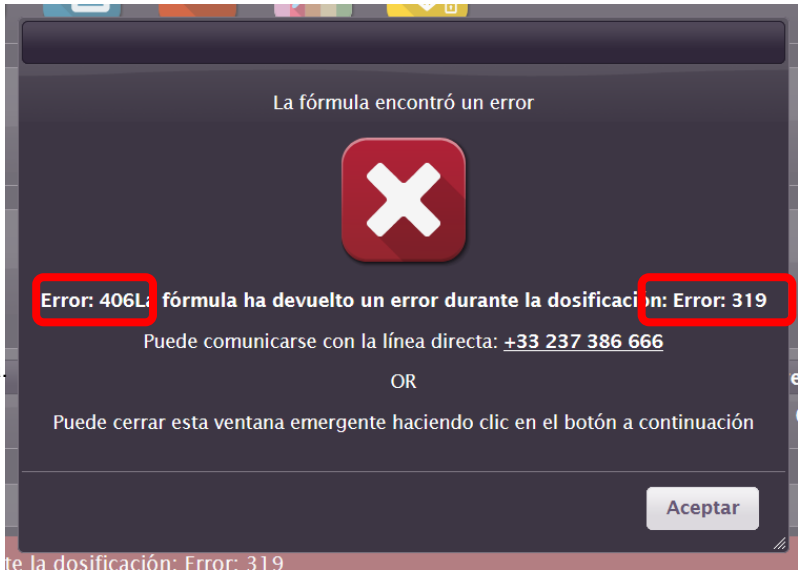

Error 3xx:
Código de error.
Ver detalles en la tabla.

Códigos de estado del sistema:

Código	Descripción	
405	Estado de error	Los detalles del error se muestran en la interfaz de Daisy-Wheel. Consulte la lista a continuación para obtener más detalles.
406	Statut pause	

CÓDIGOS DE ERROR

Lista de códigos de error:

Código	Descripción	Posibles soluciones
301	Problema de comunicación electrónica	1) Reinicie el PIP 2) Si el problema persiste: póngase en contacto con la línea directa
302	Problema de comunicación de equilibrio	1) Reinicie el PIP 2) Si el problema persiste: póngase en contacto con la línea directa
303	Válvula obstruida	Siga las instrucciones que aparecen en pantalla
304	Problema de acción / Tiempo de acción	1) Reinicie el PIP 2) Si el problema persiste: póngase en contacto con la línea directa
305	Jornada de puertas abiertas	Siga las instrucciones que aparecen en pantalla
306	Error de sobredosis	Siga las instrucciones que aparecen en pantalla
309	Falta de producto de limpieza	Siga las instrucciones que aparecen en pantalla
310	Posición incorrecta	1) Reinicie el PIP 2) Si el problema persiste: póngase en contacto con la línea directa
311	Acción insegura	Siga las instrucciones que aparecen en pantalla
312	Fallo de presión	Siga las instrucciones en pantalla, el botón de validación se libera una vez que se aplica la presión correcta
313	Balance de tara predeterminado	1) Compruebe la estabilidad de la rueda margarita 2) Compruebe que el cubo no toque la cúpula 3) Verifique el equilibrio para la limpieza 4) Si el problema persiste: póngase en contacto con la línea directa
315	Válvula de cierre de falla	1) Siga las instrucciones que aparecen en pantalla 2) Cambie la válvula y no use la pintura de la olla 3) Reiniciar la dosis
319	Error máximo de sobredosis	Siga las instrucciones que aparecen en pantalla

CÓDIGOS DE ERROR

Error de gestampal tenso:

Código	Descripción	Soluciones
1_DWGS	Problema de la iniciitalización	Póngase en contacto con la línea directa
2_DWGS	Problema de Syscom	1) Reinicie el PIP 2) Si el problema persiste: póngase en contacto con la línea directa
3_DWGS	Defectos en las puertas	Siga las instrucciones que aparecen en pantalla
4_DWGS	Saldo por defecto	1) Reinicie el PIP 2) Si el problema persiste: póngase en contacto con la línea directa

Si el número de error es mayor que 4, comuníquese con la línea directa.

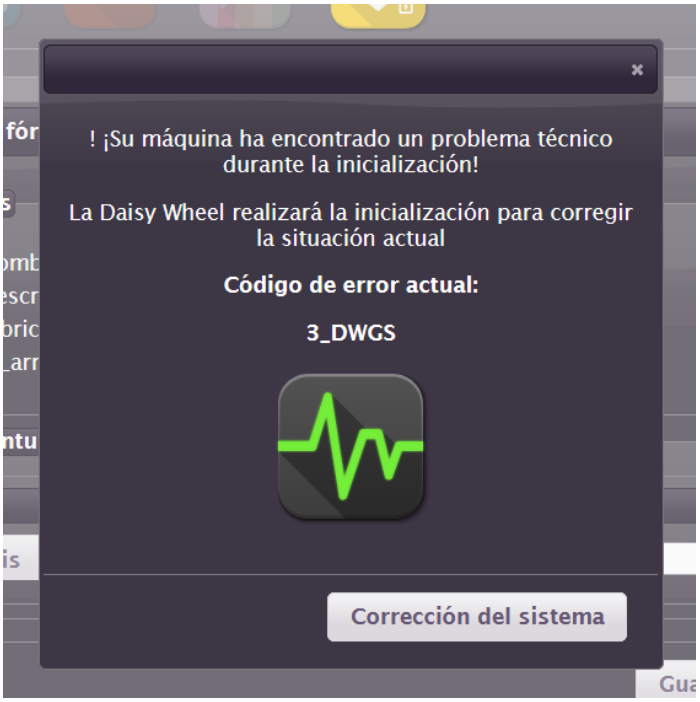

INSTRUCCIONES DE SEGURIDAD

- **Campo de aplicación**

Acaba de adquirir una máquina dosificadora/mezcladora del modelo DAISY WHEEL fabricada por FILLON TECHNOLOGIES.

Este equipo está previsto para el uso por parte de profesionales de la carrocería y sectores similares.

- **Marcado**

Comunidad Europea: consulte la declaración de conformidad CE y la placa de identificación del fabricante en la máquina

Otros países: consulte la placa de identificación del fabricante en la máquina.

El fabricante declina toda responsabilidad en caso de que no se sigan las instrucciones indicadas a continuación o en caso de que se modifiquen las especificaciones de la máquina o esta se utilice para un fin diferente del que
se describe en este manual.

INSTRUCCIONES DE SEGURIDAD Y ANÁLISIS DE RIESGOS:
INSTRUCCIONES GENERALES DE SEGURIDAD Y DE GESTIÓN DEL EQUIPO

Antes de la puesta en funcionamiento:

PELIGRO:

▫ Instale la máquina en una sala ventilada, protegida de vibraciones
y de la intemperie. El rango de temperatura ambiente de la máquina debe estar entre +5 °C/41 °F y +35 °C/95 °F.

Este rango puede ser modificado por las temperaturas de almacenamiento y uso de los productos de pintura (consulte la hoja de datos de los fabricantes de pintura)

▫ **PRECAUCIÓN:**

▫ Por su propia seguridad, lleve guantes durante la instalación

PRECAUCIONES

▫ Por motivos funcionales y ergonómicos, la máquina se debe instalar sobre
una superficie de trabajo (o pieza de mobiliario) con una altura aproximada de
75 cm y con libre acceso al lado derecho de la máquina (aprox. 50 cm).

Advertencia para atmósferas explosivas: la máquina se debe instalar en una zona que se corresponda con el marcado de la placa de identificación del fabricante. La Directiva 99/92/CE, que cubre la seguridad de los trabajadores expuestos a los riesgos de las atmósferas explosivas, es de completa aplicación en todos los países de la Comunidad Europea. En los demás países, se deben cumplir las normas aplicables.

Instalación eléctrica:

La fuente de alimentación de la máquina debe disponer de una toma de tierra al conectar su cable de alimentación y conectarse a una línea de 10 A protegida por un interruptor diferencial con una sensibilidad de disparo de 30 mA para proteger a las personas y a la máquina.

Toda la instalación, la inspección, las reparaciones y los ajustes de los componentes eléctricos deben ser efectuados exclusivamente por un electricista cualificado.

▫ Conecte la máquina a la red eléctrica utilizando el cable incluido en el suministro. Está prohibido el uso de alargadores

▫ El conector se encuentra en el extremo del cable de alimentación y debe conectarse a una toma montada en una pared que debe permanecer siempre accesible y a una altura entre 0,6 y 1,9 m desde el suelo. La toma de alimentación de la pared es el punto de desconexión de la red eléctrica.

▫ Es obligatorio que se equipe el circuito en el que está instalada
la máquina con un sistema de desconexión que cumpla las normas UNE-EN 60947-2 y UNE-EN 60947-3 y con un sistema de bloqueo en la posición "abierta".

Máquinas instaladas en una atmósfera explosiva:

PRECAUCIÓN: Asegúrese de que el reparador dispone de una cualificación reconocida que pruebe sus competencias en atmósferas explosivas (ATEX)

La conexión se debe realizar fuera de la zona si no está utilizando un sistema de conexión ATEX: no puede utilizar un enchufe tradicional para conexiones "en la zona".

Daisy Wheel cumple las normas:

IEC 60079-0:2017 Edición 7.0	**Atmósferas explosivas, parte 0: Equipo, requisitos generales**
IEC 60079-18:2014 Edición 4.0	**Atmósferas explosivas, parte 18: Protección del equipo por encapsulado "m"**
IEC 60079-28:2015 Edición 2	**Atmósferas explosivas, parte 28: Protección de material y sistemas de transmisión que utilizan radiación óptica**
IEC 60079-46:2017 Edición 1.0	**Atmósferas explosivas, parte 46: conjuntos de equipos**
IEC 60079-7:2015 Edición 5	**Atmósferas explosivas, parte 7: Protección del equipo por seguridad aumentada "e"**

Durante la instalación:

▫ La máquina se entrega ya montada en el embalaje.

▫ El instalador de la máquina debe haber recibido la formación correspondiente de Fillon Technologies.

Durante la fase de manipulación, el personal autorizado debe llevar equipo de seguridad (zapatos, guantes).

▫ Al sacar la máquina de su caja de transporte, la máquina debe bajar por la rampa de la caja "pequeña" por el lado que da a la pendiente de la rampa.

▫ La máquina sólo se desplaza sobre sus ruedas durante la fase de instalación. Esta fase la realiza personal autorizado.

▫ Una vez instalada, la máquina descansa sobre sus pies de apoyo.

▫ En ningún caso el usuario debe mover o manipular la máquina.

INSTRUCCIONES DE SEGURIDAD

Durante la puesta en funcionamiento:

La máquina DAISY WHEEL tiene una potencia acústica inferior a 70 dB(A).

PRECAUCIÓN:

▫ Antes de la puesta en funcionamiento para el uso, compruebe que se han retirado todas las bridas.
▫ Antes de la puesta en funcionamiento para el uso, compruebe que no hay ningún obstáculo que impida que la máquina funcione.
▫ Conecte la máquina a la red eléctrica.
▫ Cuando la máquina está conectada a la alimentación eléctrica, debe comenzar a funcionar en modo de mezcla suave (rotación rítmica)

Siga las instrucciones de puesta en funcionamiento facilitadas con las instrucciones de instalación.

El equipo se debe instalar conforme a IEC60079-14: 2013 para IECEx y ATEX y de acuerdo con las normas NEC y CEC para EE. UU. y Canadá respectivamente.

Durante el uso:

▫ Deje la máquina siempre encendida y con las puertas cerradas para garantizar un funcionamiento correcto.
▫ Antes de reutilizar un cartucho, asegúrese de que está en buen estado.
▫ Utilice solo cartuchos diseñados por Fillon Technologies.
▫ Utilice solo tintes al agua homologados en la máquina DAISY WHEEL.
▫ Cumpla las instrucciones de seguridad recomendadas por el fabricante de pintura.
▫ Siga las instrucciones de la interfaz de usuario durante las operaciones de dosificación.
▫ La máquina se ha diseñado para el uso en un entorno controlado.
▫ Compruebe la integridad de la máquina y de su carcasa cada 4 semanas.

PELIGRO:

En la zona en que está instalada la máquina: No fume y no encienda llamas.

▫ No guarde nada más que la línea de pinturas al agua en el equipo.
▫ No almacene nada en el equipo.
▫ Vuelva a colocar siempre las protecciones en su lugar. Están diseñadas para proteger de cualquier daño o lesión.

PRECAUCIÓN:

▫ No utilice nunca un cartucho de pintura dañado en la máquina.
▫ Los cartuchos de pintura se deben colocar correctamente en los alojamientos especificados antes de poner en marcha la máquina.
▫ Limpie las puertas utilizando un paño de algodón húmedo.
▫ Las personas con pelo largo deben utilizar una protección para el pelo.
▫ No lleve prendas de vestir holgadas, ya que pueden quedar atrapadas en la máquina.
▫ Use el equipo de protección individual recomendado por el fabricante de pintura.

PRECAUCIÓN:

▫ No deje que el polvo o los residuos de pintura se acumulen sobre o en la máquina.
▫ Recójase el pelo largo, no lleve ropa holgada.

Durante el mantenimiento:

Instrucciones de servicio y mantenimiento

Todas las reparaciones deben ser efectuadas por un técnico formado y cualificado por Fillon Technologies.

Desconecte el equipo de la alimentación eléctrica antes de retirar cualquier protección y de llevar a cabo el mantenimiento o las reparaciones. Para mantener el rendimiento de su máquina y reducir el riesgo de incidentes, se recomienda encarecidamente llevar a cabo las tareas de mantenimiento periódicas que se definen a continuación:

▫ Compruebe que no hay pintura en el eyector y sustitúyalo (cada 3 meses)
▫ Limpie las puertas con un paño de algodón húmedo (agua con jabón) y sustitúyalo (cuando sea necesario)
▫ Limpie el plato de la báscula, los rieles guía la cúpula usando un paño empapado en líquido de limpieza(consulte el consejo de mantenimiento)
▫ Limpie las plataformas, la bandeja de vertidos y la boquilla de limpieza usando un paño empapado en líquido de limpieza (consulte el consejo de mantenimiento)
▫ Limpie las válvulas con una esponja húmeda y sustitúyala (consulte el consejo de mantenimiento)
▫ Drene el filtro de regulación y sustitúyalo (consulte la sustitución de componentes de desgaste)
▫ Sustituya el colector de residuos de producto de limpieza (consulte la sustitución de componentes de desgaste)
▫ Compruebe que no hay pintura en el eyector y sustitúyalo (consulte el consejo de mantenimiento)
▫ Comprueben la ausencia de partículas en los engranajes

Después de todas las operaciones de mantenimiento, asegúrese de que todos los dispositivos de seguridad que se hayan retirado se han vuelto colocar en su posición.

En las ilustraciones de las instrucciones se pueden ver los números de pieza de repuesto.

▫ **Documentación adicional:**

Manual de usuario, certificado de formación sobre el uso de la máquina, procedimientos de mantenimiento, video sobre uso y mantenimiento

Condiciones especiales para un uso seguro:

- El usuario final debe tener en cuenta el hecho de que los circuitos eléctricos están conectados a tierra, no hay aislamiento entre los circuitos de 24 VCC y el chasis de la máquina. El usuario final debe tener en consideración las precauciones de instalación relevantes.

- No está previsto reparar ninguno de los caminos de llama de las carcasas Ex d de la máquina.

- Algunas piezas de la máquina (p. ej. el vaso, la carcasa exterior, etc.) pueden generar cargas electrostáticas, consulte en el manual de usuario las advertencias/instrucciones específicas sobre este tema.

El equipo se debe utilizar exclusivamente en una zona con un grado mínimo de contaminación 2 según se describe en IEC 60664-1

FALLOS DE FUNCIONAMIENTO Y SOLUCIONES

Requisitos preliminares	*a) Compruebe que la máquina está conectada a la red eléctrica y que el voltaje de alimentación es correcto.* *b) Compruebe que las puertas delantera y laterales estén completamente cerradas (cerradas físicamente + estado de los sensores en la pestaña de mantenimiento de la interfaz web).* *c) Compruebe que la unidad dosificadora no se haya quedado en la posición superior (estado de los sensores en la pestaña de mantenimiento de la interfaz web)* *d) Compruebe que el módulo de limpieza se encuentra en la posición de pistón retraído (estado de los sensores en la pestaña de mantenimiento de la interfaz web)* *e) Conecte/reconecte la fuente de alimentación eléctrica a la máquina y compruebe que la luz de advertencia de alimentación azul esté encendida.* *f) Compruebe la conexión con la red de aire (6-8 bar/87-116 psi).* *g) Compruebe la conexión de red:* *¿Ha esperado un minuto antes de acceder a la interfaz de control (interfaz web)?* *¿Llega alimentación al router? (pictograma verde de rayo)* *¿Corresponde el pictograma al conector RJ45 del DW que parpadea?* *o En caso negativo, compruebe que el cable de red (RJ45) del DW esté correctamente conectado al router y compruebe su estado* *o Si todo está bien, compruebe si el router está correctamente configurado (en ese caso, póngase en contacto con su administrador de red)*

FALLOS DE FUNCIONAMIENTO	*SOLUCIONES*
1) La rotación rítmica (mezcla suave) de la rueda no funciona	*Precaución: el modo de mezcla suave se inicia automáticamente al cabo de 15 minutos de inactividad (puesta en marcha de la máquina, dosificación, expulsión de botella, etc.).* *1a) Revise todos los requisitos preliminares* *1b) Si el problema persiste, póngase en contacto con la línea directa (servicio postventa)*
2) La puesta en marcha de la máquina no funciona	*2a) Revise los requisitos preliminares* *2b) Compruebe en la interfaz web si la puesta en marcha es correcta. Si el problema persiste, póngase en contacto con la línea directa e indique los detalles del mensaje de error que aparece.*
3) El proceso de dosificación no comienza No hay movimiento en la máquina	*3a) Revise los requisitos preliminares* *3b) Compruebe que no haya ninguna obstrucción mecánica ni ruidos anómalos (puertas cerradas)* *3c) Compruebe si las correderas horizontales están limpias* *3d) Compruebe si la válvula está correctamente alineada con la unidad dispensadora. Si existe algún problema, póngase en contacto con el teléfono de línea directa*
La pintura no fluye	*3e) Compruebe si la unidad dosificadora se encuentra realmente en su posición superior (en contacto con la rueda)*
4) La unidad dosificadora se ha quedado en la posición superior	*4a) Póngase en contacto con el teléfono de línea directa*
5) No se puede acceder a la botella que se debe sustituir	*5a) Revise los requisitos preliminares* *5b) Compruebe que no haya ninguna obstrucción mecánica* *5c) Póngase en contacto con el teléfono de línea directa*
6) El tapón de la celda no se puede cerrar	*7a) Revise si la posición de la botella en el interior es correcta* *7b) Revise el estado del tapón de la celda* *7c) Compruebe si las botellas y válvulas utilizadas han sido diseñadas por Fillon Technologies* *7d) Si el problema persiste, póngase en contacto con el teléfono de línea directa*

FALLOS DE FUNCIONAMIENTO Y SOLUCIONES

FALLOS DE FUNCIONAMIENTO	*SOLUCIONES*
8) La dosificación no se lleva a cabo correctamente	*8a) Compruebe si las válvulas están limpias* *8b) Compruebe si el cono está limpio* *8c) Compruebe que el vaso no esté en contacto con la carcasa de dosificación* *8d) Revise la temperatura de la pintura (p. ej. si la pintura lleva tiempo almacenada)* *8e) Revise si el vaso se encuentra en la posición correcta (ajustes de la plataforma)* *8f) Quite la placa/bandeja de retención y compruebe si está limpia* *8g) Compruebe si las botellas y válvulas han sido diseñadas por Fillon Technologies* *8h) Revise si la referencia de la pintura y la posición de la botella coinciden*
9) Las válvulas están sucias	*9a) Revise los requisitos preliminares* *9b) Utilice un paño humedecido con producto de limpieza de Fillon Technologies* *9c) Purgue y rellene el cartucho de limpieza con producto de limpieza nuevo de Fillon Technologies* *9d) Compruebe la alineación de la válvula con el sistema de limpieza. Si existe algún problema, póngase en contacto con el teléfono de línea directa* *9e) Revise si el sistema de limpieza está limpio y sustitúyalo si es necesario* *9f) Si el problema persiste, póngase en contacto con el teléfono de línea directa*
10) Componente roto o desgastado	*10a) Póngase en contacto con la línea directa (servicio postventa)*

Daisy Wheel Service Hotline

Lundi au Vendredi 7h00 - 19h00
Monday to Friday 7:00 AM - 07:00 PM
Montag bis Freitag von 7:00 Uhr bis 19:00 Uhr

+ 33 2 37 38 66 66 dwsupport@fillontech.com

ESPECIFICACIONES DE MARCADO Y USO

- **Recapitulación de la información del marcado del equipo**

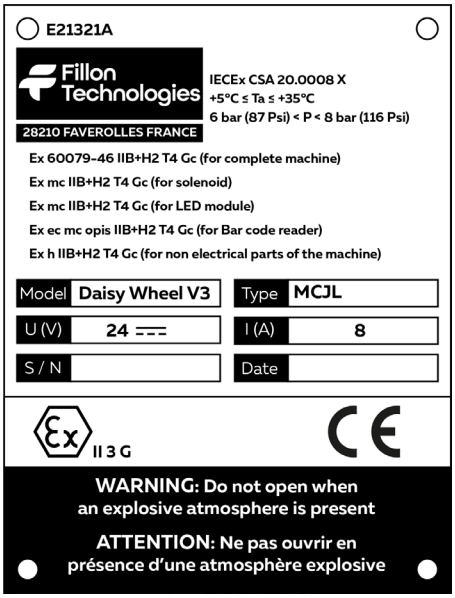

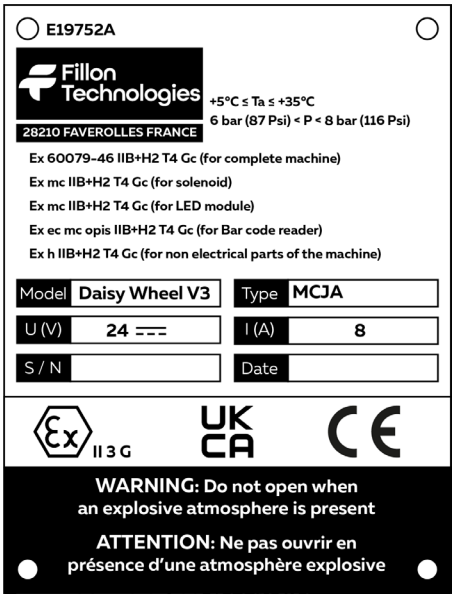

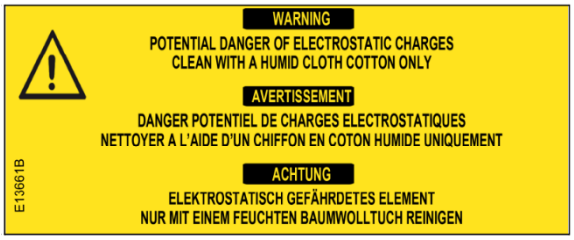

- **Si el equipo se utiliza de una forma no especificada por el fabricante, es posible que la protección que proporciona el equipo sea insuficiente.**

- **Especificación de clasificación del aislamiento de circuitos externos.**

La fuente de alimentación externa debe proporcionar un aislamiento reforzado entre la red y las piezas secundarias.

- **Especificaciones del rango de condiciones ambientales para las que se ha diseñado el equipo:**
  - Especificación del grado de contaminación: "2"
  - Especificación de la categoría de sobretensión: II
  - Especificación para la altitud máxima de uso: 2000 m sobre el nivel del mar.

- **Especificación para la clasificación de temperatura ambiente**

  De 5 a 35 °C/de 41 a 95 °F

- **Humedad relativa máx**

  80%

DECLARACIÓN UE / UK DE CONFORMIDAD

Como Fabricante : FILLON TECHNOLOGIES - 2 ROUTE DE HOUDAN - 28210 FAVEROLLES – FRANCIA
Declara bajo su exclusiva responsabilidad que los productos

Descripción: Mezcladora de pintura**,**
Tipo: Daisy Wheel V3 (tipo MCJA…, MCJL…)

Cumplen con los requisitos de las siguientes Directivas Europeas mediante la aplicación de normas armonizadas:
Cumplen con la siguiente legislación del Reino Unido mediante la aplicación de normas designadas:

- Directiva sobre máquinas 2006/42/CE / S.I. 2008 Nº 1597 Supply Of Machinery (Safety) Regulations (Reglamentos sobre el suministro de máquinas (seguridad))
- Directiva de baja tensión 2014/35/UE / S.I. 2016 n.º 1101 del Reino Unido Reglamentos sobre equipos eléctricos (seguridad)
  - IEC 61010-1:2010 + A1:2016 ; EN 61010-1:2010
    Normativa de seguridad para equipos eléctricos de medida, control y uso en laboratorio
- Directiva de compatibilidad electromagnética 2014/30/UE / S.I. 2016 Nº 1091 Reglamento de compatibilidad electromagnética

- Directiva ATEX 2014/34/UE / S.I. 2016 No.1107 Reglamento sobre equipos y sistemas de protección para uso en atmósferas potencialmente explosivas
  - IEC 60079-0:2017 Edición:7.0 ; EN IEC 60079-0:2018
    Atmósferas explosivas - Equipos - Requisitos generales
  - IEC 60079-18 :2014 Edición :4.0 ; EN 60079-18 :2015
    Atmósferas explosivas - Protección de los equipos por encapsulado "m"
  - IEC 60079-28 :2015 Edición :2 ; EN 60079-28 :2015
    Atmósferas explosivas - Equipos y sistemas de transmisión por radiación óptica
  - IEC 60079-7 :2017 Edición :5.1 ; EN 60079-7 :2015 +AMD1 :2018
    Atmósferas explosivas - Protección del equipo por seguridad aumentada "e"
  - IEC TS 60079-46 :2017 Edición :1.0
    Atmósferas explosivas - Conjuntos de equipos
  - ISO 80079-36 :2016 Edición :1.0 ; EN ISO 80079-36 :2016
    Material no eléctrico para atmósferas potencialmente explosivas
  - ISO 80079-37 :2016 Edición :1.0 ; EN ISO 80079-37 :2016

Para uso en zonas con el marcado siguiente:

- Ex 60079-46 IIB+H2 T4 Gc (para la máquina completa)
- Ex mc IIB+H2 T4 Gc (para el solenoide)
- Ex mc IIB+H2 T4 Gc (para el módulo LED)
- Ex ec mc opis IIB+H2 T4 Gc (para el lector de código de barras)
- Ex h IIB+H2 T4 Gc (para los componentes no eléctricos de la máquina)

- Directiva RoHS 2011/65/UE & 2017/2102/UE / S.I. 2012 NO. 3032 Reglamento sobre restricciones a la utilización de determinadas sustancias peligrosas en aparatos eléctricos y electrónicos

28 de julio de 2022,
El Presidente y Director Ejecutivo,
Sébastien REINBOLD

Fillon Technologies

Game changer of your market !!