DAISY WHEEL V3

IKKE ATEX - EUROPE

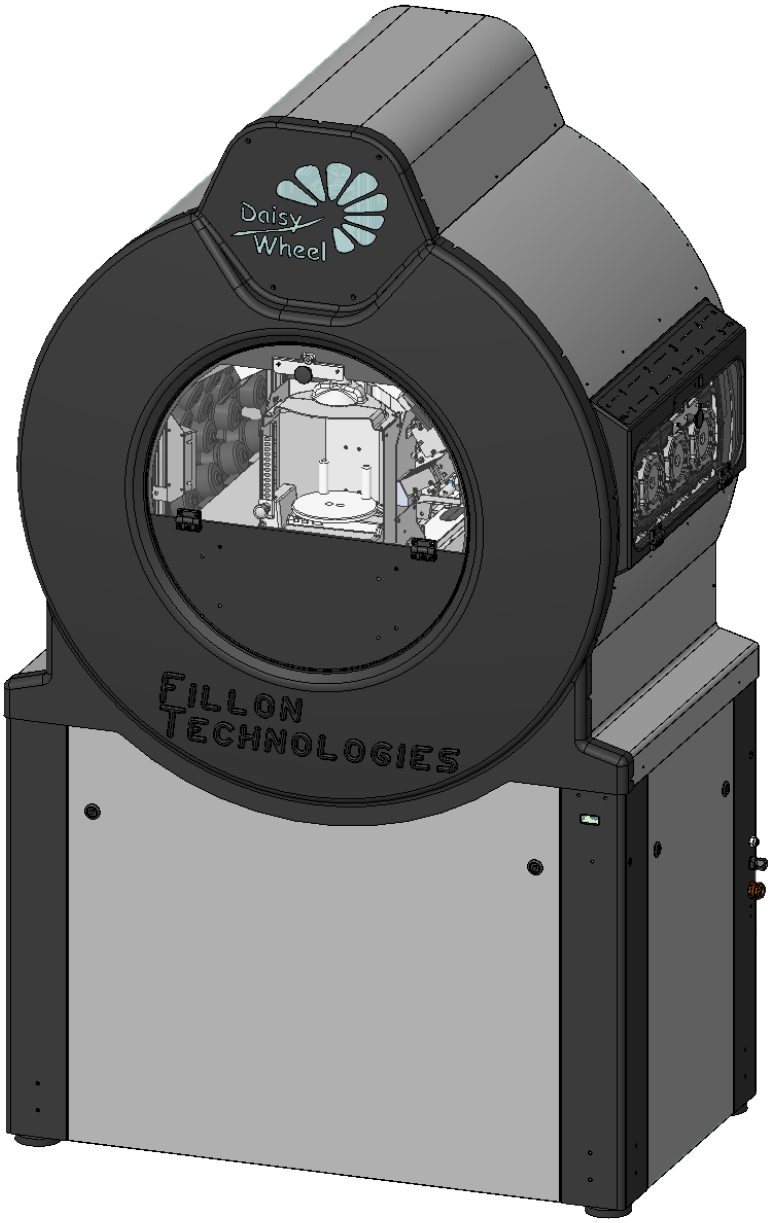

'BRUGSVEJLEDNING'
DA – 01/2025

E21752 B

Fillon Technologies

Fillon Technologies har udtænkt, designet og fremstillet en farveblandingsmaskine uden lige på bilmarkedet.

Præcise og automatiske doseringer

Fillon Technologies Group har udviklet særlige teknologier, som gør Daisy Wheel helt unik:

• Automatisk dosering ved hjælp af en ventil, en solenoid, en vægt og en pålidelig software, der forbinder alle disse komponenter i realtid,

• Garanteret præcision på +/- 0,05 g,

• Gentagen dosering,

• Automatiseret blanding af autolak.

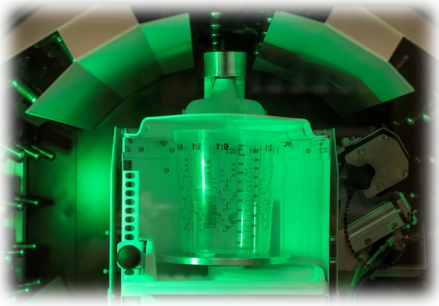

Blanding af farve

For at løse de problemer, der kan være med at bevare malingens egenskaber, har Fillon Technologies udviklet en luftfri flaske, som forhindrer for tidlig fordampning af malingens komponenter. Takket være den bløde blanding og kontinuerlige rotation, forhindrer Daisy Wheel at malingen sedimenterer.

Brug handsker og sikkerhedsbriller, når du anvender maskinen.

INDHOLDSFORTEGNELSE

4 Generel beskrivelse

5-6 Forhåndskrav

7 Opsætning

8-21 Anvendelse

8-9 Adgang til webgrænseflade
10-14 Formeldoseringsprocess
15-20 Flaskeudskiftning
21 Genopfyldning af rengøringsprodukt

22 Malinglager

23 Brugsvejledning

24 Kontakt kundeservice

25 Værktøjsfunktion

26 Opdatering

27-31 Vedligeholdelsesvejledning

28 Rengøring af kuplen
29 Rengøring af vægtskålen og information om brug af vægten
30 Rengøring af døre og rengøring af styreskinner
31 Rengøring af spildbakken

32 Vedligeholdelse af ventiler

33-35 Fejlkoder

36-37 Sikkerhedsanvisninger

38-39 Funktionsfejl og løsninger

40 Mærkninger & brugsspecifikationer

41 EU/UK overensstemmelseserklæring

GENERAL BESKRIVELSE

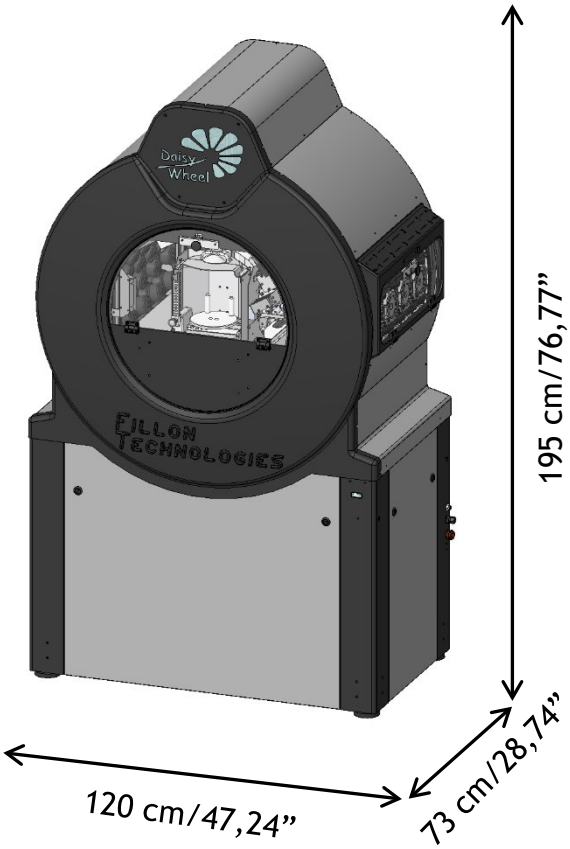

Daisy Wheel

Nettovægt uden flasker: 211 kg

0,5 L 1 L

Flasker & ventiler (ens for begge typer flasker)

Rengøringsprodukter

<u>Daisy Wheel-tilbehør (ikke integreret i blandeanlægget)</u>:

Router

fastgørelsesstation + Momentnøgle

FORHÅNDSKRAV

✓ **Udstyr, der kræves til opsætning af Daisy Wheel, og som ikke medfølger**

- Et andet Daisy Wheel-støttebord, der kan bære fastgørelsesstationen.
- En trykluftadapter til en slange med en diameter på 6 mm, der tilsluttes til trykluftnetværket.
- Et lige kategori RJ45 6/FTP-internetkabel til forbindelse af Daisy Wheel-computeren til installationen.

✓ **Nødvendige forbindelser til opsætning af Daisy Wheel, som brugeren selv skal sørge for:**

- Luftforbindelse:

▪ Maskinen skal forbindes til trykluftnetværket via en trykluftslange, der har en diameter på 6 mm. Lufttilstrømningen skal være tør uden spor af fugt, og reguleret til mellem 6 &10 bar (87 & 116 Psi). Netværket skal være udstyret med et reguleringsfilter og en vandtank (dette udstyr leveres ikke af Fillon Technologies eller dets godkendte leverandør)
Netværkstrykket skal være mellem 6 og 8 bar (87 & 116 Psi).

- Elektrisk forbindelse:

• Sørg for, at strømforsyningen stemmer overens med specifikationerne på maskinens typeskilt. Drift af dette udstyr forudsætter en strømforsyning (primær side):
U = 100-240 V / 50-60 HZ – I = 4 A. Den sekundære Meanwell-blok leverer 24 V, hvilket driver maskinen.

Indgangspunktet er under 24 V ⎓ 8 A,

▪ Det anbefales på det kraftigste at være opmærksom på, at der udføres kontroller for at sikre, at den elektriske installation er i overensstemmelse med nationale og lokale love og regler om elektricitet.
▪ Udstyret skal installeres med et elektrisk sikringssystem, der er i overensstemmelse med forskrifterne.
▪ Der skal forefindes en 30mA-klassificeret differentialafbryder for at yde beskyttelse til enkeltpersoner og sikre udstyret.
▪ Sørg for, at det rum du bruger, har en jordforbindelse, der udelukkende bruges af dit Daisy Wheel.

Jordforbindelse til Daisy Wheel. Denne operation skal udføres af en anden certificeret tekniker end Fillon Technologies

✓ **Rumtemperatur for brug af Daisy Wheel:**

- 5° C/41° F < Temperatur < 35° C/95° F

ADVARSEL: Når Daisy Wheel først er sat op, må maskinen ikke flyttes.

KRAV: **Daisy Wheel skal opsættes på en flad overflade.**
Daisy Wheel må ikke installeres ved siden af udstyr, der kan forårsage vibrationer.
Daisy Wheel skal forblive tilsluttet 24 timer i døgnet.
Alle farvetoner, der opbevares uden for DW, men som er reserveret til påfyldning af maskinen skal opbevares ved den optimale brugstemperatur i DW (se anbefalingerne fra malingens producent).

FORHÅNDSKRAV

- IT-forbindelse:

Korrekt funktion af Daisy Wheel, softwareopdateringer, fjerndiagnosticering af fejl og rettelse afhænger af installationsbetingelserne specificeret nedenfor:

- Daisy Wheel skal være tilsluttet den router, der følger med.
- Den pc (medfølger ikke), der bruges til at styre Daisy Wheel, skal være tilsluttet routeren (Påkrævet konfiguration: Windows 10 eller nyere versioner).
- Et lige kategori RJ45 6/FTP internetkabel (medfølger ikke) skal forbindes til routeren.
- En GPS antenne skal installeres

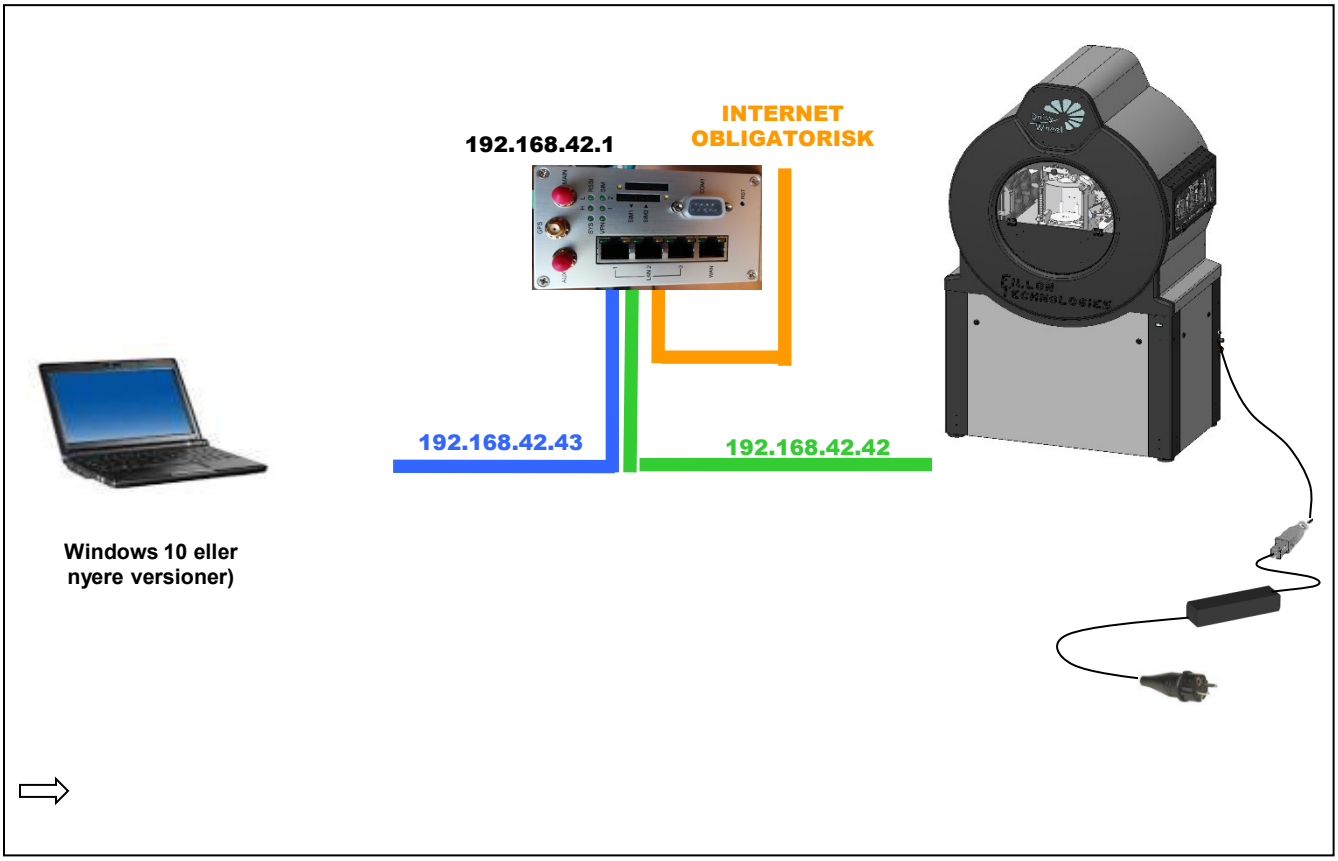

Uanset konfigurationen skal portene 22, 80, 123, 514, 2020 være åbne for denne netværksundermontering.

Følgende software skal installeres på kontrol-pc'en:
Phobos (Fjernsupport - FR / EN / DE), Firefox

OPSÆTNING

✓ Transport og håndtering:

Udstyret leveres i en pålidelig trækasse for at sikre det under transport og opbevaring før opsætningen.

✓ Opsætning :

Daisy Wheel må kun sættes op af Fillon Technologies-teknikere eller Fillon Technologies godkendte teknikere, som udelukkende er kvalificeret og autoriseret personale til opsætning og idriftsættelse af udstyret.

Når maskinen er sat op, bør den kun anvendes, når den står på fødderne (den må under ingen omstændigheder stå på hjul; disse bør kun anvendes under opsætning).

ANVENDELSE

✓ Soft Mixing-tilstand:

Når maskinen ikke er i brug, går den automatisk i soft mixing*-tilstand efter 1 time for at bevare din maling.
Denne tilstand signaleres af et blåt led-lys i maskinen.

✓ Få adgang til DWWI-kontrolgrænsefladen (webgrænseflade) :

Hvis du vil have adgang til webgrænsefladen, skal du åbne Firefox og indtaste computerens IP-adresse i navigationsfeltet eller ved domænenavnet (https://panel.daisywheel.fr)..

Når du lander på webgrænsefladens startside, skal du angive dit brugernavn og din adgangskode (som du modtog under opsætningen):

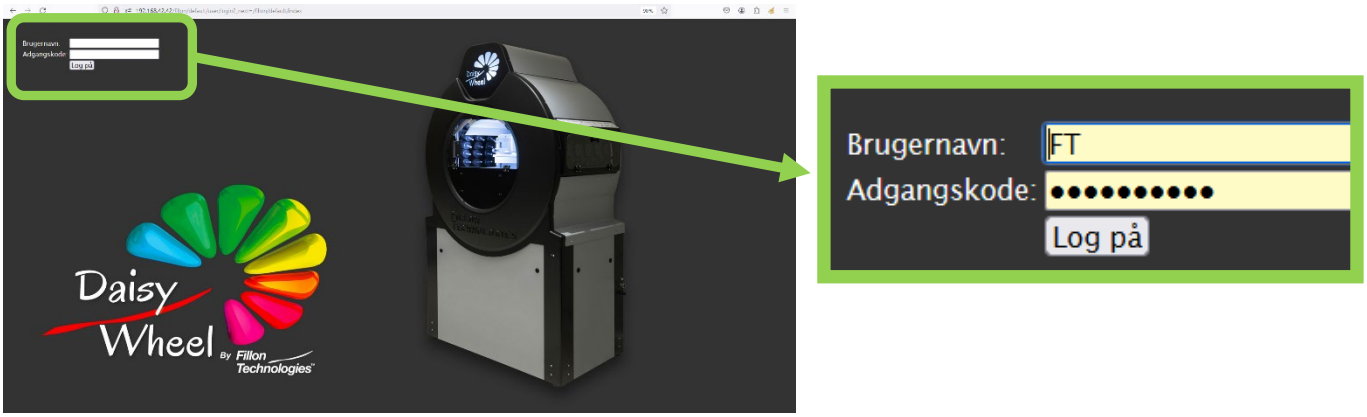

NB: 1 Bruger =1 Brugernavn, og hver bruger skal logge ud for at den næste bruger kan logge ind.

**soft mixing: begreb, der bruges til at beskrive blandingsanlæggets kontinuerlige rotation*

Oversat fra fransk originalversion

ANVENDELSE

✓ Daisy Wheel-grænseflade :

✓ Når du først er tilsluttet, lander du på Daisy Wheel-grænsefladen, hvorfra du kan få adgang til følgende menuer :

✓ For at starte formlen, skal du trykke på knappen « Haeldning ».

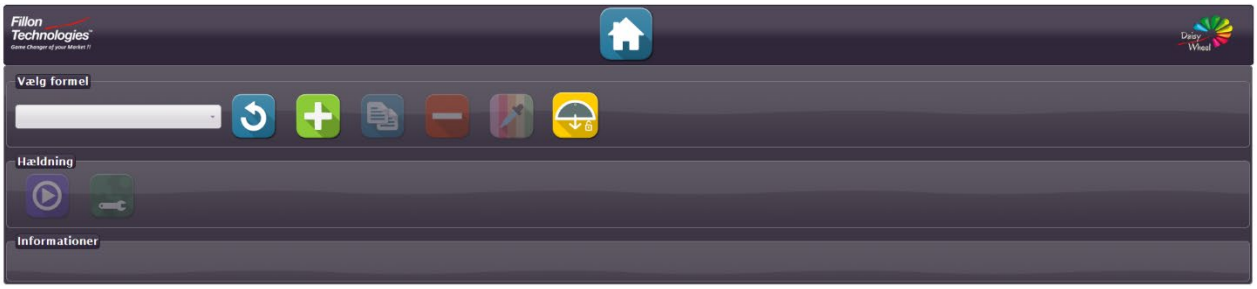

ANVENDELSE

Brug handsker og sikkerhedsbriller, når du anvender maskinen.

✓ Formeldoseringsprocess :

1. Tryk på knappen "Opdater" for at hente formlen fra farvesoftwaren.

2. Vælg den formel, der skal anvendes, under fanen « Pouring (dosering) » i Fillon Technologies-grænsefladen. Klik derefter på knappen for at starte blandingen (indtast den ønskede mængde om nødvendigt):

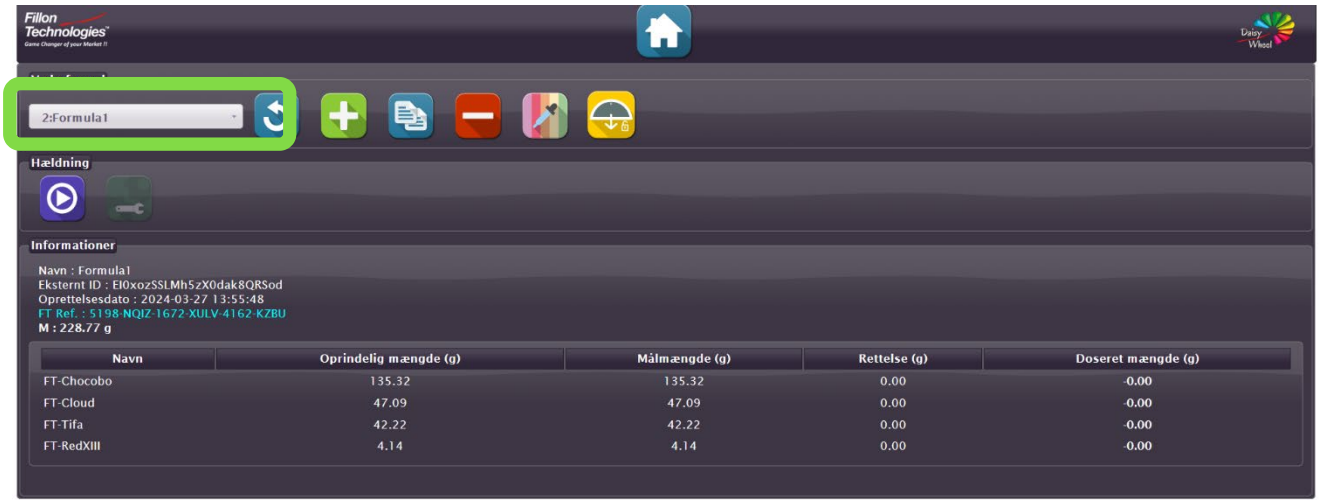

3. Koppen registreres automatisk. Så længe den ikke er sat op på sin korrekte position, vil knappen «Start blanding nu» ikke være tilgængelig :

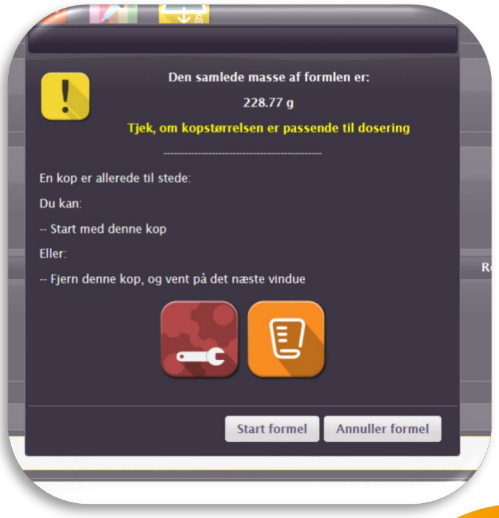

ANVENDELSE

Brug handsker og sikkerhedsbriller, når du anvender maskinen.

3. Åbn frontdøren og placer koppen på vægtskålen. Sørg for, at kapaciteten passer til den mængde, der skal dosers.

Mængden, der skal doseres (i g), vises automatisk, så du kan vælge kopkapacitet.

Juster derefter vægtskålens position ved hjælp af den justerbare platform :

koppens top skal placeres tættest på kuplen (~ 1 cm)

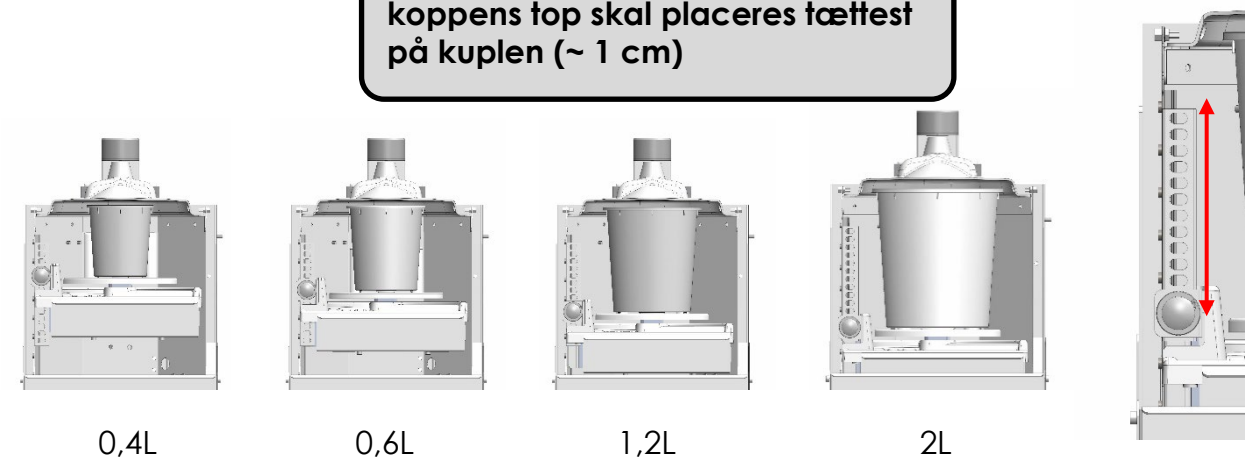

0,4L 0,6L 1,2L 2L

4. Når koppen er korrekt placeret, registreres den af maskinen. Klik derefter på knappen «Start formel nu», som nu vil være tilgængelig.

Hvis den angivne masse ikke svarer til dine behov, skal du annullere formlen.

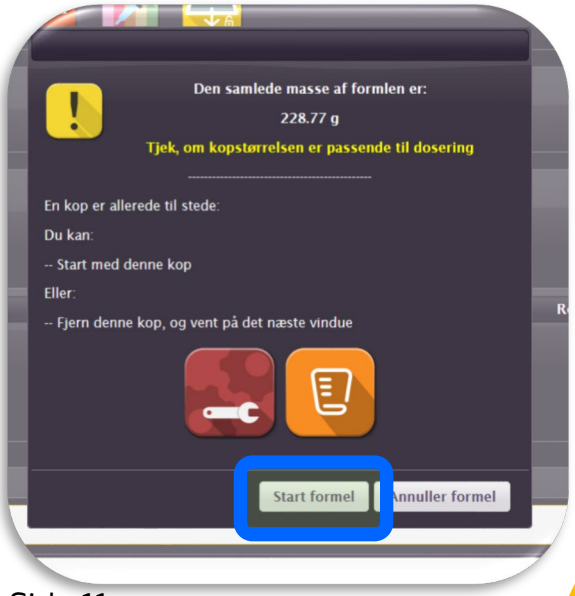

ANVENDELSE

Brug handsker og sikkerhedsbriller, når du anvender maskinen.

5. Hvis mængden af maling ikke er tilstrækkelig, vises et vindue, hvor du bliver bedt om at udskifte flasken eller flaskerne. Klik på « Genindlæs valgte » (se «Flaskeudskiftning » fra funktion 4.

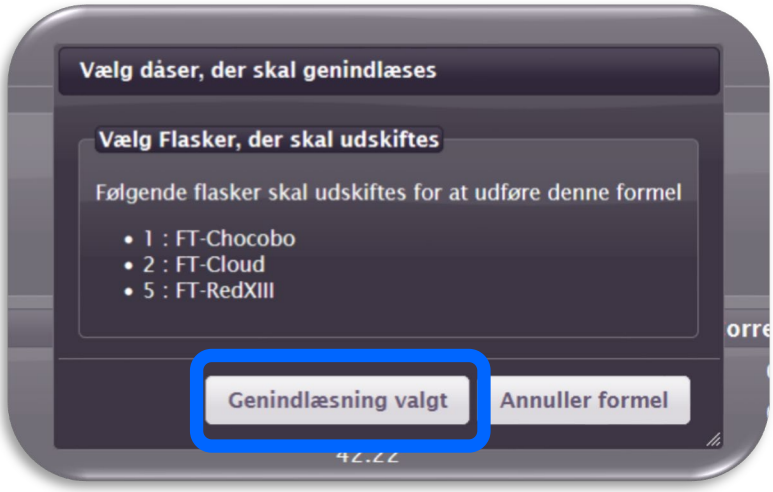

6. Under dosseringen, *vises der et vindue, der angiver, at formlen er under behandling, og at døren* ***<u>ikke må åbnes</u>***.

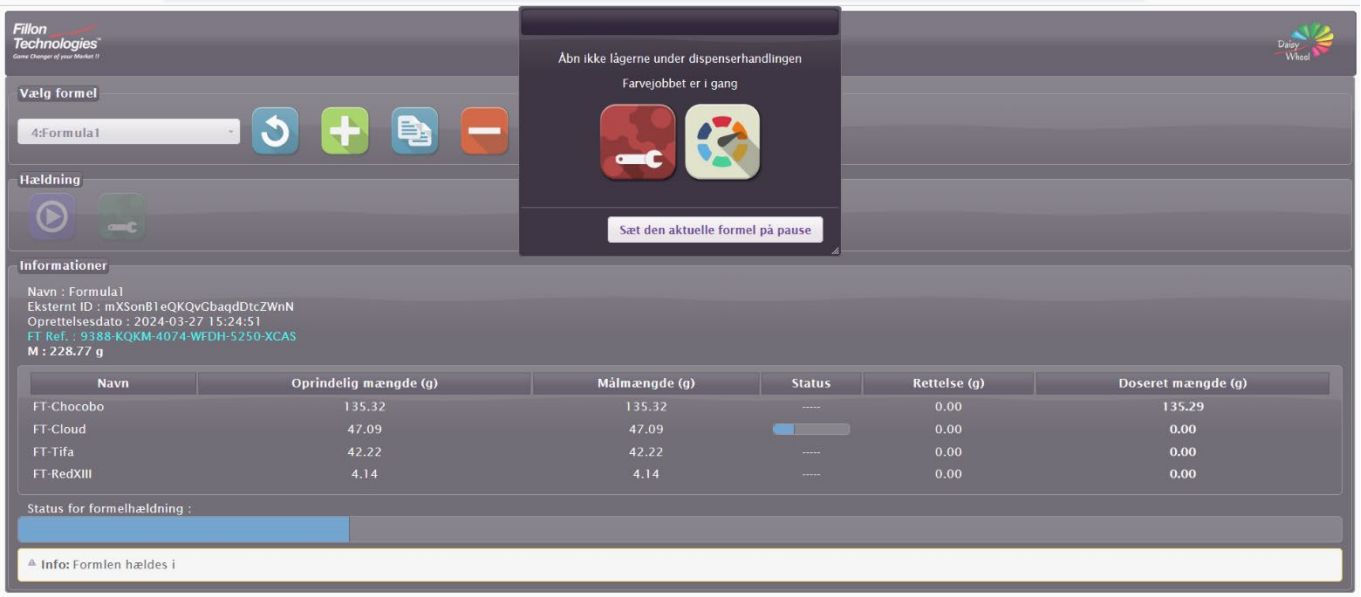

ANVENDELSE

Brug handsker og sikkerhedsbriller, når du anvender maskinen.

7. T Formlen kan sættes på pause når som helst, hvis der er behov for det. Klik på « Start Formlrn nu » for at starte doseringen :

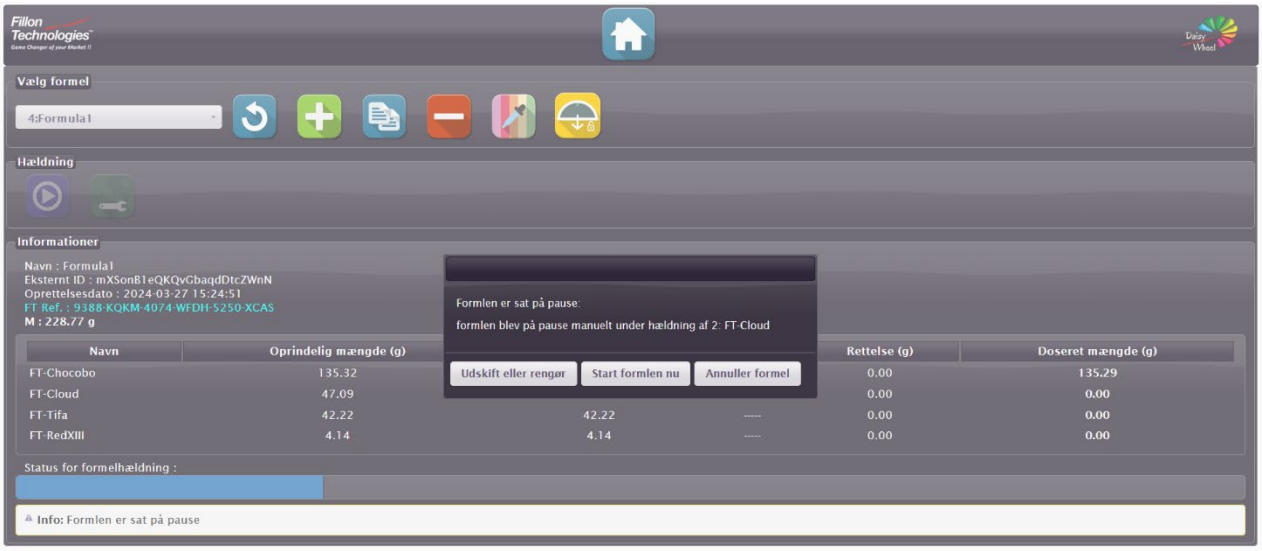

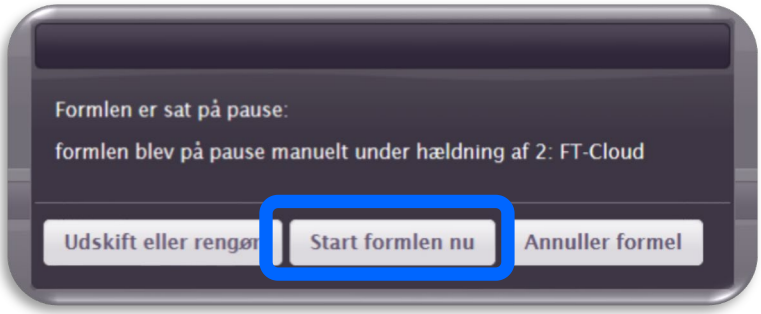

ANVENDELSE

Brug handsker og sikkerhedsbriller, når du anvender maskinen.

8. Når doseringen er afsluttet, vil du få to muligheder :

- **Farvejobbet er udført korrekt :**
vises en grøn knap. Ifølge farvesoftwaren kan vinduet automatisk forsvinde. Ifølge den anvendte farvesoftware kan den netop afsluttede formel slettes automatisk.

- **Farvejobbet er ikke afsluttet korrekt :**
vises en rød knap. I dette tilfælde, når du klikker på ok, angiver et banner i bunden af skærmen fejltypen. Kontakt din DW-support og angiv tydeligt den viste fejlkode.

Advarsel: Husk at lukke døren for at vende tilbage til soft mixing-tilstand (god bevarelse af maling)

ANVENDELSE

Brug handsker og sikkerhedsbriller, når du anvender maskinen.

✓ Udskiftning af tom flaske :

1. Åben fanen “Skift”.

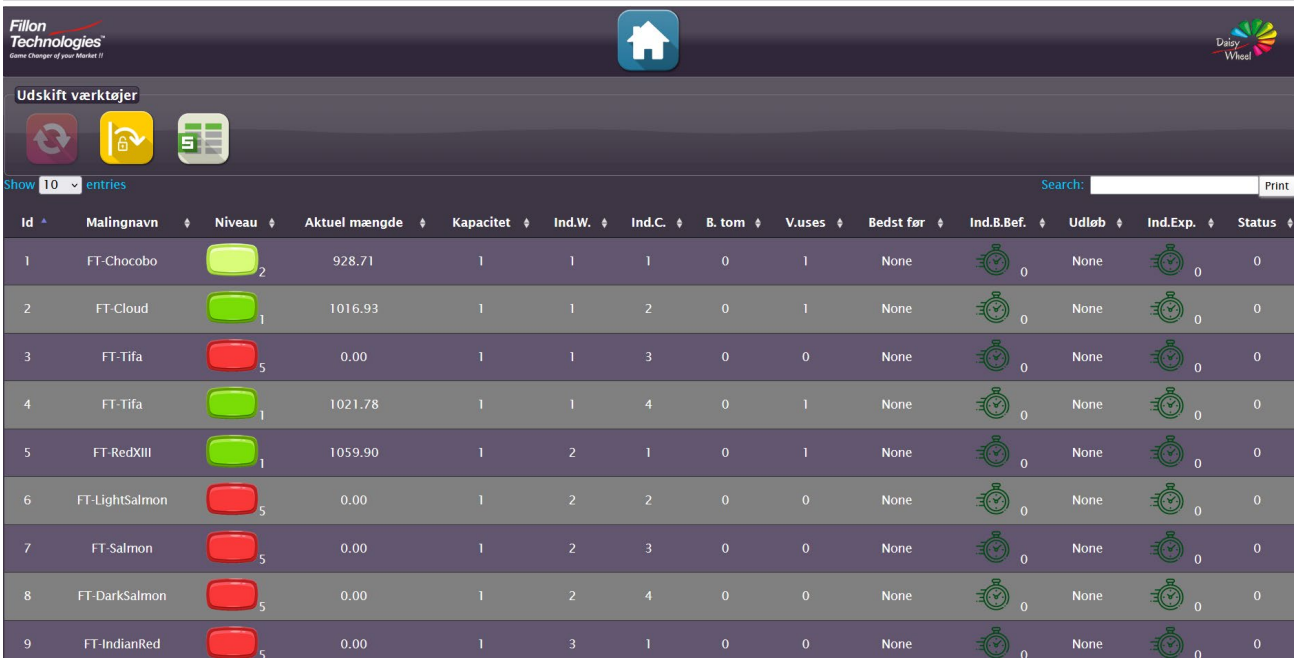

Id	Malingnavn	Niveau	Aktuel mængde	Kapacitet	Ind.W.	Ind.C.	B. tom	V.uses	Bedst før	Ind.B.Bef.	Udløb	Ind.Exp.	Status
1	FT-Chocobo	2	928.71	1	1	1	0	1	None	0	None	0	0
2	FT-Cloud	1	1016.93	1	1	2	0	1	None	0	None	0	0
3	FT-Tifa	5	0.00	1	1	3	0	0	None	0	None	0	0
4	FT-Tifa	1	1021.78	1	1	4	0	1	None	0	None	0	0
5	FT-RedXIII	1	1059.90	1	2	1	0	1	None	0	None	0	0
6	FT-LightSalmon	5	0.00	1	2	2	0	0	None	0	None	0	0
7	FT-Salmon	5	0.00	1	2	3	0	0	None	0	None	0	0
8	FT-DarkSalmon	5	0.00	1	2	4	0	0	None	0	None	0	0
9	FT-IndianRed	5	0.00	1	3	1	0	0	None	0	None	0	0

"Eject"-knap.

"Åbn sidedør"-knap.

"Generer rapportfil"-knap.

ANVENDELSE

Brug handsker og sikkerhedsbriller, når du anvender maskinen.

2. Vælg den farvetone, der skal skubbes ud i arket, under fanen "Skift". Du kan også angive farvereferencen i "Søg" :

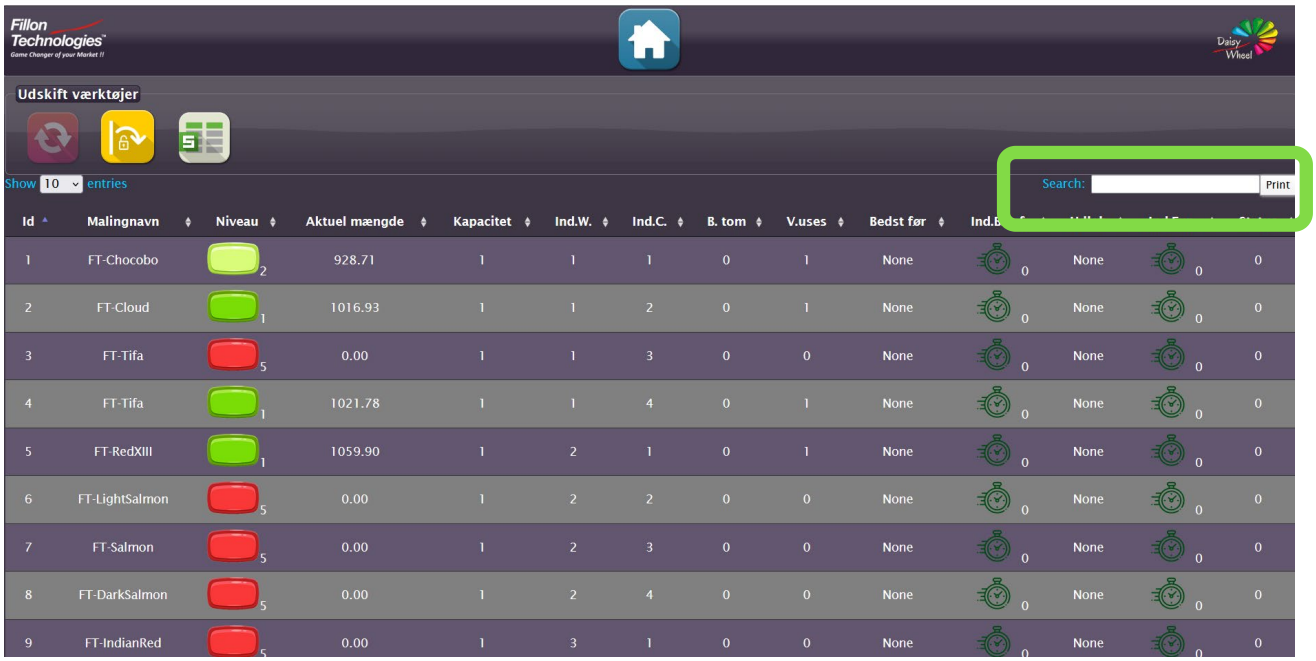

Id	Malingnavn	Niveau	Aktuel mængde	Kapacitet	Ind.W.	Ind.C.	B. tom	V.uses	Bedst før	Ind.B				
1	FT-Chocobo	2	928.71	1	1	1	0	1	None	0	None	0	0
2	FT-Cloud	1	1016.93	1	1	2	0	1	None	0	None	0	0
3	FT-Tifa	5	0.00	1	1	3	0	0	None	0	None	0	0
4	FT-Tifa	1	1021.78	1	1	4	0	1	None	0	None	0	0
5	FT-RedXIII	1	1059.90	1	2	1	0	1	None	0	None	0	0
6	FT-LightSalmon	5	0.00	1	2	2	0	0	None	0	None	0	0
7	FT-Salmon	5	0.00	1	2	3	0	0	None	0	None	0	0
8	FT-DarkSalmon	5	0.00	1	2	4	0	0	None	0	None	0	0
9	FT-IndianRed	5	0.00	1	3	1	0	0	None	0	None	0	0

3. Klik på knappen « Skub ud » og vent på, at flasken skubbes ud :

4. Åbn sidedøren, og tag flasken af, så den kan udskiftes på følgende måde :

4a/ Skru celleproppen af dens position som angivet på skærmen :

4b/ Fjern flasken fra dens position.

ANVENDELSE

Brug handsker og sikkerhedsbriller, når du anvender maskinen.

5. Placer den tomme flaske på fastgørelsesstationen :

5a/ To muligheder :

- Den tomme flaskeventil kan genbruges. I dette tilfælde, skal du skrue den af flasken ved hjælp af momentnøglen, og placere den på fastgørelsesstationen på dens særlige plads (som vist nedenfor).
- Den tomme flaskeventil har nåede sit maksimale brug; smid den i den skraldespand, der er beregnet til dette formål, og placer ne-ventilen på fastgørelsesstationen på det dedikerede sted (som vist nedenfor).

5b/ Ryst den nye flaske før du sætter den i maskinen; følg anbefalingerne fra malingens producent.

5c/ Placer en ny flaske på fastgørelsesstationen ved at bruge den måler, der svarer til dens kapacitet (0,5L eller 1L)):

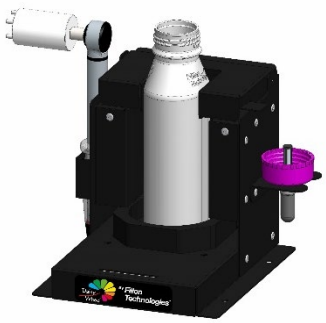

Placering af 0,5 L flaske

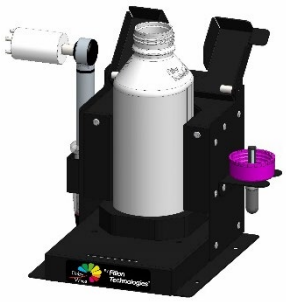

Placering af 1 L flaske

5d/ Fjern den nuværende ventil og smid den i en skraldebøtte, der er egnet til denne form for affald.

5e/ Skru ventilen på den nye flaske ved hjælp af en momentnøgle, der er egnet dette formål (genbrug ventil eller påsæt ny ventil).

ANVENDELSE

Brug handsker og sikkerhedsbriller, når du anvender maskinen.

5f/ Flasken og ventilen håndteres i henhold til deres brugsnumre :

- Flasken kan bruges 1 gang
- Ventilen kan bruges 7 gang
- Hver af dem skal scannes for at sikre, at de er placeret korrekt i maskinen, og at udskiftningen af flasken og ventilen registreres i databasen
- Det har betydning, at flasken eller ventilen scannes først

ANVENDELSE

Brug handsker og sikkerhedsbriller, når du anvender maskinen.

6. Angiv flaskens vægt (i gram):

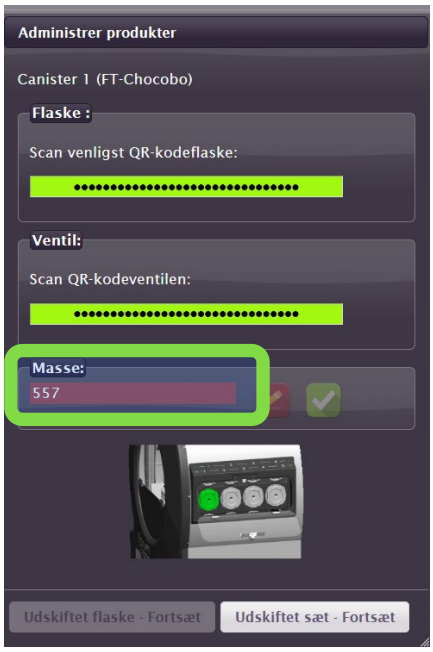

Der vises et vindue, der angiver, at du skal udskifte flasken.

ANVENDELSE

Brug handsker og sikkerhedsbriller, når du anvender maskinen.

7. Sæt flasken tilbage i maskinen på præcise det sted, der står angivet på skærmen :

Luk celleproppen.
Kontroller, at de 4 stifter er lukket korrekt.

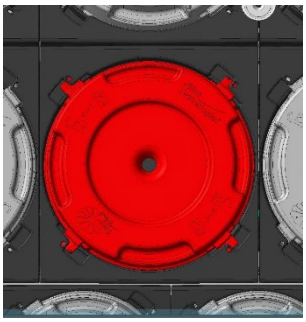

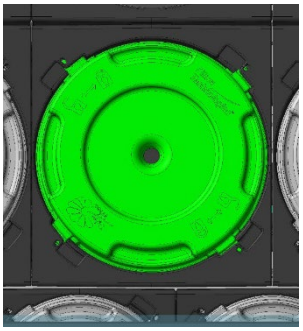

8. Sørg for, at dørene er lukket korrekt og tryk på « Sættet er udskiftet - Fortsæt ».

Hvis ventilen genbruges, skal du klikke på « Udskiftet flaske - Fortsæt ».
Grænsefladen fremhæver automatisk rækkefølgen, så den kan valideres.

ANVENDELSE

Brug handsker og sikkerhedsbriller, når du anvender maskinen.

✓ Genopfyld rengøringsprodukt :

Der vises et vindue, når rengøringsproduktet skal genopfyldes :

Fjern kassetten ved hjælp af den tilhørende knap, tøm rester fra rengøringsmidler, genopfyld med Fillon Technologies flaske med rengøringsprodukt :

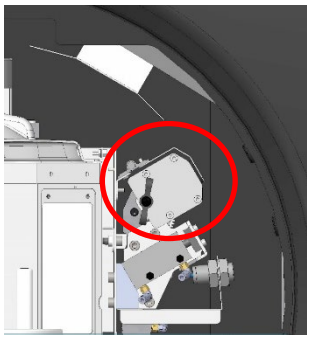
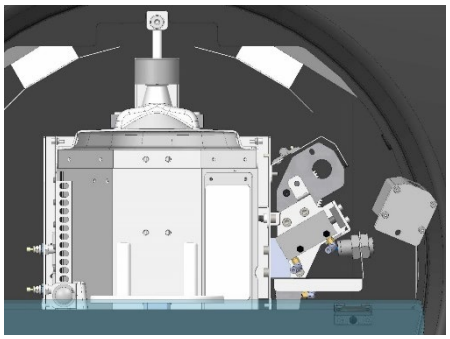
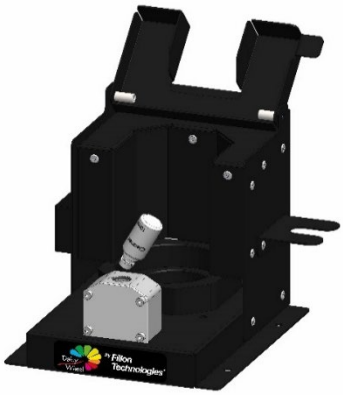

Scan QR-koden på flasken for at bekræfte genopfyldningen, og ryk den ved at skrue på kassetten. Tryk derefter på «Okay».

MALINGLAGER

Du kan når som helst kontrollere malinglageret, og om farvetoner skal udskiftes ved at klikke på fanen « DW-lager ».

Malingnavn	Id	Hjulindeks	Vognindeks	Kapacitet	Niveau	Aktuel mængde	B. Liv	Udfyld F. Dato	V. levetid	Udfyld V. Dato	Bedst før	Ind.B.Bef.	Udløb	Ind.Exp.
FT-Chocobo	1	1	1	1	2	928.71	1	2024-02-19 11:24:08	1	2024-02-19 11:24:08	None	0	None	0
FT-Cloud	2	1	2	1	1	1016.93	1	2024-02-19 11:25:29	1	2024-02-19 11:25:29	None	0	None	0
FT-Tifa	3	1	3	1	5	0.00	0	None	0	None	None	0	None	0
FT-Tifa	4	1	4	1	1	1021.78	1	2024-02-19 11:47:30	1	2024-02-19 11:47:30	None	0	None	0
FT-DarkSalmon	8	2	4	1	5	0.00	0	None	0	None	None	0	None	0

✓ For at erstatte de farver, hvis lager er ved at løbe tør :

Følg de trin, der er angivet i "Udskiftning af tom flaske" (fra side 15 til 20).

BRUGSVEJLEDNING

Du kan til enhver tid få adgang til brugervejledningen ved at klikke på ikonet «Dokumentation».

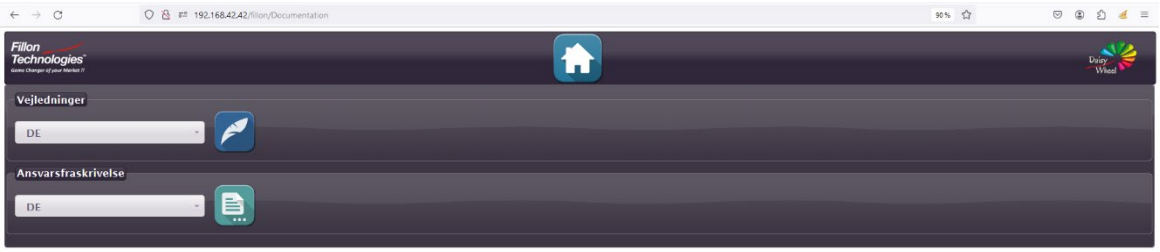

KONTAKT EFTERSALGSSERVICE

Du kan til enhver tid kontakte kundeservice ved at klikke på «Hotline»

✓ an e-mail sendes direkte til Daisy Wheel hotline :

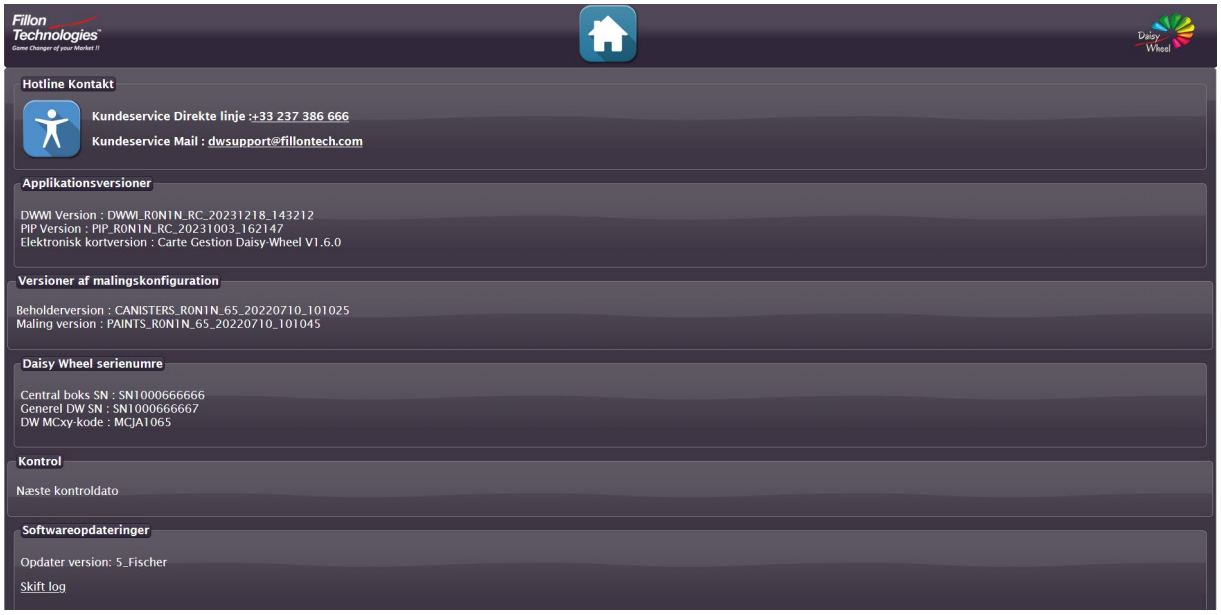

Daisy Wheel Service Hotline

Lundi au Vendredi 7h00 - 19h00
Monday to Friday 7:00 AM - 07:00 PM
Montag bis Freitag von 7:00 Uhr bis 19:00 Uhr

+ 33 2 37 38 66 66 dwsupport@fillontech.com

VÆRKTØJSFUNKTIONER

Karakteristika (maskine og fangertilstand) er tilgængelige ved at klikke på værktøjsknappen.

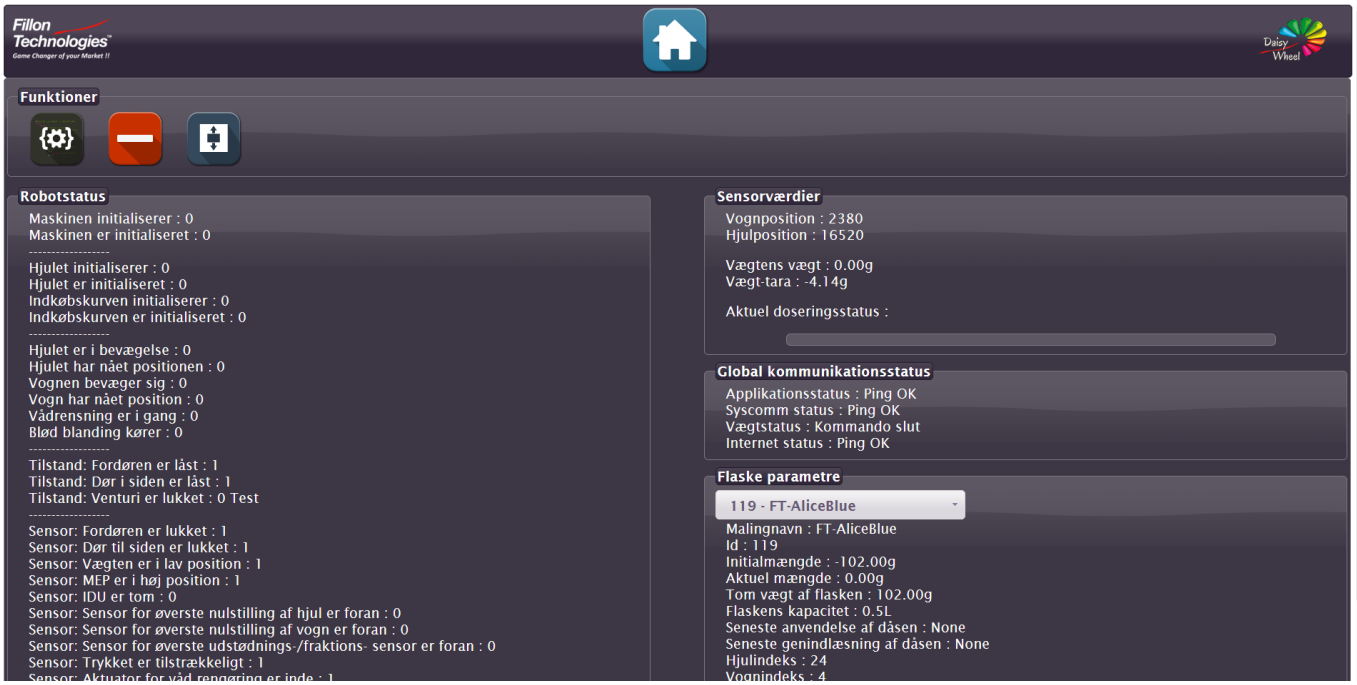

"Genstart PIP"-knap.

Slet alle aktuelle formler i formellisten.

Vognstyring: brugerens flytning af vognen.

OPDATERING

Tjek tilgængeligheden af nye opdateringer ved at klikke på opdateringsknappen.

Klik på "Se resultater" for at starte opdateringen. Hvis opdateringer er tilgængelige, skal du klikke på "OK".

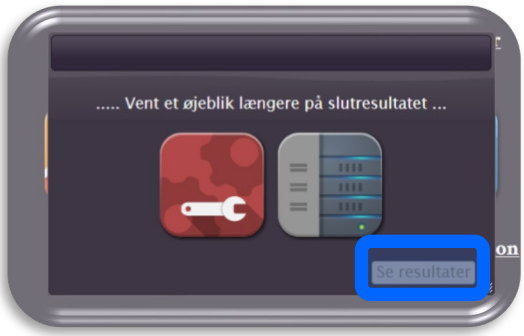

Når opdateringen er færdig, er det nødvendigt at lukke og genstarte Firefox.

VEDLIGEHOLDELSESVEJLEDNING

Brug handsker og sikkerhedsbriller, når du anvender maskinen.

Vedligeholdelse skal udføres regelmæssigt for at sikre korrekt funktion af Daisy Wheel.

Der vil poppe vinduer op, som beder dig om at udføre den ugentlige eller månedlige vedligeholdelse:

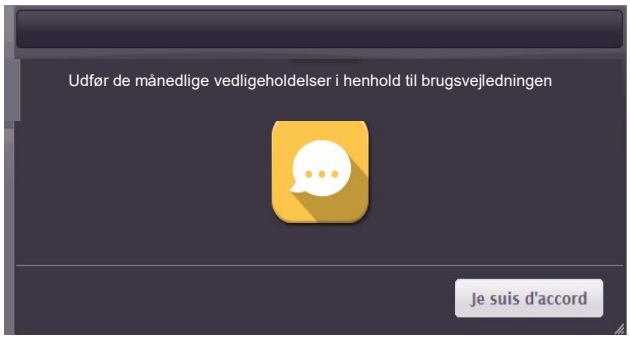

RÅDGIVNING OM VEDLIGEHOLDELSE	
WEEKLY	
Rengøring af kuplen	p28
Rengøring af vægtskålen	p25
MONTHLY	
Rengøring af dørene	p26
Rengøring af styreskinnerne	p26
Rengøring af spildbakken	p27

VEDLIGEHOLDELSESVEJLEDNING

UGENTLIG:

✓ **Rengøring af kuplen:** **5 min**

Kontroller, om kuplen er ren, og hvis ikke, skal den rengøres med en klud, der er let fugtet med Fillon Technologies rengøringsprodukt, eller med en Fillon Technologies renseserviet.

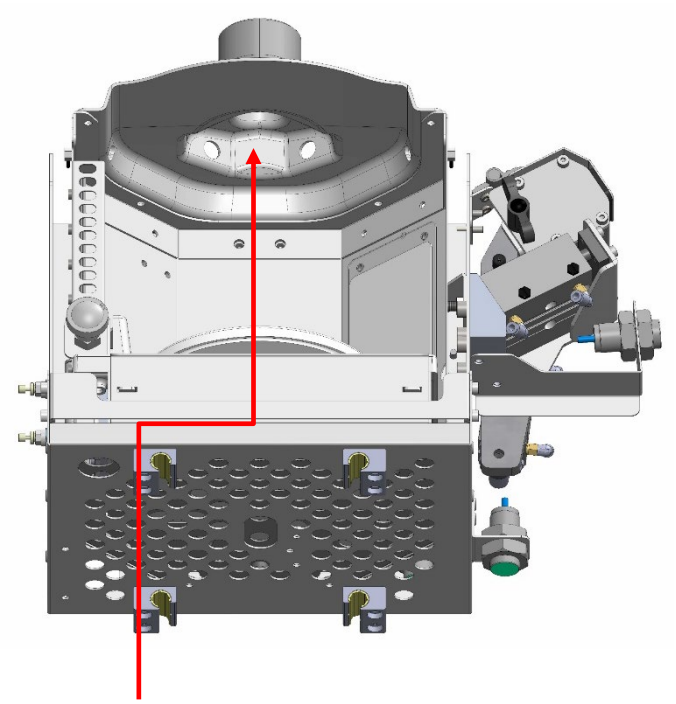

Sørg for at rense kuplens indre for at fjerne alle spor af maling,

VEDLIGEHOLDELSESVEJLEDNING

UGENTLIG:

✓ Rengøring af vægtskålen: 1 min

Kontroller, om vægten er ren, og hvis ikke, skal den rengøres med en klud, der er let fugtet med Fillon Technologies rengøringsprodukt, eller med en Fillon Technologies renseserviet.

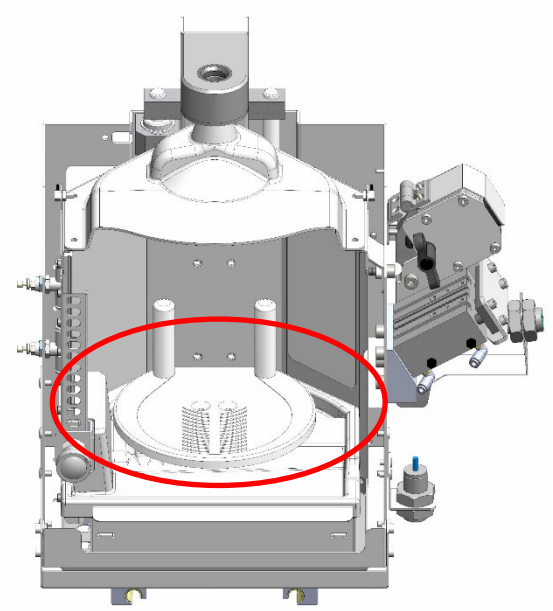

✓ Advarsel! Brug og vedligeholdelse af vægtplatformen

Bemærk, at vægtplatformen i dit Daisy Wheel-udstyr ikke tåler belastning over 5 kg. Ved overbelastning kan vi ikke garantere for driften af denne del og dermed af dit udstyr. Desuden dækker garantien ikke eventuelle skader som følge af en overbelastning på over 5 kg på vægtplatformen. Derfor skal følgende driftsbetingelser følges:

- Placer ikke belastninger over 5 kg på vægtplatformen
- Under rengøringen må der ikke lægges pres på vægtplatformen; berør den derimod forsigtigt, men uden at presse, og påfør det passende rengøringsmiddel H2O Fillon Technologies.
- Under vedligeholdelsesoperationer, skal du følge de instruktioner du har fået af vores eftersalgsteam under oplæringen.

VEDLIGEHOLDELSESVEJLEDNING

MÅNEDLIG:

✓ **Rengøring af dørene:** **1 min**

Kontroller, om der sidder rester fra maling, og hvis ja, skal den rengøres med en klud, der er let fugtet med Fillon Technologies rengøringsprodukt, eller med en Fillon Technologies renseserviet.

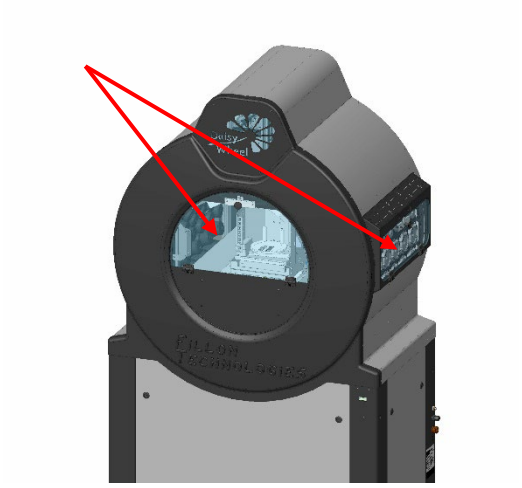

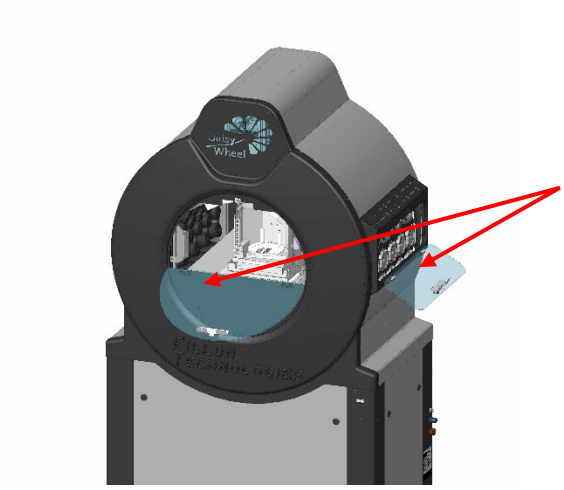

✓ **Rengøring af styreskinnerne:** **5 min**

1. Kontroller, om glideskinnerne er rene.
2. Tryk på knappen « Flyt vogn » under vedligeholdelsesfanen for at skubbe den centrale dispenserenhed bagud og dermed få adgang til skinnerne.
3. Rengør med Fillon Technologies rengøringsprodukt.

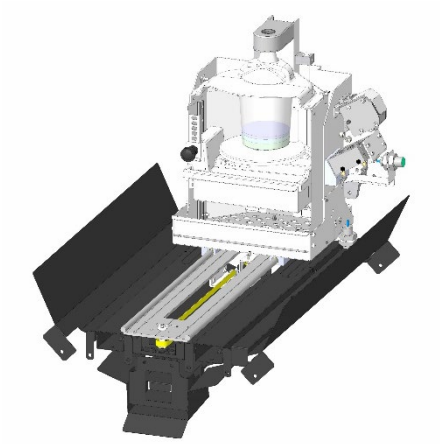

VEDLIGEHOLDELSESVEJLEDNING

MÅNEDLIG:

✓ **Rengøring af spildbakken:** **10 min**

1. Kontroller, om spildbakken er ren, og hvis ikke, skal du fortætte til de næste trin.
2. Fjern vægtskålen med en 4 mm umbraconøgle.
3. Rengør spildbakken med en klud, der er let fugtet med Fillon Technologies rengøringsprodukt.
4. Placer vægtskålen på dens plads igen ved hjælp af en 4 mm umbraconøgle.
5. Kontroller, at spildbakken ikke berører vejecellen.

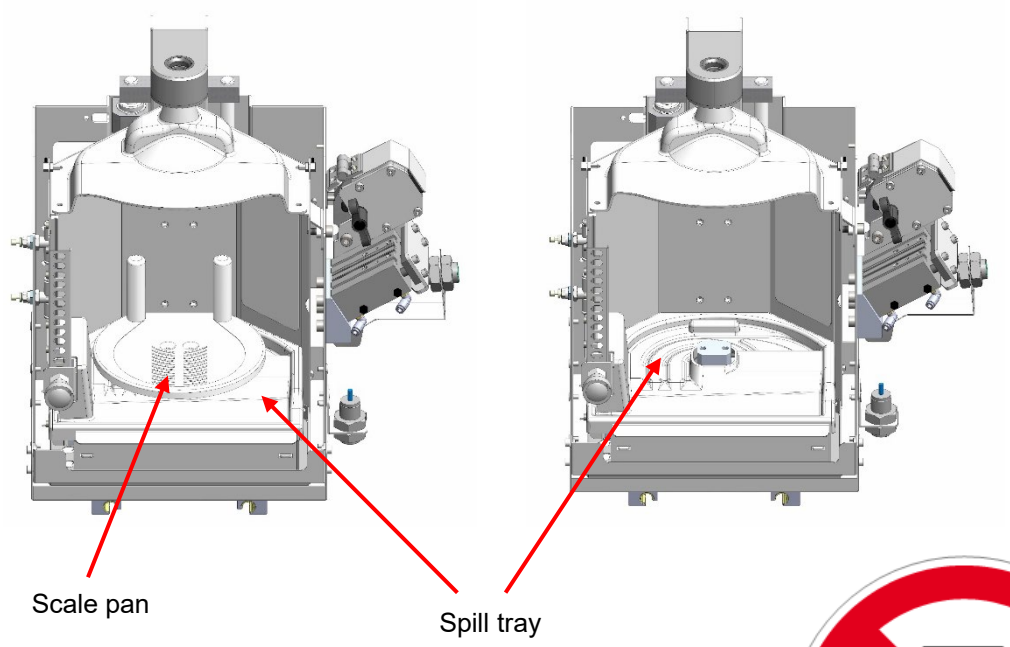

VEDLIGEHOLDELSESVEJLEDNING

✓ Der vil poppe et vindue op, der informerer dig om, at der skal udføres vedligeholdelse på ventilerne :

✓ +NB: denne vedligeholdelse er obligatorisk og skal udføres, eller vil maskinen blive blokeret.

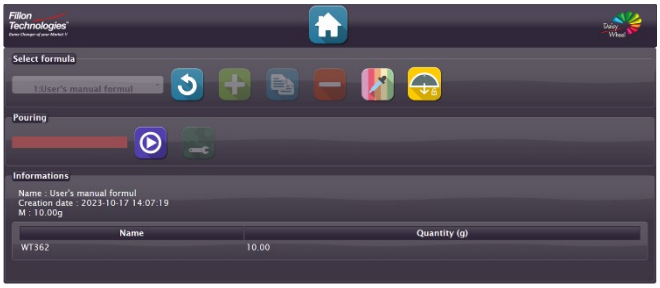

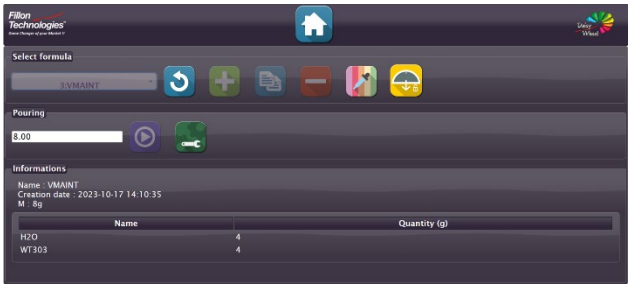

FEJLKODER

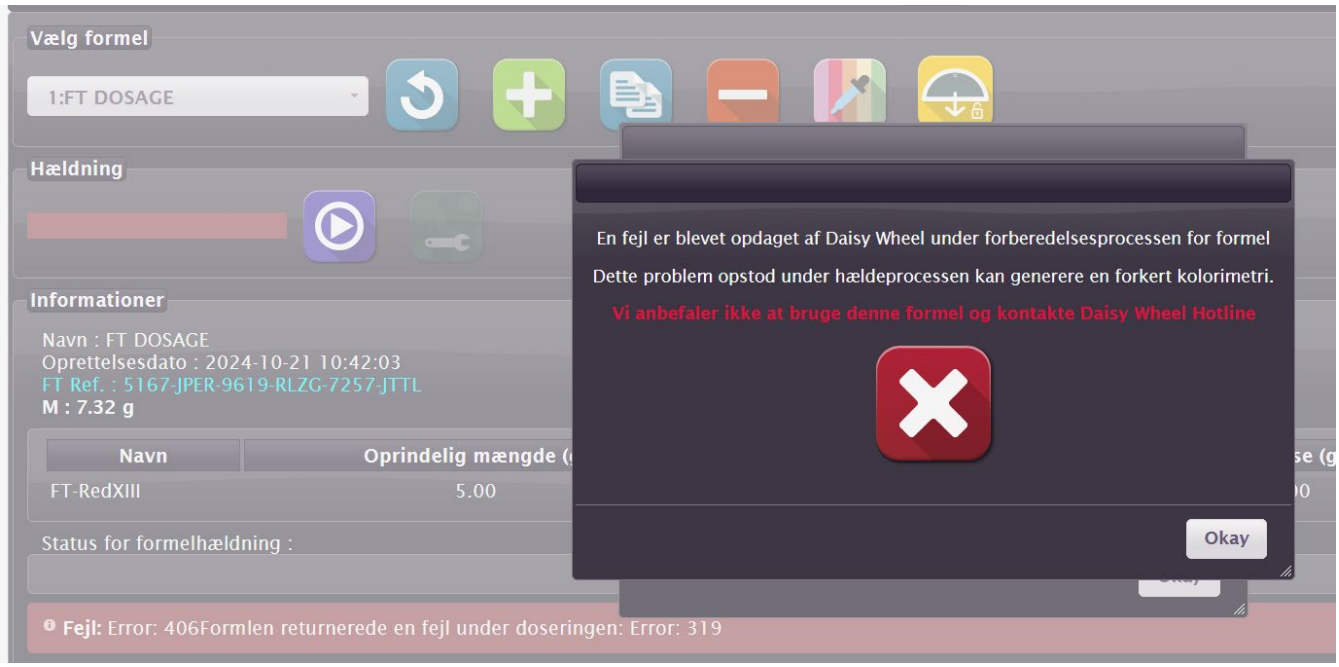

40x fejl:
Kode for systemstatus.
Se detaljer i tabellen.

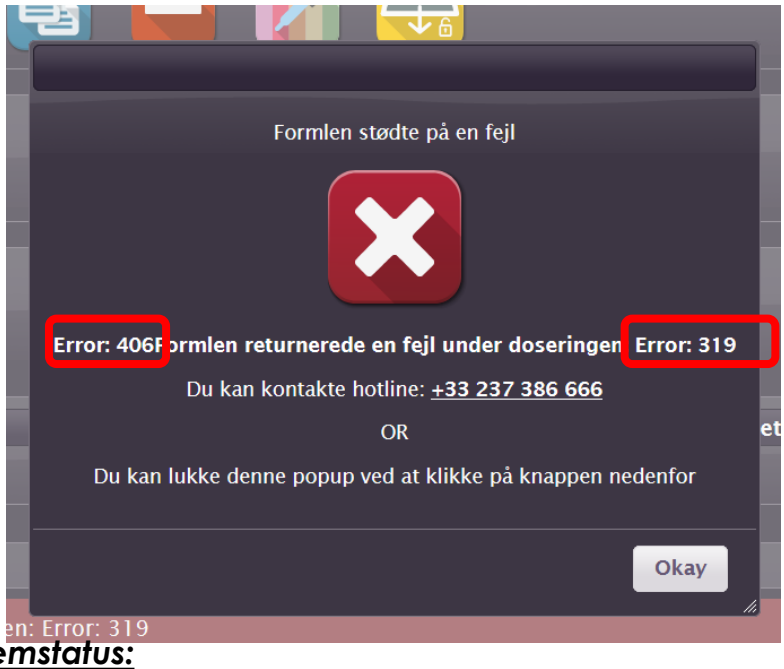

Fejl 3xx:
Fejlkode.
Se detaljer i tabellen.

Koder for systemstatus:

Kodeks	Beskrivelse	
405	Status for fejl	Detaljerne om fejlen vises på Daisy-Wheel-grænsefladen. Se listen nedenfor for flere detaljer.
406	Pause status	

FEJLKODER

Liste over fejlkoder:

Kodeks	Beskrivelse	Løsninger
301	Problem med elektronisk kommunikation	1) Genstart PIP 2) Hvis problemet fortsætter: Kontakt venligst hotline
302	Balance kommunikationsproblem	1) Genstart PIP 2) Hvis problemet fortsætter: Kontakt venligst hotline
303	Tilstoppet ventil	Følg vejledningen på skærmen
304	Handlingsproblem / Handlingstid	1) Genstart PIP 2) Hvis problemet fortsætter: Kontakt venligst hotline
305	Åbent Hus	Følg vejledningen på skærmen
306	Fejl ved overdosis	Følg vejledningen på skærmen
309	Mangel på rengøringsmiddel	Følg vejledningen på skærmen
310	Forkert position	1) Genstart PIP 2) Hvis problemet fortsætter: Kontakt venligst hotline
311	Usikker handling	1) Genstart PIP 2) Hvis problemet fortsætter: Kontakt venligst hotline
312	Trykfejl	Følg instruktionerne på skærmen, valideringsknappen slippes, når det korrekte tryk påføres
313	Standard tarasaldo	1) Tjek stabiliteten af Daisy-Wheel 2) Kontroller, at spanden ikke rører kuplen 3) Tjek balancen for renlighed 4) Hvis problemet fortsætter: Kontakt venligst hotline
315	Fejllukningsventil	1) Følg vejledningen på skærmen 2) Skift ventil og brug ikke malingen fra gryden 3) Genstart doseringen
319	Maksimal overdosisfejl	Følg vejledningen på skærmen

FEJLKODER

Fejl ved staut glogal:

Kodeks	Beskrivelse	Løsninger
1_DWGS	Problem med initiering	Kontakt hotlinen
2_DWGS	Syscom-problem	1) Genstart PIP 2) Hvis problemet fortsætter: Kontakt venligst hotline
3_DWGS	Fejl i dørene	Følg vejledningen på skærmen
4_DWGS	Misligholdelse af saldo	1) Genstart PIP 2) Hvis problemet fortsætter: Kontakt venligst hotline

Hvis fejlnummeret er større end 4, bedes du kontakte hotline.

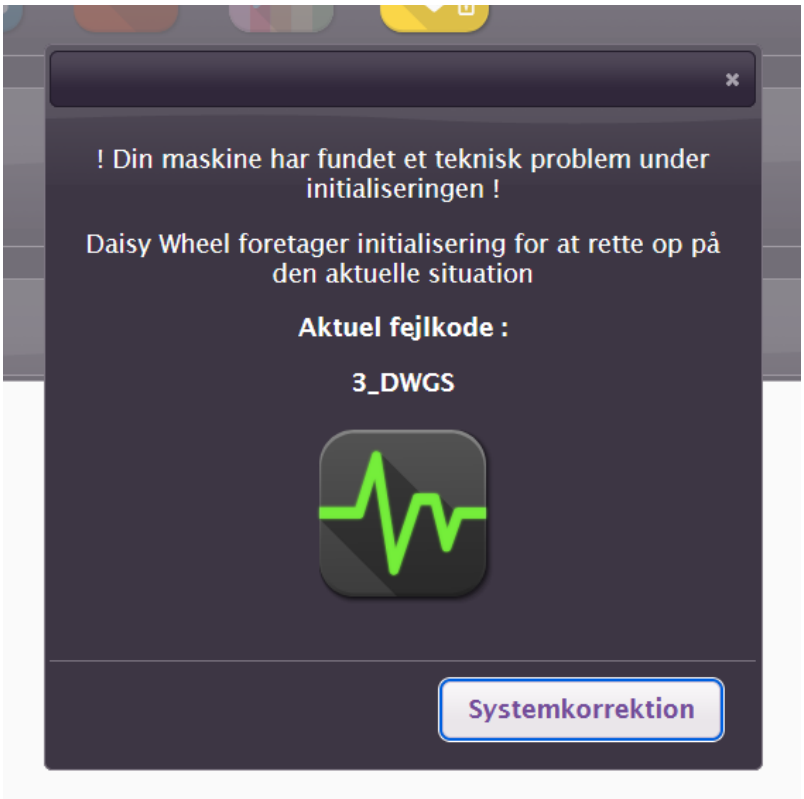

SIKKERHEDSANVISNINGER

- **Anvendelsesområde**

Du har netop erhvervet en DAISY WHEEL-model, som er en blandings- og doseringsmaskine fremstillet af FILLON TECHNOLOGIES.

Brug af dette udstyr er beregnet til fagfolk inden for autolakering og tilsvarende erhverv.

- **Mærkninger**

Europæisk Fællesskab: der henvises til EF-overensstemmelseserklæringen og fabrikantens typeskilt på maskinen

Andre lande: Se fabrikantens typeskilt på maskinen.

Fabrikanten frasiger sig enhver forpligtelse i tilfælde af manglende overholdelse af nedenstående anvisninger, og/eller hvis der ændres på maskinen, og/eller hvis maskinen anvendes til andre formål end beskrevet i denne manual.

SIKKERHEDSANVISNINGER OG RISIKOANALYSE:
GENERELLE SIKKERHEDS- OG BRUGSANVISNINGER

Inden ibrugtagning:

FARER:

▫ Maskinen skal installeres i et ventileret rum, der er beskyttet mod vibrationer og dårligt vejr. Maskinens omgivelsestemperaturområde skal være mellem +5 °C/41°F og +35 °C/95°F.

Dette interval kan ændres ved opbevaring og anvendelse af temperaturer på malingsprodukter (se Paint Manufacturers' datablad)

ADVARSEL:

▫ Brug sikkerhedshandsker for din egen skyld, når du opsætter maskinen

Advarsel om eksplosive atmosfærer: maskinen skal være installeret i en zone, der stemmer overens med mærkningen på fabrikantens typeskilt. Direktiv 99/92/EF om sikkerhed for arbejdstagere, der er udsat for risici for eksplosiv atmosfære, finder anvendelse i samtlige EU-lande. I andre lande, skal de gældende regler overholdes.

Elektrisk installation:

Maskinens elforsyning skal have en jordforbindelse; dette sikres ved at tilslutte strømkablet og tilsluttes en 10 A linje, og beskytte det med en 30 mA effektafbryder for at beskytte personer og sikre maskinen.

Al installation, inspektion, reparation eller justering af de elektriske komponenter må kun udføres af en kvalificeret elektriker.

▫ Brug det medfølgende kabel til at tilslutte maskinen til strømforsyningen. Brug af forlængerledninger er forbudt

▫ Stikket er placeret for enden af strømforsyningskablet; dette skal tilsluttes en vægmonteret stikkontakt, der skal være tilgængeligt hele tiden og være placeret mellem 0,6 og 1,9 m over gulvet. Stikkontakten er afskæringspunktet for strømforsyningen.

▫ Det er vigtigt at det kredsløb, hvorpå maskinen er installeret, er udstyret med et afbrydersystem, der er i overensstemmelse med standarderne EN 60947-2 og EN 60947-3, og som er udstyret med et system til at låse det i "åben" position.

Om opsætningen:

▫ Maskinen leveres samlet i emballage.

▫ Håndtering og installation af maskinen må kun udføres af autoriseret og uddannet FTF-personale.

▫ Under håndteringsfasen skal autoriseret personale bære sikkerhedsudstyr (sko, handsker).

▫ Når maskinen tages ud af sin transportkasse, skal den køre ned ad rampen på den "lille" kasse på den side, der vender mod rampens hældning.

▫ Maskinen flyttes kun på sine hjul under installationsfasen. Denne fase udføres af autoriseret personale.

▫ Når maskinen er installeret, hviler den på sine støttefødder.

▫ Brugeren må under ingen omstændigheder flytte/håndtere maskinen.

Om ibrugtagning:

DAISY WHEEL maskinen har en akustisk effekt på under 70 dB(A).

ADVARSEL:

▫ Inden idriftsættelse, skal du kontrollere, at alle flanger er blevet fjernet.

▫ Inden idriftsættelse skal du kontrollere, at der ikke er noget der forhindrer maskinen i at fungere.

▫ Tilslut maskinen til strømforsyningen.

▫ Når maskinen er tilsluttet strømforsyningen, skal den startes op i tilstanden soft mixing (rytmisk rotation)

Følg idriftsættelsesinstruktionerne i installationsvejledningen.

SIKKERHEDSANVISNINGER

Om anvendelse:

- Hold altid dørene lukket, når maskinen er tændt, for at sikre korrekt drift.
- Før en beholder genbruges, skal du sørge for, at den er i god stand.
- Brug kun beholdere designet af Fillon Technologies.
- Brug kun godkendte vandbaserede tonebaser i DAISY WHEEL-maskinen.
- Følg de sikkerhedsanvisninger, der anbefales af producenten af malingen.
- Under dosering skal du overholde instruktionerne til brugergrænsefladen.

FARER:

I området, hvor maskinen er installeret: Rygning forbudt - Brug ikke åben ild.

- Opbevar ikke andet end den vandbaserede malingserie i udstyret.
- Opbevar ikke ting oven på udstyret.
- Sæt altid beskyttelsesskærmene på plads igen. Disse er designet til at beskytte mod skader eller ødelæggelser.

ADVARSEL:

- Brug aldrig en beskadiget dåse maling i maskinen.
- Malingsbeholderne skal placeres korrekt i de indikerede indkapslinger, inden maskinen startes.
- Rengør dørene med en fugtig bomuldsklud.
- Personer med langt hår skal bære hårbeskyttelse.
- Bær ikke løstsiddende tøj, da det kan blive fanget i maskinen.
- Brug de personlige værnemidler, der anbefales af producenten af malingen.

UDVIS FORSIGTIGHED:

- Lad ikke støv- eller malingsrester ophobes på eller i maskinen.

'Om vedligeholdelse:

Service- og vedligeholdelsesinstruktioner

Alle reparationer skal udføres af en kvalificeret tekniker, der er oplært af Fillon Technologies.

Afbryd udstyret fra strømforsyningen før du fjerner beskyttelsesskærme, og udfører vedligeholdelse eller reparationer. For at opretholde maskinens ydeevne og reducere risikoen for hændelser, anbefales det på det kraftigste, at der regelmæssigt udføres vedligeholdelse, som specificeret nedenfor:

- Rengør dørene med en fugtig bomuldsklud med sæbevand, og udskift (om nødvendigt)
- Rengør vægtskål, styreskinner og kuppel ved hjælp af en klud med rengøringsvæske (se vedligeholdelsesvejledning)
- Rengør platforme, spildbakker og rengøringsdysen ved hjælp af en klud med rengøringsvæske (se vedligeholdelsesvejledning)
- Rengør ventilerne med en fugtig svamp og udskift dem (se vedligeholdelsesvejledningen)

Efter der er udført vedligeholdelse af alle dele, skal du sørge for, at samtlige sikkerhedsanordninger, der blev fjernet, er sat på plads igen.
Illustrationerne i instruktionerne viser reservedelsnumrene.

- **Yderligere dokumentation:**

Brugsvejledning
Bevis for oplæring i brug af maskinen
Brug og vedligeholdelsesvideo

FUNKTIONSFEJL OG LØSNINGER

+Forhåndskrav	*a) Kontroller, at maskinen er tilsluttet strømforsyningen, og at spændingen i elforsyningen er korrekt.* *b) Kontroller, at for- og sidedørene er helt lukkede (fysisk lukket + status for sensorerne under vedligeholdelsesfanen for webgrænsefladen).* *c) Kontroller, at doseringsenheden ikke stadig er i den høje position (fysisk lukket + status for sensorerne under vedligeholdelsesfanen for webgrænsefladen)* *d) Kontroller, at rengøringsmodulet stempel er i tilbagetrukket position (fysisk lukket + status for sensorerne under vedligeholdelsesfanen for webgrænsefladen)* *e) Tilslut/ forbind igen strømforsyningen til maskinen, og kontroller, at den blå advarselslampe er tændt.* *f) Kontroller forbindelsen til luftnetværket (6-8 bar/87-116 Psi).* *g) 'Kontroller netværksforbindelsen:* *Har du afventet mindst 1 minut før du tilgik kontrolgrænsefladen (webgrænseflade)?* *Er der strøm på routeren? (tændt viser grønt piktogram)* *Blinker piktogrammet der svarer til RJ45-forbindelsen på DW?* *o Hvis ikke, skal du kontrollere, at DW's netværkskabel (RJ45) er korrekt tilsluttet til routeren, og kontrollere dens status* *o Hvis alt er i orden, skal du kontrollere, at routeren er konfigureret korrekt (i dette tilfælde skal du kontakte netværksadministratoren)*

FEJLFUNKTIONER	*LØSNINGER*
1) Den rytmiske rotation (soft mixing) i blandingsanlægget fungerer ikke	*Advarsel: soft mixing-tilstanden starter automatisk efter 15 minutters inaktivitet (initialisering af maskinen, dosering, flasken skubbes ud osv.)* *1a) Kontroller alle forhåndskrav* *1b) Kontakt Hotline, hvis problemet fortsætter (kundeservice)*
2) Maskinopstart fungerer ikke	*+2a) Kontroller forhåndskravene* *2b) I webgrænsefladen skal du kontrollere, om initialiseringen er ok. Hvis problemet fortsætter, skal du kontakte hotlinen med oplysninger om den fejlmeddelelse, der vises.*
3) Dosseringsprocessen starter ikke Ingen bevægelse i maskinen	*+3a) Kontroller forhåndskravene* *3b) Kontroller, at der ikke er en mekanisk obstruktion til stede eller unormale lyde (med lukkede døre)* *3c) Kontroller, at de vandrette glideskinner er rene* *3d) Kontroller, at ventilen er korrekt afstemt med dispenserenheden. Kontakt Hotline, hvis der opstår et problem*
Ingen gennemstrømning af maling	*3e) Kontroller, at doseringsenheden er i høj position (i kontakt med hjulet)*
4) Doseringsenheden er blevet i den høje position	*4a) Kontakt Hotline*
5) Flasken der skal udskiftes, kan ikke tilgås	*+5a) Kontroller forhåndskravene* *5b) Kontroller, at der ikke er en mekanisk obstruktion* *5c) Kontakt Hotline*
6) Celleproppen kan ikke lukkes	*7a) Kontroller, at flasken indeni er rigtigt placeret* *7b) Kontroller celleproppens tilstand* *7c) Kontroller, at de anvendte flasker og ventiler er fra Fillon Technologies* *7d) Kontakt Hotline, hvis problemet fortsætter*

FUNKTIONSFEJL OG LØSNINGER

FEJLFUNKTIONER	*LØSNINGER*
8) Dosseringen er ikke korrekt	*8a) Kontroller, at ventilerne er fri for snavs* *8b) Kontroller, at keglen er fri for snavs* *8c) Kontroller, at koppen ikke er i kontakt med dosseringskapslingen* *8d) Kontroller temperaturen på malingen (f.eks. maling taget fra lageret)* *8e) Kontroller, at koppen er i den rigtige position (platformsindstillinger)* *8f) Fjern pladen/opbevaringsbakken, og kontroller, at den er fri for snavs* *8g) Kontroller, at de anvendte flasker og ventiler er fra Fillon Technologies* *8h) Kontroller, at malingreferencen og flaskens placering matcher*
9) Ventilerne er snavsede	*+9a) Kontroller forhåndskravene* *9b) Brug en klud, der er fugtet med Fillon Technologies rengøringsprodukt.* *9c) Tøm rengøringskassetten, og påfyld derefter nyt Fillon Technologies rengøringsprodukt* *9d) Kontroller, at ventilen er afstemt med rengøringssystemet. Kontakt Hotline, hvis der opstår problemer* *9e) Kontroller, at rengøringssystemet er fri for snavs, og udskift det om nødvendigt* *9f) Kontakt Hotline, hvis problemet fortsætter*
10) Ødelagte eller slidte komponenter	*10a) Kontakt Hotline (kundeservice)*

Daisy Wheel Service Hotline

Lundi au Vendredi 7h00 - 19h00
Monday to Friday 7:00 AM - 07:00 PM
Montag bis Freitag von 7:00 Uhr bis 19:00 Uhr

+ 33 2 37 38 66 66 dwsupport@fillontech.com

MÆRKNINGER & BRUGSSPECIFIKATIONER

- **En opsummering over oplysninger, som udstyret er mærket med**

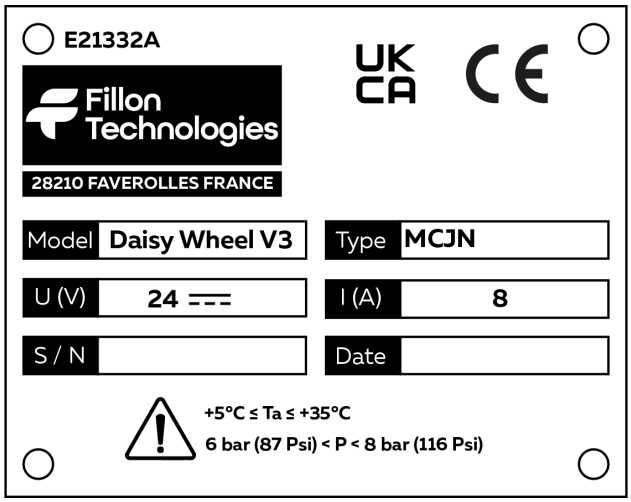

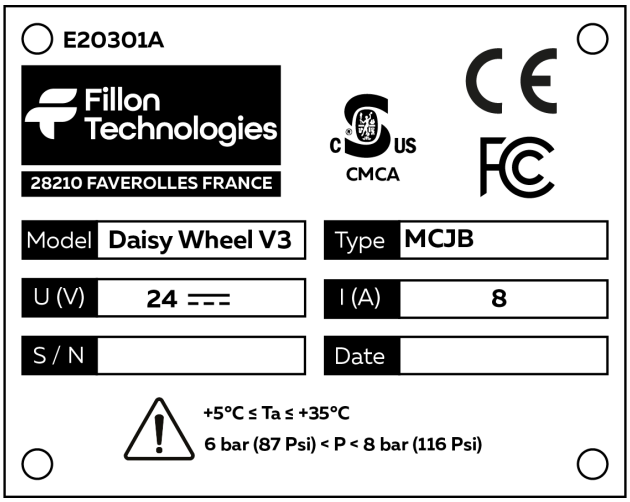

- **Daisy Wheel-maskinen er beregnet til indendørs brug**

- **Udstyret er ikke beregnet til brug i potentielt eksplosive atmosfærer.**

- **Hvis udstyret anvendes på en måde, som fabrikanten ikke har angivet, kan det forringe udstyrets sikkerhed.**

- **Den specifikke isoleringsklassificering for det eksterne kredsløb.**

Den eksterne strømforsyning skal levere en forstærket isolering mellem lysnettet og de sekundære dele.

- **Specifikationer af de miljøforhold, som udstyret er konstrueret til:**
  - Specifikation af forureningsgrad: “2”
  - Specifikation for overspændingskategori: II
  - Specifikation for den maksimale brugshøjde: 2000 m over havets overflade.

- **Specifikation for vurdering af omgivelsestemperatur:**

  5 til 35 °C / 41 til 95 °F

- **Maksimal relativ luftfugtighed: 80%**

EU/UK overensstemmelseserklæring

Som producent : FILLON TECHNOLOGIES - 2 ROUTE DE HOUDAN - 28210 FAVEROLLES – Frankrig

Erklærer under eget ansvar, at produkterne

Beskrivelse: Blandemaskine til maling,
Type: Daisy Wheel V3 (type MCJN…, MCJB…)

Overholder kravene i følgende europæiske direktiver gennem anvendelse af harmoniserede standarder:
Overholder følgende britiske lovgivning under de udpegede standarder:

- Direktiv-maskine 2006/42/CE / S.I. 2008 No. 1597 Forskrifter om levering af maskiner (sikkerhed)

- Lavspændingsdirektivet 2014/35/EU / UK SI 2016 No. 1101 Forskrifter for elektrisk udstyr (sikkerhed)
  - IEC 61010-1:2010 + A1:2016 ; EN 61010-1:2010
    Sikkerhedsregler for elektrisk måle-, kontrol- og laboratorieudstyr
  - IEC 61010-2-051:2015 ; EN 61010-2-051:2015
    Særlige krav til laboratorieudstyr, der bruges til blanding og omrøring

- Direktivet om elektromagnetisk kompatibilitet 2014/30/EU / S.I. 2016 No. 1091 Forskrifter for elektromagnetisk kompatibilitet
  - IEC 61000-6-2:2016 ; EN IEC 61000-6-2:2019
    Generiske standarder - Immunitet for industrielle miljøer
  - IEC 61000-6-4:2006, AMD1:2010 ; EN 61000-6-4:2007, AMD1:2011
    Generiske standarder - Emissionsstandard for industrimiljøer
  - IEC 61000-3-2:2014 ; EN 61000-3-2:2014
    Grænser for udledning af harmonisk strøm
  - IEC 61000-3-3:2013 ; EN 61000-3-3:2013
    Begrænsning af spændingsvariationer, spændingsudsving og flimmer

- Direktiv RoHS 2011/65/EU & 2017/2102/UE / S.I. 2012 NO. 3032 Forskrifter om begrænsning af anvendelsen af visse farlige stoffer i elektrisk og elektronisk udstyr

Den 28. juli 2022,
Adm. direktør,
Sébastien REINBOLD

Fillon Technologies

Game changer of your market !!